Metalmek

IN/OUT
DOOR

LIGHTING CATALOGUE 2018

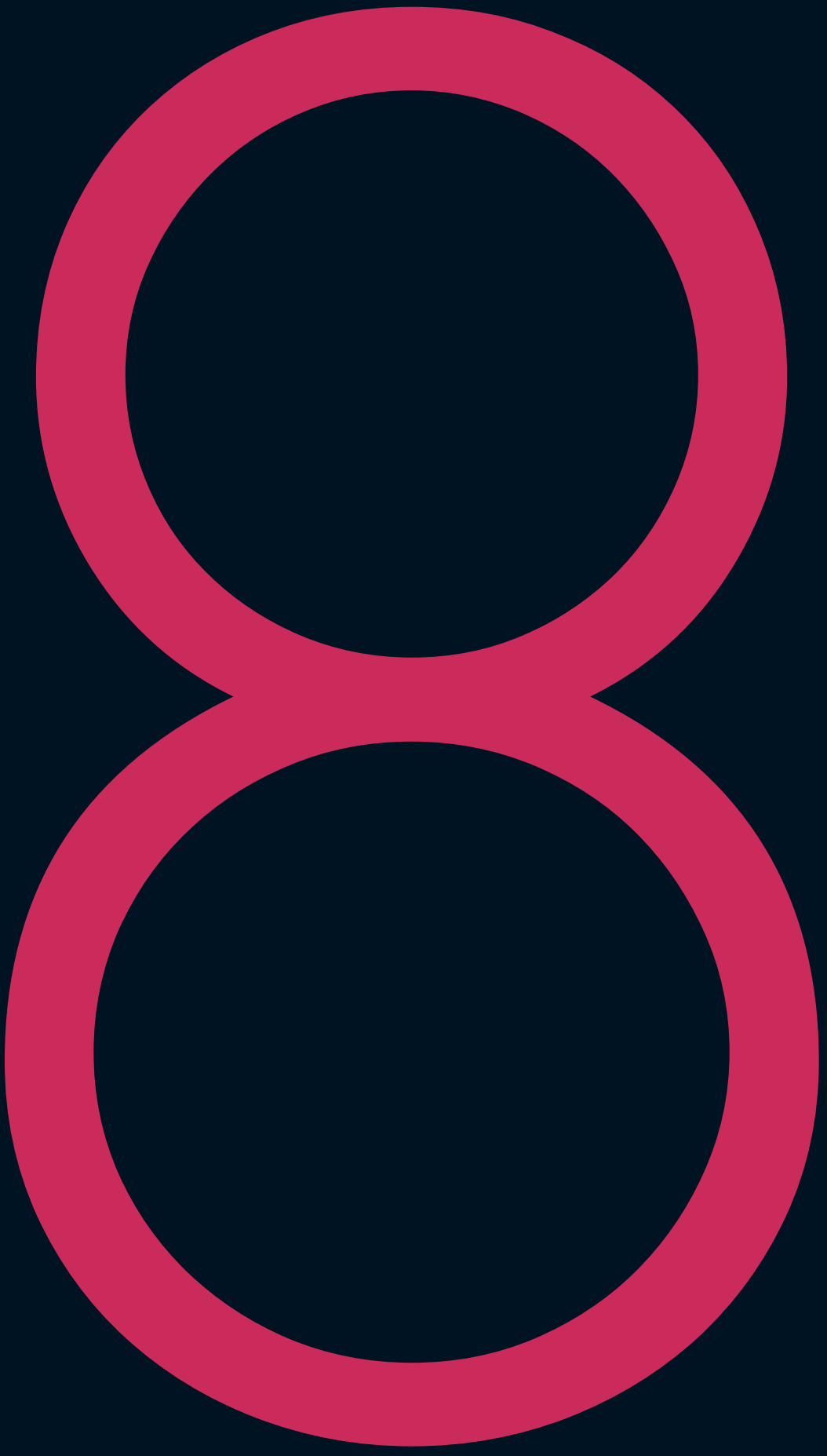

/
20
18

Metalmek

Metalmek

/

PRODUTTORI DAL 1973

MANUFACTURERS SINCE 1973

DA PIÙ DI 40 ANNI, METALMEK ILLUMINAZIONE È LEADER NEL SETTORE ILLUMINOTECNICO. RACCHIUSA NELLA NOSTRA SEDE DI LAINATE (MI), DAGLI UFFICI, LABORATORI DI RICERCA E PRODUZIONE, SI EVOLVE LA NOSTRA ATTIVITÀ MANIFATTURIERA A CICLO COMPLETO. IL NOSTRO PRODOTTO È FRUTTO DI UN'ATTIVITÀ PRODUTTIVA CHE COMPRENDE TUTTE LE FASI DI LAVORAZIONE: DALLA MATERIA PRIMA QUALE LAMIERA D'ACCIAIO E ALLUMINIO, FINO AD ARRIVARE ALLA VERNICIATURA E ASSEMBLAGGIO DEL PRODOTTO FINALE.
RICERCA DELLA QUALITÀ E INNOVAZIONE TECNOLOGICA ACCOMPAGNANO L'INTERO PROCESSO DI PRODUZIONE PER POTER GARANTIRE SOLUZIONI DI ILLUMINAZIONE ESCLUSIVE E SOSTENIBILI. SVILUPPIAMO ED ELABORIAMO PRODOTTI DI ALTA QUALITÀ PER UTILIZZI INDOOR E OUTDOOR: DAL TERZIARIO AL COMMERCIALE, CIVILE E ARREDAMENTO.
L'IMPEGNO DI METALMEK È REALIZZARE UN PRODOTTO CHE SI PRESTA AD APPLICAZIONI DIFFERENTI, CON SOLUZIONI PERSONALIZZABILI IN GRADO DI INTERPRETARE AL MEGLIO LE ESIGENZE DI PROGETTISTI E ARCHITETTI DANDO FORMA IN TAL MODO A PROGETTI DI GRANDE UNICITÀ E SUCCESSO.

FOR MORE THAN 40 YEARS METALMEK ILLUMINAZIONE HAS BEEN THE LEADER IN THE LIGHTING FIELD. IN OUR HEADQUARTER IN LAINATE(MI) EVOLVES OUR COMPLETE MANUFACTURING ACTIVITY AND INCLUDES OUR OFFICES, RESEARCH AND MANUFACTURING LABORATORIES.
OUR PRODUCT IS THE RESULT OF A MANUFACTURING ACTIVITY WHICH INCLUDES ALL THE WORKING PHASES: FROM ROW MATERIAL SUCH AS SHEET STEEL AND ALUMINUM TO THE PAINTING AND ASSEMBLY OF THE FINAL PRODUCT.
QUALITY RESEARCH AND TECHNOLOGICAL INNOVATION IS FOLLOWED THROUGH THE COMPLETE PRODUCING PROCESS IN ORDER TO GUARANTEE EXCLUSIVE AND SUSTAINABLE LIGHITNG SOLUTIONS.
WE DEVELOP HIGH QUALITY PRODUCTS FOR INDOOR AND OUTDOOR INSTALLATIONS: FROM TERTIARY TO CIVIL USE, FROM COMMERCIAL TO FURNITURE USE.
METALMEK'S AIM IS TO REALIZE PRODUCTS THAT RESPOND TO ALL DIFFERENT APPLICATIONS, WITH CUSTOMIZED SOLUTIONS TO BEST TRANSLATE DESIGNERS AND ARCHITECTS' REQUIREMENTS AND TO GIVE SHAPE TO SUCCESSFUL AND UNIQUE PROJECTS.

/

INTERPRETIAMO IL VOSTRO PROGETTO DI LUCE

WE TRANSLATE YOUR LIGHTING PROJECT

LA NOSTRA ATTIVITÀ SI DECLINA IN DUE GAMME DI ILLUMINAZIONE DIFFERENTI: INDOOR E OUTDOOR. LA PRIMA IN GRADO DI INTERPRETARE AL MEGLIO LE SOLUZIONI PER INTERNI ATTRAVERSO DUE TIPOLOGIE DI PRODOTTO, IL PRIMO **ARCHITECTURAL** CON PROPOSTE DISTINTIVE E DI DESIGN, IL SECONDO **METALMEK** CON PRODOTTI DALL'UTILIZZO PIÙ ORDINARIO. LA LINEA OUTDOOR, **ACCADEMIA**, OFFRE INVECE UNA VARIETÀ DI PRODOTTI DA ESTERNO DALL'ALTO CONTENUTO TECNOLOGICO CON LA MASSIMA EFFICIENZA PRESTAZIONALE.

DA SEMPRE LA NOSTRA AZIENDA COLLABORA CON PROGETTISTI, ARCHITETTI E INSTALLATORI. GRAZIE A QUESTA SINERGIA, DALLO STUDIO DEL DESIGN E PROTOTIPI, ALLA SPERIMENTAZIONE TECNOLOGICA REALIZZIAMO PRODOTTI DI ALTO VALORE ED ESCLUSIVITÀ.

OUR ACTIVITY CONSISTS OF TWO LIGHTING RANGES :INDOOR AND OUTDOOR. THE FIRST ONE BEST PERFORMS SOLUTIONS FOR INDOOR THROUGH TWO KIND OF PRODUCTS :ARCHITECTURAL -WITH DISTINCTIVE AND DESIGNING PROPOSALS, METALMEK WITH PRODUCTS FOR ORDINARY INSTALLATIONS.
THE OUTDOOR RANGE , ACCADEMIA, OFFERS A HIGH TECHNOLOGICAL SELECTION OF OUTDOOR PRODUCTS WITH THE MAXIMUM EFFICIENT PERFORMANCE.
SINCE LONG TIME OUR COMPANY WORKS WITH DESIGNERS, ARCHITECTS AND INSTALLERS.

THANKS TO THIS SYNERGY, FROM THE DESIGN AND PROTOTYPES TO THE TECHNOLOGICAL TESTING, WE REALIZE UNIQUE AND HIGH-VALUE PRODUCTS.

/

PERSONALIZZAZIONE DEL PRODOTTO

PRODUCT COSTUMIZATION

FINITURE E DIMENSIONI

GRAZIE ALL'UTILIZZO DI IMPIANTI ALL'AVANGUARDIA, SIAMO IN GRADO DI SODDISFARE MOLTEPLICI RICHIESTE NELLA REALIZZAZIONE DI PRODOTTI AD HOC. FORME E DIMENSIONI DEL PRODOTTO SONO DECLINABILI A SECONDA DELLE RICHIESTE DEL CLIENTE E DELLE ESIGENZE ARCHITETTONICHE.

PERFORMANCE DEL PRODOTTO

METALMEK PRESTA GRANDE ATTENZIONE ALLA RICERCA E INNOVAZIONE PER PRODURRE APPARECCHI PER L'ILLUMINAZIONE DI DESIGN E FUNZIONALITÀ OTTIMALE MA ANCHE AD ALTA EFFICIENZA ENERGETICA. TALE IMPEGNO SI ESPRIME SIA IN FASE DI PRODUZIONE CHE IN CONTINUO MONITORAGGIO DEL SERVIZIO PERCEPITO DAL CLIENTE, PER NOI INDICATORE PRINCIPALE CON CUI VALUTARE LE PRESTAZIONI DEL NOSTRO PRODOTTO.

FINISHINGS AND DIMENSIONS

THANKS TO THE EMPLOYMENT OF BREAKTHROUGHT MACHINERIES , WE ARE ABLE TO SATISFY VARIOUS REQUESTS TO REALIZE AD HOC PRODUCTS, SHAPES, DIMENSIONS ACCORDING TO CUSTOMER'S DEMANDS AND ARCHITECTURAL NECESSITIES.

PRODUCT PERFORMANCE

METALMEK PAYS MUCH ATTENTION TO RESEARCH AND INNOVATION TO MANUFACTURE LIGHTING FIXTURES WITH WONDERFUL DESIGN AND FUNCTIONALITY BUT ALSO HIGH ENERGY EFFICIENCY. THIS EMPOYMENT IS FOLLOWED BOTH DURING THE MANUFACTURING PROCESS BUT ALSO AFTER SALES BY MONITORING OUR CUSTOMER'S SATISFACTION.

ARCHITECTURAL

/
PRODOTTI PER IL DESIGN ARCHITETTURALE

/ARCHITECTURAL DESIGN PRODUCTS

PAG. **11**

METALMEK

/
PRODOTTI DI COMPLEMENTO

/COMPLEMENTARY PRODUCTS

PAG. **134**

ACCADEMIA

/
PRODOTTI OUTDOOR

/
PRODUCTS OUTDOOR

PAG. **355**

M H
H

Metalmek

/

ARCHITECTURAL

PRODOTTI PER IL DESIGN
ARCHITETTURALE

ARCHITECTURAL DESIGN
PRODUCTS

Metalmek

/
INDICE
INDEX

PRODOTTI PER IL DESIGN ARCHITETTURALE

ARCHITECTURAL
DESIGN PRODUCTS

14

VECTOR ROUND

24

TILE-D

32

TILE-H

40

VECTOR A

50

VECTOR M

64

VECTOR
FRAME M

72

VECTOR L

80

VECTOR
FRAME L

88

GREEN PANEL
ROUND

98

VECTOR
SYSTEM A

104

VECTOR
SYSTEM M

110

VECTOR
SYSTEM L

116

VECTOR
SYSTEM FRAME M

122

VECTOR
SYSTEM FRAME L

128

ZURIGO

390
SISTEMA DI CONTROLLO DELLA LUCE /
LIGHTING CONTROL SYSTEM

415
ACCESSORI /
ACCESSORIES

Metalmek

/
VECTOR ROUND

APPLICAZIONE / APPLICATION

AREA COMMERCIALE / COMMERCIAL AREA

LOCALE PUBBLICO / PUBLIC HALL

LOCALE RESIDENZIALE / RESIDENTIAL HALL

NEGOZIO / SHOP

GRANDI AREE COMMERCIALI / LARGE COMMERCIAL AREAS

/
VECTOR ROUND

/
VECTOR ROUND

/
VECTOR ROUND D-I
9735

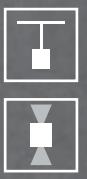

TIPI DI INSTALLAZIONE /
MOUNTINGS

Sospensione / Suspended fitting

CORPO /
BODY

in estruso di alluminio, verniciato con polveri epossipoliestere SOLVENT FREE di colore bianco, nero, grigio o altri colori su richiesta, termoindurenti a 180°C, con pretrattamento superficiale di fosfatazione.
in extruded aluminium, painted with SOLVENT-FREE, white, black, grey or other colours upon request, epoxy polyester powders, thermosetting at 180°C, after phosphate treatment.

EMISSIONE LUMINOSA /
LIGHT EMISSION

Diretta-Indiretta
Direct-Indirect

Simmetrica
Symmetric

DISPOSITIVO OTTICO /
OPTICAL DEVICE

Diffusore in policarbonato opale.
Diffuser in opal polycarbonate.

CABLAGGIO /
WIRING

classe I
class I

Alimentazione 220~240 V Ac 50-60 Hz
Feeding 220~240 V Ac 50-60 Hz

Dimmerabile per la sola versione diretta.
Dimmable for the direct version only.

SU RICHIESTA /
VERSIONS ON REQUEST

(ove possibile)
(if possible)

alimentatore elettronico dimmerabile.
dimmable electronic ballast

alimentatore elettronico dimmerabile DALI.
DALI dimmable electronic ballast

complesso di emergenza 1h.
emergency unit 1h

ACCESSORI /
ACCESSORIES

Accessori per l'installazione inclusi.
Installation accessories included.

NORMATIVE / REGULATIONS

CEI EN 60598-1
CEI 34-21
CEI EN 60598-2-2
EN 62031
Sicurezza fotobiologica delle lampade e sistemi di lampade, CEI EN 62471; IEC/TR 62471-2.
Photobiological safety of lamps and lamp system CEI EN 62471 IEC/TR 62471-2
Rischio esente – GR 0
Exempt risk – GR 0

DIRETTIVE / DIRECTIVES

2006/95/CE
2004/108/CE

/ **VECTOR ROUND D-I** 9735

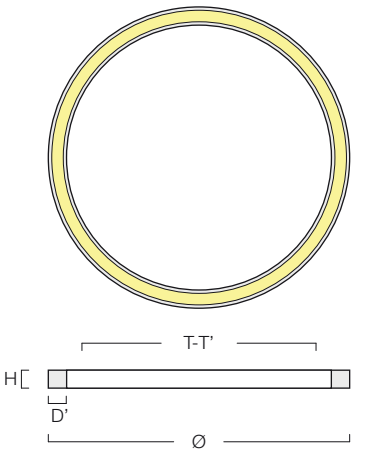

DATI DIMENSIONALI / DIMENSIONAL DATA

LAMP.	Ra	mA	lm	W	Ø	H	D'	T	T'	Ø min	Ø max	kg	m³
LED 3000 K	80	350	4162	39,9	600	65	73	426	426	455	600	3,60	0,028
LED 4000 K	80	350	4417	39,9	600	65	73	426	426	455	600	3,60	0,028
LED 3000 K	80	350	6768	63,8	900	65	73	689	689	755	900	5,40	0,062
LED 4000 K	80	350	7182	63,8	900	65	73	689	689	755	900	5,40	0,062
LED 3000 K	80	350	9034	85,4	1200	65	73	949	949	1055	1200	7,20	0,110
LED 4000 K	80	350	9587	85,4	1200	65	73	949	949	1055	1200	7,20	0,110
LED 3000 K	80	350	11655	109,7	1500	65	73	1209	1209	1355	1500	9,00	0,171
LED 4000 K	80	350	12368	109,7	1500	65	73	1209	1209	1355	1500	9,00	0,171
LED 3000 K	80	350	14246	132,8	1800	65	73	1468	1468	1655	1800	10,80	0,246
LED 4000 K	80	350	15117	132,8	1800	65	73	1468	1468	1655	1800	10,80	0,246

LAMP.	Ra	mA	lm	W	EL. COD	DIM. COD	EL. + EME COD
LED 3000 K	80	350	4162	39,9	**97353WW0600E0B**	**97353WW0600D0B**	-
LED 4000 K	80	350	4417	39,9	**97353NW0600E0B**	**97353NW0600D0B**	-
LED 3000 K	80	350	6768	63,8	**97353WW0900E0B**	**97353WW0900D0B**	-
LED 4000 K	80	350	7182	63,8	**97353NW0900E0B**	**97353NW0900D0B**	-
LED 3000 K	80	350	9034	85,4	**97353WW1200E0B**	**97353WW1200D0B**	-
LED 4000 K	80	350	9587	85,4	**97353NW1200E0B**	**97353NW1200D0B**	-
LED 3000 K	80	350	11655	109,7	**97353WW1500E0B**	**97353WW1500D0B**	-
LED 4000 K	80	350	12368	109,7	**97353NW1500E0B**	**97353NW1500D0B**	-
LED 3000 K	80	350	14246	132,8	**97353WW1800E0B**	**97353WW1800D0B**	-
LED 4000 K	80	350	15117	132,8	**97353NW1800E0B**	**97353NW1800D0B**	-

/
VECTOR ROUND D
9736

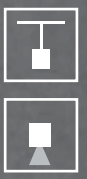

TIPI DI INSTALLAZIONE /
MOUNTINGS

Sospensione / Suspended fitting

CORPO /
BODY

in estruso di alluminio, verniciato con polveri epossipoliestere SOLVENT FREE di colore bianco, nero, grigio o altri colori su richiesta, termoindurenti a 180°C, con pretrattamento superficiale di fosfatazione.
in extruded aluminium, painted with SOLVENT-FREE, white, black, grey or other colours upon request, epoxy polyester powders, thermosetting at 180°C, after phosphate treatment.

EMISSIONE LUMINOSA /
LIGHT EMISSION

Diretta
Direct

Simmetrica
Symmetric

DISPOSITIVO OTTICO /
OPTICAL DEVICE

Diffusore in policarbonato opale.
Diffuser in opal polycarbonate.

CABLAGGIO /
WIRING

classe I
class I

Alimentazione 220~240 V Ac 50-60 Hz
Feeding 220~240 V Ac 50-60 Hz

SU RICHIESTA /
VERSIONS ON REQUEST

(ove possibile)
(if possible)

alimentatore elettronico dimmerabile.
dimmable electronic ballast

alimentatore elettronico dimmerabile DALI.
DALI dimmable electronic ballast

complesso di emergenza 1h.
emergency unit 1h

NORMATIVE / REGULATIONS

CEI EN 60598-1
CEI 34-21
CEI EN 60598-2-2
EN 62031
Sicurezza fotobiologica delle lampade e sistemi di lampade, CEI EN 62471; IEC/TR 62471-2.
Photobiological safety of lamps and lamp system CEI EN 62471 IEC/TR 62471-2
Rischio esente – GR 0
Exempt risk – GR 0

DIRETTIVE / DIRECTIVES

2006/95/CE
2004/108/CE

/ **VECTOR ROUND D** 9736

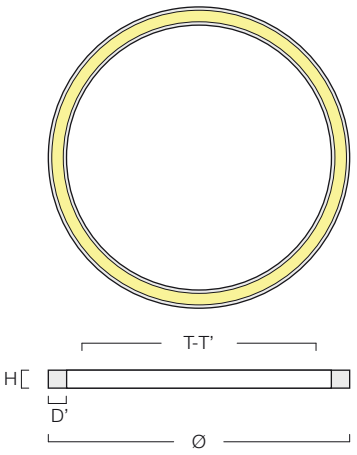

DATI DIMENSIONALI / DIMENSIONAL DATA

LAMP.	Ra	mA	lm	W	Ø	H	D'	T	T'	Ø min	Ø max	kg	m³
LED 3000 K	80	350	3740	23,1	600	65	73	426	426	455	600	3,60	0,028
LED 4000 K	80	350	3960	23,1	600	65	73	426	426	455	600	3,60	0,028
LED 3000 K	80	350	6120	37,8	900	65	73	689	689	755	900	5,40	0,062
LED 4000 K	80	350	6480	37,8	900	65	73	689	689	755	900	5,40	0,062
LED 3000 K	80	350	8160	50,4	1200	65	73	949	949	1055	1200	7,20	0,110
LED 4000 K	80	350	8640	50,4	1200	65	73	949	949	1055	1200	7,20	0,110
LED 3000 K	80	350	10540	65,1	1500	65	73	1209	1209	1355	1500	9,00	0,171
LED 4000 K	80	350	11160	65,1	1500	65	73	1209	1209	1355	1500	9,00	0,171
LED 3000 K	80	350	12920	79,8	1800	65	73	1468	1468	1655	1800	10,80	0,246
LED 4000 K	80	350	13680	79,8	1800	65	73	1468	1468	1655	1800	10,80	0,246

LAMP.	Ra	mA	lm	W	EL. COD	DIM. COD	EL. + EME COD
LED 3000 K	80	350	3740	23,1	**97363WW0600E0B**	**97363WW0600D0B**	-
LED 4000 K	80	350	3960	23,1	**97363NW0600E0B**	**97363NW0600D0B**	-
LED 3000 K	80	350	6120	37,8	**97363WW0900E0B**	**97363WW0900D0B**	-
LED 4000 K	80	350	6480	37,8	**97363NW0900E0B**	**97363NW0900D0B**	-
LED 3000 K	80	350	8160	50,4	**97363WW1200E0B**	**97363WW1200D0B**	-
LED 4000 K	80	350	8640	50,4	**97363NW1200E0B**	**97363NW1200D0B**	-
LED 3000 K	80	350	10540	65,1	**97363WW1500E0B**	**97363WW1500D0B**	-
LED 4000 K	80	350	11160	65,1	**97363NW1500E0B**	**97363NW1500D0B**	-
LED 3000 K	80	350	12920	79,8	**97363WW1800E0B**	**97363WW1800D0B**	-
LED 4000 K	80	350	13680	79,8	**97363NW1800E0B**	**97363NW1800D0B**	-

/
VECTOR ROUND D
9736-AC

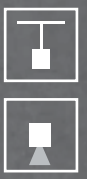

TIPI DI INSTALLAZIONE /
MOUNTINGS

Sospensione / Suspended fitting

CORPO /
BODY

in estruso di alluminio, verniciato con polveri epossipoliestere SOLVENT FREE di colore bianco, nero, grigio o altri colori su richiesta, termoindurenti a 180°C, con pretrattamento superficiale di fosfatazione.
in extruded aluminium, painted with SOLVENT-FREE, white, black, grey or other colours upon request, epoxy polyester powders, thermosetting at 180°C, after phosphate treatment.

EMISSIONE LUMINOSA /
LIGHT EMISSION

Diretta
Direct

Simmetrica
Symmetric

DISPOSITIVO OTTICO /
OPTICAL DEVICE

Diffusore in policarbonato opale.
Diffuser in opal polycarbonate.

CABLAGGIO /
WIRING

classe I
class I

Tensione di rete diretta.
Direct voltage

NORMATIVE / REGULATIONS

CEI EN 60598-1
CEI 34-21
CEI EN 60598-2-2
EN 62031
Sicurezza fotobiologica delle lampade e sistemi di lampade, CEI EN 62471; IEC/TR 62471-2.
Photobiological safety of lamps and lamp system CEI EN 62471 IEC/TR 62471-2
Rischio esente – GR 0
Exempt risk – GR 0

DIRETTIVE / DIRECTIVES

2006/95/CE
2004/108/CE

/ **VECTOR ROUND D** 9736-AC

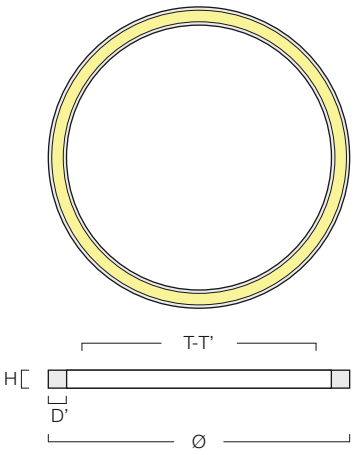

DATI DIMENSIONALI / DIMENSIONAL DATA

LAMP.	Ra	lm	W	Ø	H	D'	T	T'	Ø min	Ø max	kg	m³
LED 3000 K	80	4895	49,5	600	65	73	426	426	455	600	3,60	0,028
LED 4000 K	80	4895	49,5	600	65	73	426	426	455	600	3,60	0,028
LED 3000 K	80	8010	81,0	900	65	73	689	689	755	900	5,40	0,062
LED 4000 K	80	8010	81,0	900	65	73	689	689	755	900	5,40	0,062
LED 3000 K	80	10680	108,0	1200	65	73	949	949	1055	1200	7,20	0,110
LED 4000 K	80	10680	108,0	1200	65	73	949	949	1055	1200	7,20	0,110
LED 3000 K	80	13795	139,5	1500	65	73	1209	1209	1355	1500	9,00	0,171
LED 4000 K	80	13795	139,5	1500	65	73	1209	1209	1355	1500	9,00	0,171
LED 3000 K	80	16910	171,0	1800	65	73	1468	1468	1655	1800	10,80	0,246
LED 4000 K	80	16910	171,0	1800	65	73	1468	1468	1655	1800	10,80	0,246

LAMP.	Ra	lm	W	AC COD	DIM. COD	AC + EME COD
LED 3000 K	80	4895	49,5	**97360WW0600ACB**	-	-
LED 4000 K	80	4895	49,5	**97360NW0600ACB**	-	-
LED 3000 K	80	8010	81,0	**97360WW0900ACB**	-	-
LED 4000 K	80	8010	81,0	**97360NW0900ACB**	-	-
LED 3000 K	80	10680	108,0	**97360WW1200ACB**	-	-
LED 4000 K	80	10680	108,0	**97360NW1200ACB**	-	-
LED 3000 K	80	13795	139,5	**97360WW1500ACB**	-	-
LED 4000 K	80	13795	139,5	**97360NW1500ACB**	-	-
LED 3000 K	80	16910	171,0	**97360WW1800ACB**	-	-
LED 4000 K	80	16910	171,0	**97360NW1800ACB**	-	-

Metalmek

/
TILE-D

APPLICAZIONE / APPLICATION

AREA COMMERCIALE / COMMERCIAL AREA

LOCALE PUBBLICO / PUBLIC HALL

LOCALE RESIDENZIALE / RESIDENTIAL HALL

NEGOZIO / SHOP

GRANDI AREE COMMERCIALI / LARGE COMMERCIAL AREAS

/
TILE-D

/
TILE-D

/
TILE-D
9737

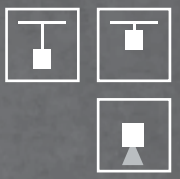

TIPI DI INSTALLAZIONE /
MOUNTINGS

Sospensione / Suspended fitting

Plafone / Surface mounted fitting

CORPO /
BODY

in estruso di alluminio, verniciato con polveri epossipoliestere SOLVENT FREE di colore bianco, nero, grigio o altri colori su richiesta, termoindurenti a 180°C, con pretrattamento superficiale di fosfatazione.
in extruded aluminium, painted with SOLVENT-FREE, white, black, grey or other colours upon request, epoxy polyester powders, thermosetting at 180°C, after phosphate treatment.

EMISSIONE LUMINOSA /
LIGHT EMISSION

Diretta
Direct

Simmetrica
Symmetric

DISPOSITIVO OTTICO /
OPTICAL DEVICE

Diffusore in policarbonato opale.
Diffuser in opal polycarbonate.

CABLAGGIO /
WIRING

classe I
class I

Alimentazione 220~240 V Ac 50-60 Hz
Feeding 220~240 V Ac 50-60 Hz

SU RICHIESTA /
VERSIONS ON REQUEST

(ove possibile)
(if possible)

alimentatore elettronico dimmerabile.
dimmable electronic ballast

alimentatore elettronico dimmerabile DALI.
DALI dimmable electronic ballast

complesso di emergenza 1h.
emergency unit 1h

ACCESSORI /
ACCESSORIES

Accessori per l'installazione inclusi.
Installation accessories included.

NORMATIVE / REGULATIONS

CEI EN 60598-1
CEI 34-21
CEI EN 60598-2-2
EN 62031
Sicurezza fotobiologica delle lampade e sistemi di lampade, CEI EN 62471; IEC/TR 62471-2.
Photobiological safety of lamps and lamp system CEI EN 62471 IEC/TR 62471-2
Rischio esente – GR 0
Exempt risk – GR 0

DIRETTIVE / DIRECTIVES

2006/95/CE
2004/108/CE

/ **TILE-D** 9737

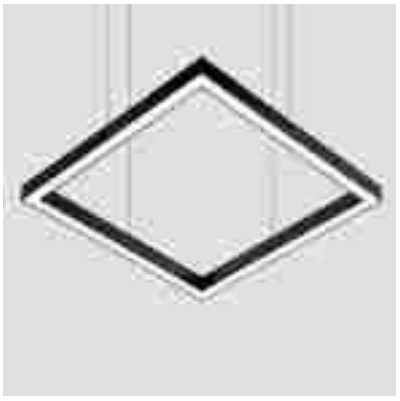

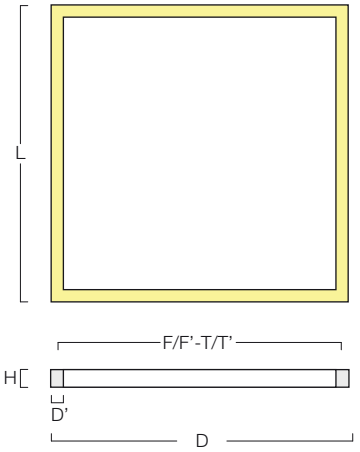

DATI DIMENSIONALI / DIMENSIONAL DATA

LAMP.	Ra	mA	lm	W	D	L	H	D'	F/T	F'/T'	kg	m³
LED 3000 K	80	350	5360	32,8	610	610	69	50	560	560	6,00	0,030
LED 4000 K	80	350	5600	32,8	610	610	69	50	560	560	6,00	0,030
LED 3000 K	80	350	8040	49,2	890	890	69	50	840	840	9,20	0,064
LED 4000 K	80	350	8440	49,2	890	890	69	50	840	840	9,20	0,064
LED 3000 K	80	350	10720	65,6	1170	1170	69	50	1120	1120	12,00	0,110
LED 4000 K	80	350	11200	65,6	1170	1170	69	50	1120	1120	12,00	0,110
LED 3000 K	80	350	13400	82,0	1450	1450	69	50	1400	1400	16,00	0,168
LED 4000 K	80	350	14040	82,0	1450	1450	69	50	1400	1400	16,00	0,168
LED 3000 K	80	350	16080	98,4	1730	1730	69	50	1680	1680	18,00	0,239
LED 4000 K	80	350	16800	98,4	1730	1730	69	50	1680	1680	18,00	0,239

LAMP.	Ra	mA	lm	W	EL. COD	DIM. COD	EL. + EME COD
LED 3000 K	80	350	5360	32,8	**97373WW0610E0B**	**97373WW0610D0B**	**97373WW0610EMB**
LED 4000 K	80	350	5600	32,8	**97373NW0610E0B**	**97373NW0610D0B**	**97373NW0610EMB**
LED 3000 K	80	350	8040	49,2	**97373WW0890E0B**	**97373WW0890D0B**	**97373WW0890EMB**
LED 4000 K	80	350	8440	49,2	**97373NW0890E0B**	**97373NW0890D0B**	**97373NW0890EMB**
LED 3000 K	80	350	10720	65,6	**97373WW1170E0B**	**97373WW1170D0B**	**97373WW1170EMB**
LED 4000 K	80	350	11200	65,6	**97373NW1170E0B**	**97373NW1170D0B**	**97373NW1170EMB**
LED 3000 K	80	350	13400	82,0	**97373WW1450E0B**	**97373WW1450D0B**	**97373WW1450EMB**
LED 4000 K	80	350	14040	82,0	**97373NW1450E0B**	**97373NW1450D0B**	**97373NW1450EMB**
LED 3000 K	80	350	16080	98,4	**97373WW1730E0B**	**97373WW1730D0B**	**97373WW1730EMB**
LED 4000 K	80	350	16800	98,4	**97373NW1730E0B**	**97373NW1730D0B**	**97373NW1730EMB**

/
TILE-D
9738

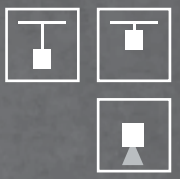

TIPI DI INSTALLAZIONE /
MOUNTINGS

Sospensione / Suspended fitting

Plafone / Surface mounted fitting

CORPO /
BODY

in estruso di alluminio, verniciato con polveri epossipoliestere SOLVENT FREE di colore bianco, nero, grigio o altri colori su richiesta, termoindurenti a 180°C, con pretrattamento superficiale di fosfatazione.
in extruded aluminium, painted with SOLVENT-FREE, white, black, grey or other colours upon request, epoxy polyester powders, thermosetting at 180°C, after phosphate treatment.

EMISSIONE LUMINOSA /
LIGHT EMISSION

Diretta
Direct

Simmetrica
Symmetric

DISPOSITIVO OTTICO /
OPTICAL DEVICE

Diffusore in policarbonato nero.
Diffuser in coloured (black) polycarbonate.

CABLAGGIO /
WIRING

classe I
class I

Alimentazione 220~240 V Ac 50-60 Hz
Feeding 220~240 V Ac 50-60 Hz

SU RICHIESTA /
VERSIONS ON REQUEST

(ove possibile)
(if possible)

alimentatore elettronico dimmerabile.
dimmable electronic ballast

alimentatore elettronico dimmerabile DALI.
DALI dimmable electronic ballast

complesso di emergenza 1h.
emergency unit 1h

NORMATIVE / REGULATIONS

CEI EN 60598-1
CEI 34-21
CEI EN 60598-2-2
EN 62031
Sicurezza fotobiologica delle lampade e sistemi di lampade, CEI EN 62471; IEC/TR 62471-2.
Photobiological safety of lamps and lamp system CEI EN 62471 IEC/TR 62471-2
Rischio esente – GR 0
Exempt risk – GR 0

DIRETTIVE / DIRECTIVES

2006/95/CE
2004/108/CE

/ **TILE-D** 9738

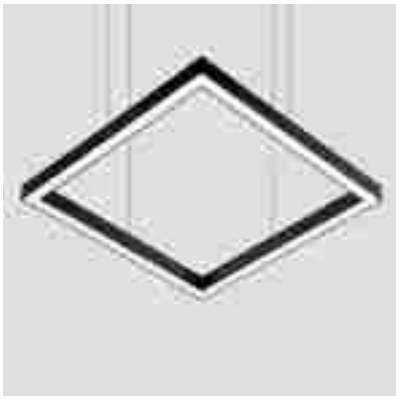

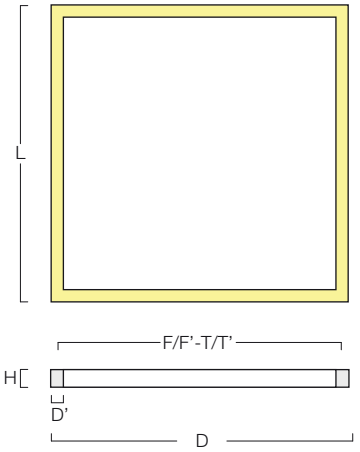

DATI DIMENSIONALI / DIMENSIONAL DATA

LAMP.	Ra	mA	lm	W	D	L	H	D'	F/T	F'/T'	kg	m^3
LED 3000 K	80	350	5360	32,8	610	610	69	50	560	560	6,00	0,030
LED 4000 K	80	350	5600	32,8	610	610	69	50	560	560	6,00	0,030
LED 3000 K	80	350	8040	49,2	890	890	69	50	840	840	9,20	0,064
LED 4000 K	80	350	8440	49,2	890	890	69	50	840	840	9,20	0,064
LED 3000 K	80	350	10720	65,6	1170	1170	69	50	1120	1120	12,00	0,110
LED 4000 K	80	350	11200	65,6	1170	1170	69	50	1120	1120	12,00	0,110
LED 3000 K	80	350	13400	82,0	1450	1450	69	50	1400	1400	16,00	0,168
LED 4000 K	80	350	14040	82,0	1450	1450	69	50	1400	1400	16,00	0,168
LED 3000 K	80	350	16080	98,4	1730	1730	69	50	1680	1680	18,00	0,239
LED 4000 K	80	350	16800	98,4	1730	1730	69	50	1680	1680	18,00	0,239

LAMP.	Ra	mA	lm	W	EL. COD	DIM. COD	EL. + EME COD
LED 3000 K	80	350	5360	32,8	**97383WW0610E0B**	**97383WW0610D0B**	**97383WW0610EMB**
LED 4000 K	80	350	5600	32,8	**97383NW0610E0B**	**97383NW0610D0B**	**97383NW0610EMB**
LED 3000 K	80	350	8040	49,2	**97383WW0890E0B**	**97383WW0890D0B**	**97383WW0890EMB**
LED 4000 K	80	350	8440	49,2	**97383NW0890E0B**	**97383NW0890D0B**	**97383NW0890EMB**
LED 3000 K	80	350	10720	65,6	**97383WW1170E0B**	**97383WW1170D0B**	**97383WW1170EMB**
LED 4000 K	80	350	11200	65,6	**97383NW1170E0B**	**97383NW1170D0B**	**97383NW1170EMB**
LED 3000 K	80	350	13400	82,0	**97383WW1450E0B**	**97383WW1450D0B**	**97383WW1450EMB**
LED 4000 K	80	350	14040	82,0	**97383NW1450E0B**	**97383NW1450D0B**	**97383NW1450EMB**
LED 3000 K	80	350	16080	98,4	**97383WW1730E0B**	**97383WW1730D0B**	**97383WW1730EMB**
LED 4000 K	80	350	16800	98,4	**97383NW1730E0B**	**97383NW1730D0B**	**97383NW1730EMB**

Metalmek

/
TILE-H

APPLICAZIONE / APPLICATION

AREA COMMERCIALE / COMMERCIAL AREA

LOCALE PUBBLICO / PUBLIC HALL

LOCALE RESIDENZIALE / RESIDENTIAL HALL

NEGOZIO / SHOP

GRANDI AREE COMMERCIALI / LARGE COMMERCIAL AREAS

/
TILE-H

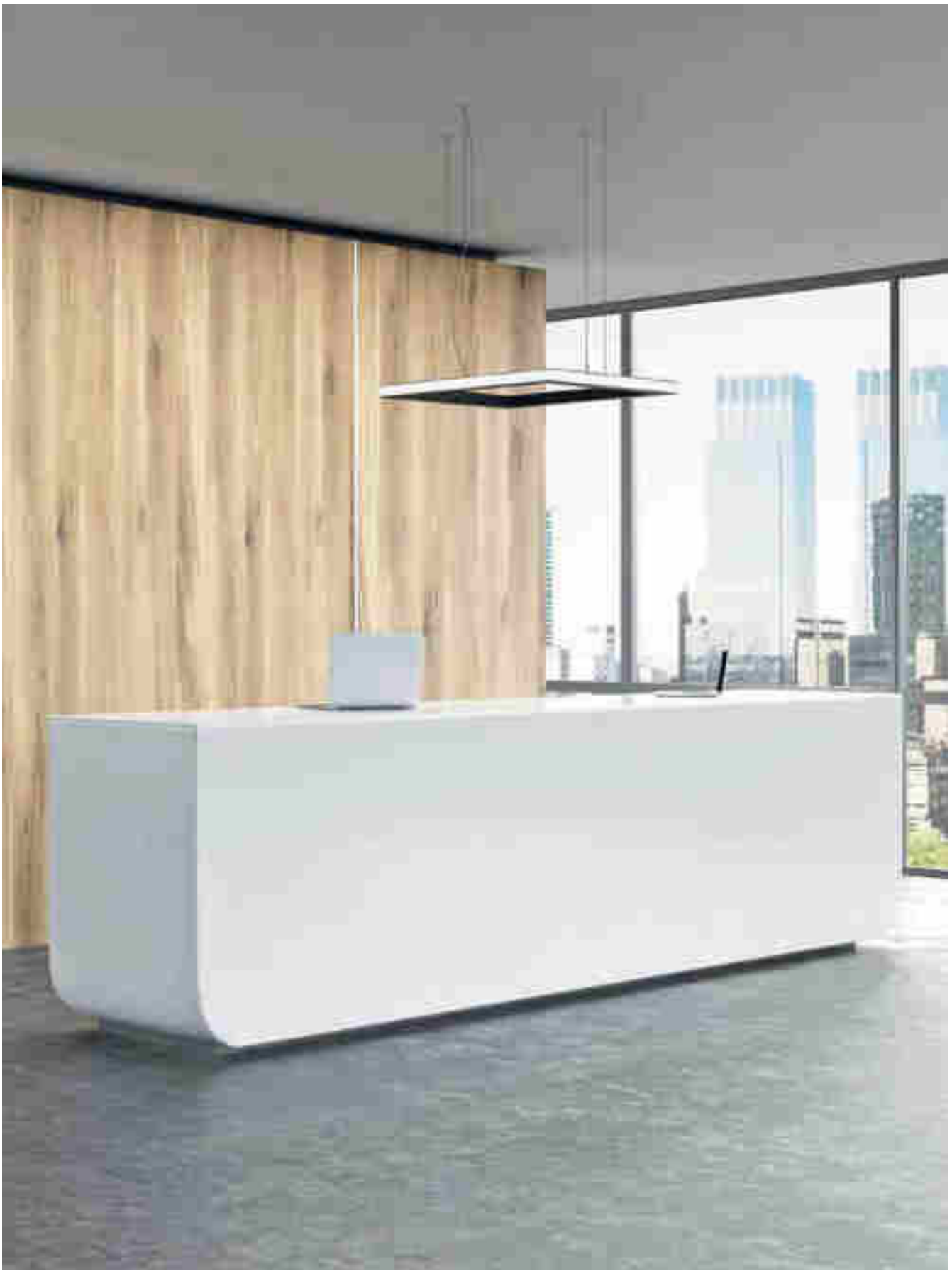

/
TILE-H

M H
H

/
TILE-H
9733

TIPI DI INSTALLAZIONE /
MOUNTINGS

Sospensione / Suspended fitting

CORPO /
BODY

in estruso di alluminio, verniciato con polveri epossipoliestere SOLVENT FREE di colore bianco, nero, grigio o altri colori su richiesta, termoindurenti a 180°C, con pretrattamento superficiale di fosfatazione.
in extruded aluminium, painted with SOLVENT-FREE, white, black, grey or other colours upon request, epoxy polyester powders, thermosetting at 180°C, after phosphate treatment.

EMISSIONE LUMINOSA /
LIGHT EMISSION

Diretta-Indiretta
Direct-Indirect

Simmetrica
Symmetric

DISPOSITIVO OTTICO /
OPTICAL DEVICE

Diffusore in policarbonato opale.
Diffuser in opal polycarbonate.

CABLAGGIO /
WIRING

classe I
class I

Alimentazione 220~240 V Ac 50-60 Hz
Feeding 220~240 V Ac 50-60 Hz

SU RICHIESTA /
VERSIONS ON REQUEST

(ove possibile)
(if possible)

alimentatore elettronico dimmerabile.
dimmable electronic ballast

alimentatore elettronico dimmerabile DALI.
DALI dimmable electronic ballast

complesso di emergenza 1h.
emergency unit 1h

ACCESSORI /
ACCESSORIES

Accessori per l'installazione inclusi.
Installation accessories included.

NORMATIVE / REGULATIONS

CEI EN 60598-1
CEI 34-21
CEI EN 60598-2-2
EN 62031
Sicurezza fotobiologica delle lampade e sistemi di lampade, CEI EN 62471; IEC/TR 62471-2.
Photobiological safety of lamps and lamp system CEI EN 62471 IEC/TR 62471-2
Rischio esente – GR 0
Exempt risk – GR 0

DIRETTIVE / DIRECTIVES

2006/95/CE
2004/108/CE

/ **TILE-H** 9733

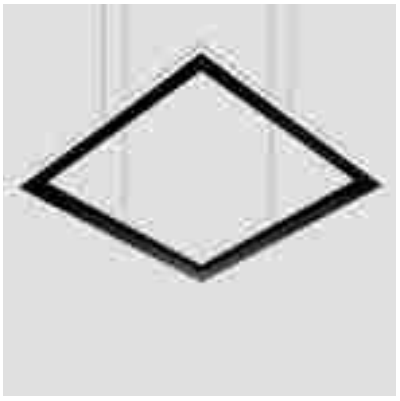

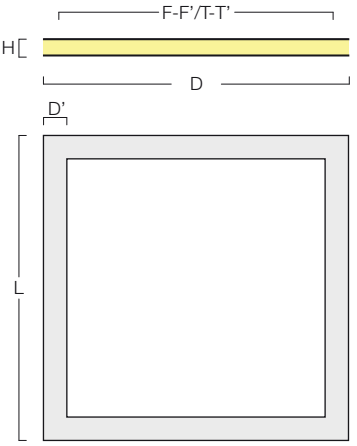

DATI DIMENSIONALI / DIMENSIONAL DATA

LAMP.	Ra	mA	lm	W	D	L	H	D'	T	T'	kg	m^3
LED 3000 K	80	350	5360	32,8	621	621	50	69	575	575	6,00	0,024
LED 4000 K	80	350	5600	32,8	621	621	50	69	575	575	6,00	0,024
LED 3000 K	80	350	8040	49,2	901	901	50	69	855	855	9,20	0,050
LED 4000 K	80	350	8440	49,2	901	901	50	69	855	855	9,20	0,050
LED 3000 K	80	350	10720	65,6	1181	1181	50	69	1135	1135	12,00	0,085
LED 4000 K	80	350	11200	65,6	1181	1181	50	69	1135	1135	12,00	0,085

LAMP.	Ra	mA	lm	W	EL. COD	DIM. COD	EL. + EME COD
LED 3000 K	80	350	5360	32,8	**97333WW0621E0B**	**97333WW0621D0B**	**97333WW0621EMB**
LED 4000 K	80	350	5600	32,8	**97333NW0621E0B**	**97333NW0621D0B**	**97333NW0621EMB**
LED 3000 K	80	350	8040	49,2	**97333WW0901E0B**	**97333WW0901D0B**	**97333WW0901EMB**
LED 4000 K	80	350	8440	49,2	**97333NW0901E0B**	**97333NW0901D0B**	**97333NW0901EMB**
LED 3000 K	80	350	10720	65,6	**97333WW1181E0B**	**97333WW1181D0B**	**97333WW1181EMB**
LED 4000 K	80	350	11200	65,6	**97333NW1181E0B**	**97333NW1181D0B**	**97333NW1181EMB**

/
TILE-H
9734

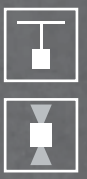

TIPI DI INSTALLAZIONE /
MOUNTINGS

Sospensione / Suspended fitting

CORPO /
BODY

in estruso di alluminio, verniciato con polveri epossipoliestere SOLVENT FREE di colore bianco, nero, grigio o altri colori su richiesta, termoindurenti a 180°C, con pretrattamento superficiale di fosfatazione.
in extruded aluminium, painted with SOLVENT-FREE, white, black, grey or other colours upon request, epoxy polyester powders, thermosetting at 180°C, after phosphate treatment.

EMISSIONE LUMINOSA /
LIGHT EMISSION

Diretta-Indiretta
Direct-Indirect

Simmetrica
Symmetric

DISPOSITIVO OTTICO /
OPTICAL DEVICE

Diffusore in policarbonato nero.
Diffuser in coloured (black) polycarbonate.

CABLAGGIO /
WIRING

classe I
class I

Alimentazione 220~240 V Ac 50-60 Hz
Feeding 220~240 V Ac 50-60 Hz

SU RICHIESTA /
VERSIONS ON REQUEST

(ove possibile)
(if possible)

alimentatore elettronico dimmerabile.
dimmable electronic ballast

alimentatore elettronico dimmerabile DALI.
DALI dimmable electronic ballast

complesso di emergenza 1h.
emergency unit 1h

NORMATIVE / REGULATIONS

CEI EN 60598-1
CEI 34-21
CEI EN 60598-2-2
EN 62031
Sicurezza fotobiologica delle lampade e sistemi di lampade, CEI EN 62471; IEC/TR 62471-2.
Photobiological safety of lamps and lamp system CEI EN 62471 IEC/TR 62471-2
Rischio esente – GR 0
Exempt risk – GR 0

DIRETTIVE / DIRECTIVES

2006/95/CE
2004/108/CE

/ **TILE-H** 9734

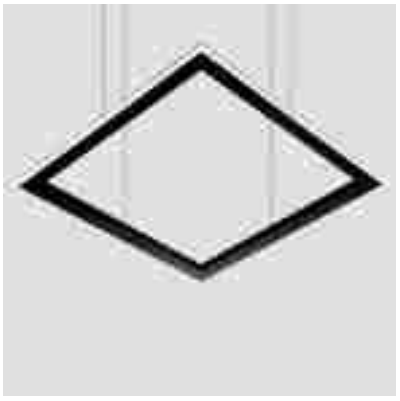

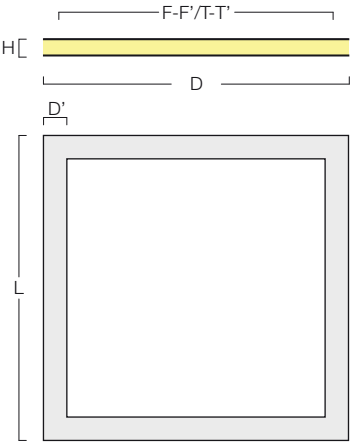

DATI DIMENSIONALI / DIMENSIONAL DATA

LAMP.	Ra	mA	lm	W	D	L	H	D'	T	T'	kg	m^3
LED 3000 K	80	350	5360	32,8	621	621	50	69	575	575	6,00	0,024
LED 4000 K	80	350	5600	32,8	621	621	50	69	575	575	6,00	0,024
LED 3000 K	80	350	8040	49,2	901	901	50	69	855	855	9,20	0,050
LED 4000 K	80	350	8440	49,2	901	901	50	69	855	855	9,20	0,050
LED 3000 K	80	350	10720	65,6	1181	1181	50	69	1135	1135	12,00	0,085
LED 4000 K	80	350	11200	65,6	1181	1181	50	69	1135	1135	12,00	0,085

LAMP.	Ra	mA	lm	W	EL. COD	DIM. COD	EL. + EME COD
LED 3000 K	80	350	5360	32,8	**97343WW0621E0B**	**97343WW0621D0B**	**97343WW0621EMB**
LED 4000 K	80	350	5600	32,8	**97343NW0621E0B**	**97343NW0621D0B**	**97343NW0621EMB**
LED 3000 K	80	350	8040	49,2	**97343WW0901E0B**	**97343WW0901D0B**	**97343WW0901EMB**
LED 4000 K	80	350	8440	49,2	**97343NW0901E0B**	**97343NW0901D0B**	**97343NW0901EMB**
LED 3000 K	80	350	10720	65,6	**97343WW1181E0B**	**97343WW1181D0B**	**97343WW1181EMB**
LED 4000 K	80	350	11200	65,6	**97343NW1181E0B**	**97343NW1181D0B**	**97343NW1181EMB**

Metalmek

/
VECTOR A

APPLICAZIONE / APPLICATION

AREA COMMERCIALE / COMMERCIAL AREA

LOCALE PUBBLICO / PUBLIC HALL

LOCALE RESIDENZIALE / RESIDENTIAL HALL

UFFICIO / OFFICE

NEGOZIO / SHOP

GRANDI AREE COMMERCIALI / LARGE COMMERCIAL AREAS

/
VECTOR A

/
VECTOR A

/
VECTOR A
9810

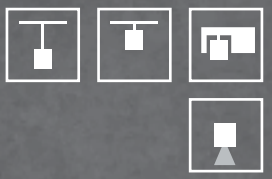

TIPI DI INSTALLAZIONE /
MOUNTINGS

Sospensione / Suspended fitting

Plafone / Surface mounted fitting

Incasso / Built-in fitting

CORPO /
BODY

in estruso di alluminio, verniciato con polveri epossipoliestere SOLVENT FREE di colore bianco, nero, grigio o altri colori su richiesta, termoindurenti a 180°C, con pretrattamento superficiale di fosfatazione.
in extruded aluminium, painted with SOLVENT-FREE, white, black, grey or other colours upon request, epoxy polyester powders, thermosetting at 180°C, after phosphate treatment.

EMISSIONE LUMINOSA /
LIGHT EMISSION

Diretta
Direct

Simmetrica
Symmetric

DISPOSITIVO OTTICO /
OPTICAL DEVICE

Diffusore in policarbonato opale.
Diffuser in opal polycarbonate.

CABLAGGIO /
WIRING

classe I
class I

Alimentazione 220~240 V Ac 50-60 Hz
Feeding 220~240 V Ac 50-60 Hz

SU RICHIESTA /
VERSIONS ON REQUEST

(ove possibile)
(if possible)

alimentatore elettronico dimmerabile.
dimmable electronic ballast

alimentatore elettronico dimmerabile DALI.
DALI dimmable electronic ballast

complesso di emergenza 1h.
emergency unit 1h

NORMATIVE / REGULATIONS

CEI EN 60598-1
CEI 34-21
CEI EN 60598-2-2
EN 62031
Sicurezza fotobiologica delle lampade e sistemi di lampade, CEI EN 62471; IEC/TR 62471-2.
Photobiological safety of lamps and lamp system CEI EN 62471 IEC/TR 62471-2
Rischio esente – GR 0
Exempt risk – GR 0

DIRETTIVE / DIRECTIVES

2006/95/CE
2004/108/CE

/ **VECTOR A** 9810

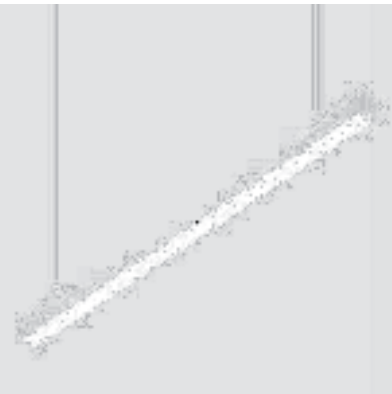

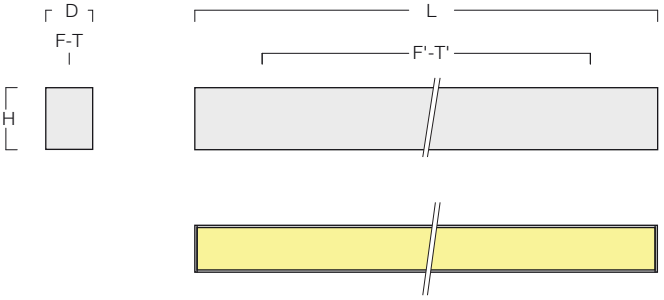

DATI DIMENSIONALI / DIMENSIONAL DATA

LAMP.	Ra	mA	lm	W	D	L	H	F/T	F'/T'	S	S'	kg	m³
LED 3000 K	80	350	1340	8,2	50	575	69	C	251	577	52	1,50	0,003
LED 4000 K	80	350	1400	8,2	50	575	69	C	251	577	52	1,50	0,003
LED 3000 K	80	350	2010	12,3	50	855	69	C	531	857	52	2,30	0,004
LED 4000 K	80	350	2110	12,3	50	855	69	C	531	857	52	2,30	0,004
LED 3000 K	80	350	2680	16,4	50	1135	69	C	811	1137	52	3,00	0,005
LED 4000 K	80	350	2800	16,4	50	1135	69	C	811	1137	52	3,00	0,005
LED 3000 K	80	350	3350	20,5	50	1415	69	C	1091	1417	52	3,80	0,007
LED 4000 K	80	350	3510	20,5	50	1415	69	C	1091	1417	52	3,80	0,007
LED 3000 K	80	350	4020	24,6	50	1695	69	C	1371	1697	52	4,50	0,008
LED 4000 K	80	350	4200	24,6	50	1695	69	C	1371	1697	52	4,50	0,008
LED 3000 K	80	350	4690	28,7	50	1975	69	C	1651	1977	52	5,20	0,009
LED 4000 K	80	350	4910	28,7	50	1975	69	C	1651	1977	52	5,20	0,009
LED 3000 K	80	350	5360	32,8	50	2255	69	C	1931	2257	52	6,00	0,011
LED 4000 K	80	350	5600	32,8	50	2255	69	C	1931	2257	52	6,00	0,011

LAMP.	Ra	mA	lm	W	EL. COD	DIM. COD	EL. + EME COD
LED 3000 K	80	350	1340	8,2	**98103WW0565E0B**	**98103WW0565D0B**	-
LED 4000 K	80	350	1400	8,2	**98103NW0565E0B**	**98103NW0565D0B**	-
LED 3000 K	80	350	2010	12,3	**98103WW0855E0B**	**98103WW0855D0B**	-
LED 4000 K	80	350	2110	12,3	**98103NW0855E0B**	**98103NW0855D0B**	-
LED 3000 K	80	350	2680	16,4	**98103WW1135E0B**	**98103WW1135D0B**	**98103WW1135EMB**
LED 4000 K	80	350	2800	16,4	**98103NW1135E0B**	**98103NW1135D0B**	**98103NW1135EMB**
LED 3000 K	80	350	3350	20,5	**98103WW1415E0B**	**98103WW1415D0B**	**98103WW1415EMB**
LED 4000 K	80	350	3510	20,5	**98103NW1415E0B**	**98103NW1415D0B**	**98103NW1415EMB**
LED 3000 K	80	350	4020	24,6	**98103WW1695E0B**	**98103WW1695D0B**	**98103WW1695EMB**
LED 4000 K	80	350	4200	24,6	**98103NW1695E0B**	**98103NW1695D0B**	**98103NW1695EMB**
LED 3000 K	80	350	4690	28,7	**98103WW1975E0B**	**98103WW1975D0B**	**98103WW1975EMB**
LED 4000 K	80	350	4910	28,7	**98103NW1975E0B**	**98103NW1975D0B**	**98103NW1975EMB**
LED 3000 K	80	350	5360	32,8	**98103WW2255E0B**	**98103WW2255D0B**	**98103WW2255EMB**
LED 4000 K	80	350	5600	32,8	**98103NW2255E0B**	**98103NW2255D0B**	**98103NW2255EMB**

/
VECTOR A
9813

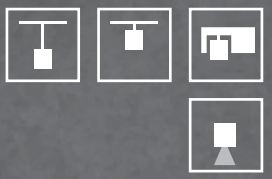

TIPI DI INSTALLAZIONE /
MOUNTINGS

Sospensione / Suspended fitting

Plafone / Surface mounted fitting

Incasso / Built-in fitting

CORPO /
BODY

in estruso di alluminio, verniciato con polveri epossipoliestere SOLVENT FREE di colore bianco, nero, grigio o altri colori su richiesta, termoindurenti a 180°C, con pretrattamento superficiale di fosfatazione.
in extruded aluminium, painted with SOLVENT-FREE, white, black, grey or other colours upon request, epoxy polyester powders, thermosetting at 180°C, after phosphate treatment.

EMISSIONE LUMINOSA /
LIGHT EMISSION

Diretta
Direct

Simmetrica
Symmetric

DISPOSITIVO OTTICO /
OPTICAL DEVICE

Diffusore in policarbonato nero.
Diffuser in coloured (black) polycarbonate.

CABLAGGIO /
WIRING

classe I
class I

Alimentazione 220~240 V Ac 50-60 Hz
Feeding 220~240 V Ac 50-60 Hz

SU RICHIESTA /
VERSIONS ON REQUEST

(ove possibile)
(if possible)

alimentatore elettronico dimmerabile.
dimmable electronic ballast

alimentatore elettronico dimmerabile DALI.
DALI dimmable electronic ballast

complesso di emergenza 1h.
emergency unit 1h

NORMATIVE / REGULATIONS

CEI EN 60598-1
CEI 34-21
CEI EN 60598-2-2
EN 62031
Sicurezza fotobiologica delle lampade e sistemi di lampade, CEI EN 62471; IEC/TR 62471-2.
Photobiological safety of lamps and lamp system CEI EN 62471 IEC/TR 62471-2
Rischio esente – GR 0
Exempt risk – GR 0

DIRETTIVE / DIRECTIVES

2006/95/CE
2004/108/CE

/ **VECTOR A** 9813

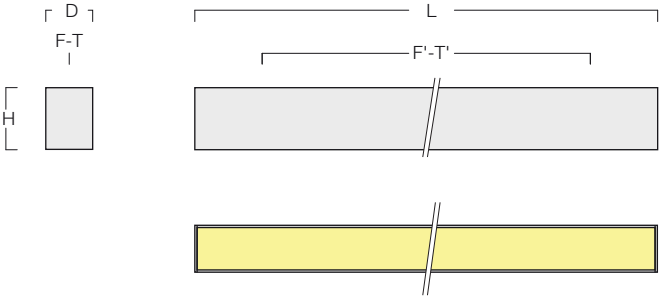

DATI DIMENSIONALI / DIMENSIONAL DATA

LAMP.	Ra	mA	lm	W	D	L	H	F/T	F'/T'	S	S'	kg	m³
LED 3000 K	80	350	1340	8,2	50	575	69	C	251	577	52	1,50	0,003
LED 4000 K	80	350	1400	8,2	50	575	69	C	251	577	52	1,50	0,003
LED 3000 K	80	350	2010	12,3	50	855	69	C	531	857	52	2,30	0,004
LED 4000 K	80	350	2110	12,3	50	855	69	C	531	857	52	2,30	0,004
LED 3000 K	80	350	2680	16,4	50	1135	69	C	811	1137	52	3,00	0,005
LED 4000 K	80	350	2800	16,4	50	1135	69	C	811	1137	52	3,00	0,005
LED 3000 K	80	350	3350	20,5	50	1415	69	C	1091	1417	52	3,80	0,007
LED 4000 K	80	350	3510	20,5	50	1415	69	C	1091	1417	52	3,80	0,007
LED 3000 K	80	350	4020	24,6	50	1695	69	C	1371	1697	52	4,50	0,008
LED 4000 K	80	350	4200	24,6	50	1695	69	C	1371	1697	52	4,50	0,008
LED 3000 K	80	350	4690	28,7	50	1975	69	C	1651	1977	52	5,20	0,009
LED 4000 K	80	350	4910	28,7	50	1975	69	C	1651	1977	52	5,20	0,009
LED 3000 K	80	350	5360	32,8	50	2255	69	C	1931	2257	52	6,00	0,011
LED 4000 K	80	350	5600	32,8	50	2255	69	C	1931	2257	52	6,00	0,011

LAMP.	Ra	mA	lm	W	EL. COD	DIM. COD	EL. + EME COD
LED 3000 K	80	350	1340	8,2	**98133WW0565E0B**	**98133WW0565D0B**	-
LED 4000 K	80	350	1400	8,2	**98133NW0565E0B**	**98133NW0565D0B**	-
LED 3000 K	80	350	2010	12,3	**98133WW0855E0B**	**98133WW0855D0B**	-
LED 4000 K	80	350	2110	12,3	**98133NW0855E0B**	**98133NW0855D0B**	-
LED 3000 K	80	350	2680	16,4	**98133WW1135E0B**	**98133WW1135D0B**	**98133WW1135EMB**
LED 4000 K	80	350	2800	16,4	**98133NW1135E0B**	**98133NW1135D0B**	**98133NW1135EMB**
LED 3000 K	80	350	3350	20,5	**98133WW1415E0B**	**98133WW1415D0B**	**98133WW1415EMB**
LED 4000 K	80	350	3510	20,5	**98133NW1415E0B**	**98133NW1415D0B**	**98133NW1415EMB**
LED 3000 K	80	350	4020	24,6	**98133WW1695E0B**	**98133WW1695D0B**	**98133WW1695EMB**
LED 4000 K	80	350	4200	24,6	**98133NW1695E0B**	**98133NW1695D0B**	**98133NW1695EMB**
LED 3000 K	80	350	4690	28,7	**98133WW1975E0B**	**98133WW1975D0B**	**98133WW1975EMB**
LED 4000 K	80	350	4910	28,7	**98133NW1975E0B**	**98133NW1975D0B**	**98133NW1975EMB**
LED 3000 K	80	350	5360	32,8	**98133WW2255E0B**	**98133WW2255D0B**	**98133WW2255EMB**
LED 4000 K	80	350	5600	32,8	**98133NW2255E0B**	**98133NW2255D0B**	**98133NW2255EMB**

/
VECTOR A
9814

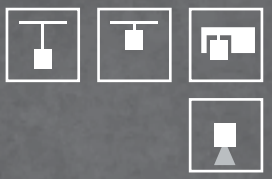

TIPI DI INSTALLAZIONE /
MOUNTINGS

Sospensione / Suspended fitting

Plafone / Surface mounted fitting

Incasso / Built-in fitting

CORPO /
BODY

in estruso di alluminio, verniciato con polveri epossipoliestere SOLVENT FREE di colore bianco, nero, grigio o altri colori su richiesta, termoindurenti a 180°C, con pretrattamento superficiale di fosfatazione.
in extruded aluminium, painted with SOLVENT-FREE, white, black, grey or other colours upon request, epoxy polyester powders, thermosetting at 180°C, after phosphate treatment.

EMISSIONE LUMINOSA /
LIGHT EMISSION

Diretta
Direct

Simmetrica
Symmetric

DISPOSITIVO OTTICO /
OPTICAL DEVICE

Diffusore in policarbonato trasparente microprismatizzato.
Diffuser in microprismatic, transparent polycarbonate.

CABLAGGIO /
WIRING

classe I
class I

Alimentazione 220~240 V Ac 50-60 Hz
Feeding 220~240 V Ac 50-60 Hz

SU RICHIESTA /
VERSIONS ON REQUEST

(ove possibile)
(if possible)

alimentatore elettronico dimmerabile.
dimmable electronic ballast

alimentatore elettronico dimmerabile DALI.
DALI dimmable electronic ballast

complesso di emergenza 1h.
emergency unit 1h

NORMATIVE / REGULATIONS

CEI EN 60598-1
CEI 34-21
CEI EN 60598-2-2
EN 62031
Sicurezza fotobiologica delle lampade e sistemi di lampade, CEI EN 62471; IEC/TR 62471-2.
Photobiological safety of lamps and lamp system CEI EN 62471 IEC/TR 62471-2
Rischio esente – GR 0
Exempt risk – GR 0

DIRETTIVE / DIRECTIVES

2006/95/CE
2004/108/CE

/ **VECTOR A** 9814

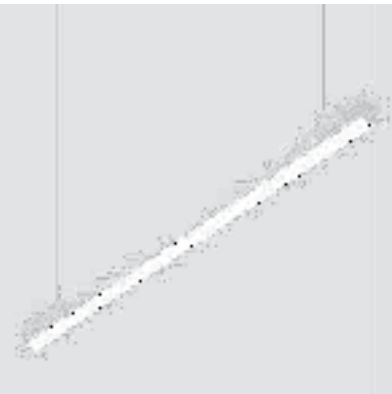

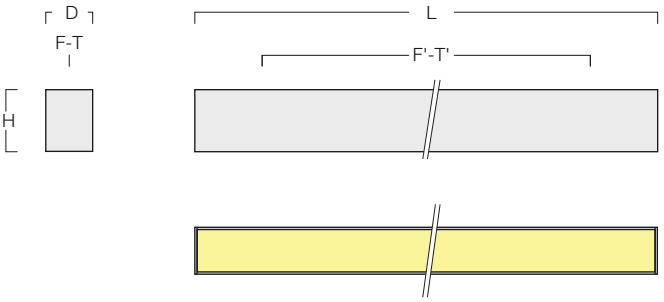

DATI DIMENSIONALI / DIMENSIONAL DATA

LAMP.	Ra	mA	lm	W	D	L	H	F/T	F'/T'	S	S'	kg	m³
LED 3000 K	80	350	1340	8,2	50	575	69	C	251	577	52	1,50	0,003
LED 4000 K	80	350	1400	8,2	50	575	69	C	251	577	52	1,50	0,003
LED 3000 K	80	350	2010	12,3	50	855	69	C	531	857	52	2,30	0,004
LED 4000 K	80	350	2110	12,3	50	855	69	C	531	857	52	2,30	0,004
LED 3000 K	80	350	2680	16,4	50	1135	69	C	811	1137	52	3,00	0,005
LED 4000 K	80	350	2800	16,4	50	1135	69	C	811	1137	52	3,00	0,005
LED 3000 K	80	350	3350	20,5	50	1415	69	C	1091	1417	52	3,80	0,007
LED 4000 K	80	350	3510	20,5	50	1415	69	C	1091	1417	52	3,80	0,007
LED 3000 K	80	350	4020	24,6	50	1695	69	C	1371	1697	52	4,50	0,008
LED 4000 K	80	350	4200	24,6	50	1695	69	C	1371	1697	52	4,50	0,008
LED 3000 K	80	350	4690	28,7	50	1975	69	C	1651	1977	52	5,20	0,009
LED 4000 K	80	350	4910	28,7	50	1975	69	C	1651	1977	52	5,20	0,009
LED 3000 K	80	350	5360	32,8	50	2255	69	C	1931	2257	52	6,00	0,011
LED 4000 K	80	350	5600	32,8	50	2255	69	C	1931	2257	52	6,00	0,011

LAMP.	Ra	mA	lm	W	EL. COD	DIM. COD	EL. + EME COD
LED 3000 K	80	350	1340	8,2	**98143WW0565E0B**	**98143WW0565D0B**	-
LED 4000 K	80	350	1400	8,2	**98143NW0565E0B**	**98143NW0565D0B**	-
LED 3000 K	80	350	2010	12,3	**98143WW0855E0B**	**98143WW0855D0B**	-
LED 4000 K	80	350	2110	12,3	**98143NW0855E0B**	**98143NW0855D0B**	-
LED 3000 K	80	350	2680	16,4	**98143WW1135E0B**	**98143WW1135D0B**	**98143WW1135EMB**
LED 4000 K	80	350	2800	16,4	**98143NW1135E0B**	**98143NW1135D0B**	**98143NW1135EMB**
LED 3000 K	80	350	3350	20,5	**98143WW1415E0B**	**98143WW1415D0B**	**98143WW1415EMB**
LED 4000 K	80	350	3510	20,5	**98143NW1415E0B**	**98143NW1415D0B**	**98143NW1415EMB**
LED 3000 K	80	350	4020	24,6	**98143WW1695E0B**	**98143WW1695D0B**	**98143WW1695EMB**
LED 4000 K	80	350	4200	24,6	**98143NW1695E0B**	**98143NW1695D0B**	**98143NW1695EMB**
LED 3000 K	80	350	4690	28,7	**98143WW1975E0B**	**98143WW1975D0B**	**98143WW1975EMB**
LED 4000 K	80	350	4910	28,7	**98143NW1975E0B**	**98143NW1975D0B**	**98143NW1975EMB**
LED 3000 K	80	350	5360	32,8	**98143WW2255E0B**	**98143WW2255D0B**	**98143WW2255EMB**
LED 4000 K	80	350	5600	32,8	**98143NW2255E0B**	**98143NW2255D0B**	**98143NW2255EMB**

Metalmek

/
VECTOR
M - M FRAME
L - L FRAME

APPLICAZIONE / APPLICATION

CORRIDOIO PUBBLICO / PUBLIC CORRIDOR

LOCALE PUBBLICO / PUBLIC HALL

LOCALE RESIDENZIALE / RESIDENTIAL HALL

UFFICIO / OFFICE

NEGOZIO / SHOP

GRANDI AREE COMMERCIALI / LARGE COMMERCIAL AREAS

/
VECTOR M - M FRAME - L - L FRAME

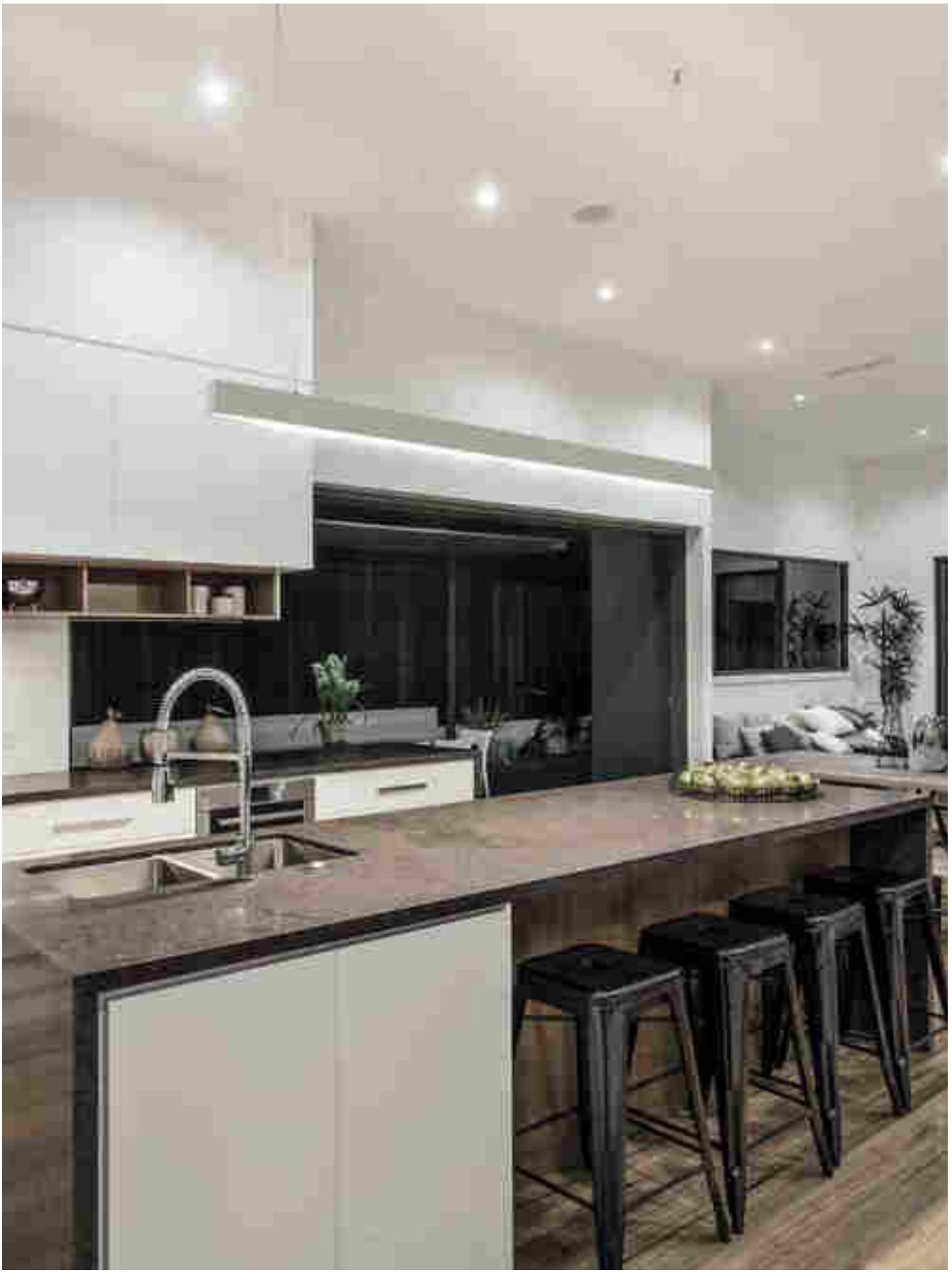

/
VECTOR M

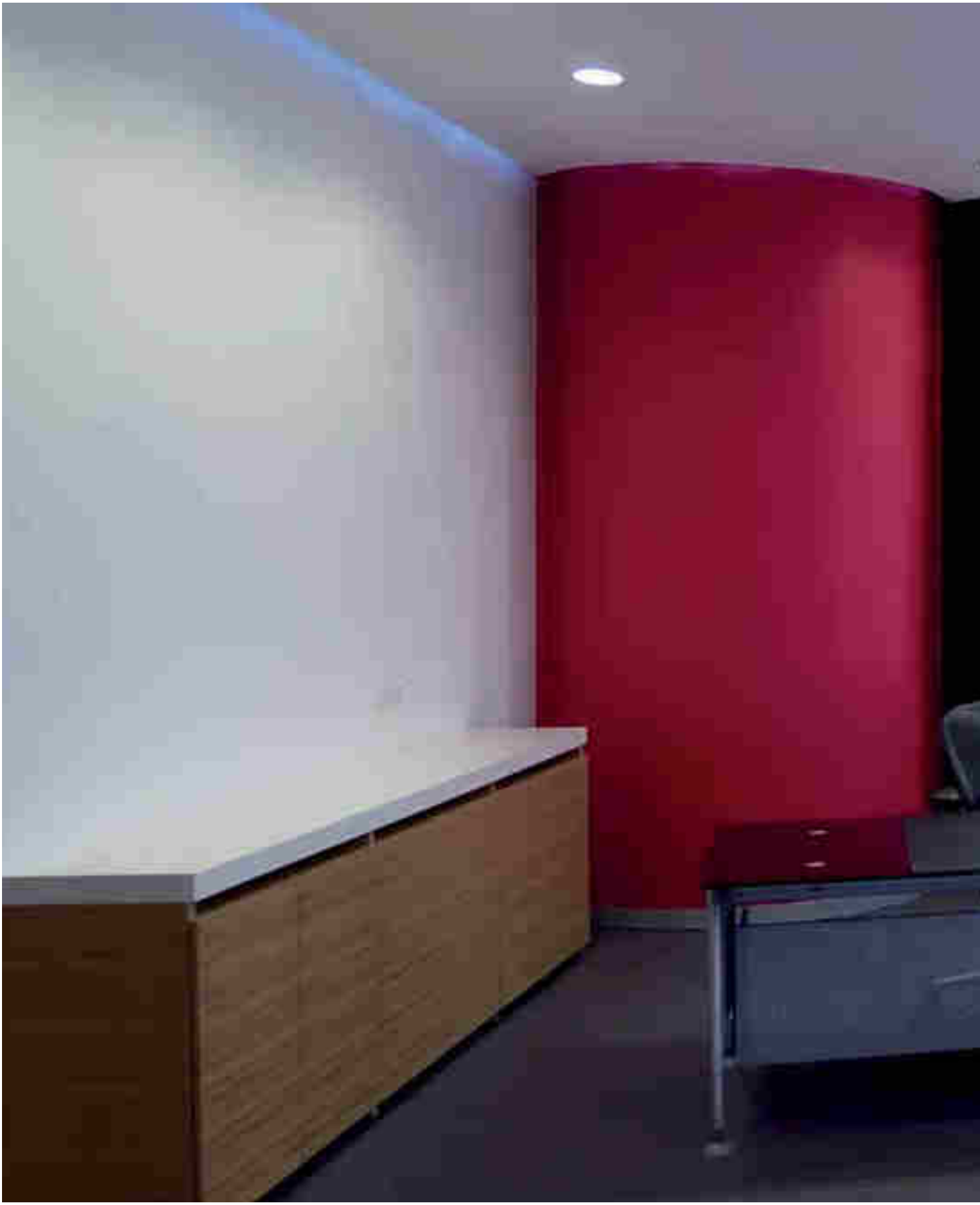

/
VECTOR M
9725

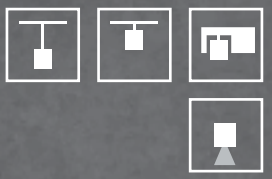

TIPI DI INSTALLAZIONE /
MOUNTINGS

Sospensione / Suspended fitting

Plafone / Surface mounted fitting

Incasso / Built-in fitting

CORPO /
BODY

in estruso di alluminio, verniciato con polveri epossipoliestere SOLVENT FREE di colore bianco, nero, grigio o altri colori su richiesta, termoindurenti a 180°C, con pretrattamento superficiale di fosfatazione.
in extruded aluminium, painted with SOLVENT-FREE, white, black, grey or other colours upon request, epoxy polyester powders, thermosetting at 180°C, after phosphate treatment.

EMISSIONE LUMINOSA /
LIGHT EMISSION

Diretta
Direct

Simmetrica
Symmetric

DISPOSITIVO OTTICO /
OPTICAL DEVICE

Diffusore in policarbonato opale.
Diffuser in opal polycarbonate.

CABLAGGIO /
WIRING

classe I
class I

Alimentazione 220~240 V Ac 50-60 Hz
Feeding 220~240 V Ac 50-60 Hz

SU RICHIESTA /
VERSIONS ON REQUEST

(ove possibile)
(if possible)

alimentatore elettronico dimmerabile.
dimmable electronic ballast

alimentatore elettronico dimmerabile DALI.
DALI dimmable electronic ballast

complesso di emergenza 1h.
emergency unit 1h

ACCESSORI /
ACCESSORIES

4417SP-2: Kit per sospensione (set di 2 pezzi) costituito da un dispositivo di regolazione micrometrica, un cavetto d'acciaio e un rosone in ottone cromato.
4417SP-2: Suspension kit (2-piece set) consisting of steel cable, micrometric regulation device and chromed brass cover.

4406: Kit per alimentazione costituito da un cavo (2P+T) dialimentazione trasparente, un rosone in plastica in colore grigio. Dotato di morsettiera, fermacavo e accessori per il fissaggio.
4406: Feeding kit consisting of feeding cable (2P+T) in transparent colour, grey plastic cover. Equipped with connection block, cablegland and fixing accessories.

STIVCM: Kit installazione (set di 2 pezzi) su controsoffitti in cartongesso.
STIVCM: Kit installation (2-piece set) into plasterboard ceilings.

4406-5: Kit per alimentazione costituito da un cavo (4P+T) dialimentazione, un rosone in plastica in colore grigio. Dotato di morsettiera, fermacavo e accessori per il fissaggio.
4406-5: Feeding kit consisting of feeding cable (4P+T), colour grey plastic cover. Equipped with connection block, cablegland and fixing accessories.

4406-5TR: Kit per alimentazione costituito da un cavo (4P+T) dialimentazione trasparente, un rosone in plastica in colore grigio. Dotato di morsettiera, fermacavo e accessori per il fissaggio.
4406-5TR: Feeding kit consisting of feeding cable (4P+T) in transparent colour, grey plastic cover. Equipped with connection block, cablegland and fixing accessories.

NORMATIVE / REGULATIONS

CEI EN 60598-1
CEI 34-21
CEI EN 60598-2-2
EN 62031
Sicurezza fotobiologica delle lampade e sistemi di lampade, CEI EN 62471; IEC/TR 62471-2.
Photobiological safety of lamps and lamp system CEI EN 62471 IEC/TR 62471-2
Rischio esente – GR 0
Exempt risk – GR 0

DIRETTIVE / DIRECTIVES

2006/95/CE
2004/108/CE

/ **VECTOR M** 9725

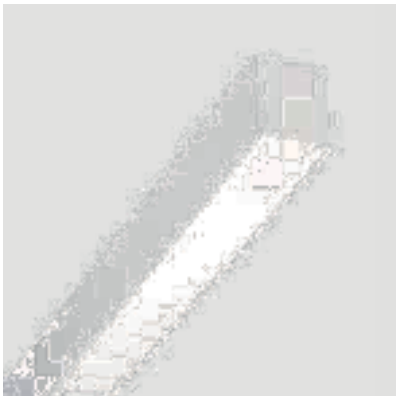

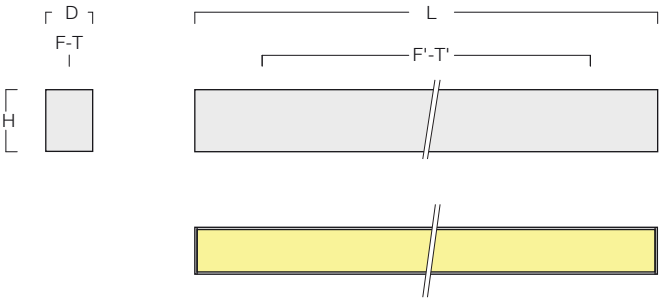

DATI DIMENSIONALI / DIMENSIONAL DATA

LAMP.	Ra	mA	lm	W	D	L	H	F/T	F'/T'	S	S'	kg	m³
LED 3000 K	80	350	2680	16,4	62	1141	82	C	634	1143	64	3,80	0,008
LED 4000 K	80	350	2800	16,4	62	1141	82	C	634	1143	64	3,80	0,008
LED 3000 K	80	350	3350	20,5	62	1421	82	C	914	1423	64	4,70	0,009
LED 4000 K	80	350	3510	20,5	62	1421	82	C	914	1423	64	4,70	0,009

LAMP.	Ra	mA	lm	W	EL. COD	DIM. COD	EL. + EME COD
LED 3000 K	80	350	2680	16,4	**9725WW17B**	**9725WW17DB**	**9725WW17BM**
LED 4000 K	80	350	2800	16,4	**9725NW17B**	**9725NW17DB**	**9725NW17BM**
LED 3000 K	80	350	3350	20,5	**9725WW21B**	**9725WW21DB**	**9725WW21BM**
LED 4000 K	80	350	3510	20,5	**9725NW21B**	**9725NW21DB**	**9725NW21BM**

/
VECTOR M
9600 OP

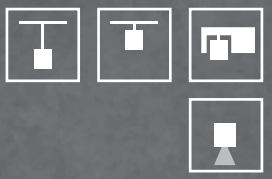

TIPI DI INSTALLAZIONE /
MOUNTINGS

Sospensione / Suspended fitting

Plafone / Surface mounted fitting

Incasso / Built-in fitting

CORPO /
BODY

in estruso di alluminio, verniciato con polveri epossipoliestere SOLVENT FREE di colore bianco, nero, grigio o altri colori su richiesta, termoindurenti a 180°C, con pretrattamento superficiale di fosfatazione.
in extruded aluminium, painted with SOLVENT-FREE, white, black, grey or other colours upon request, epoxy polyester powders, thermosetting at 180°C, after phosphate treatment.

EMISSIONE LUMINOSA /
LIGHT EMISSION

Diretta
Direct

Simmetrica
Symmetric

DISPOSITIVO OTTICO /
OPTICAL DEVICE

Diffusore in policarbonato opale.
Diffuser in opal polycarbonate.

CABLAGGIO /
WIRING

Fluorescenza lineare, Classe I, cavetto rigido unipolare HT 90°C - IEC 227-3, con guaina in PVC, non propagante la fiamma. Morsetto: 2P+T. Alimentazione elettronica 230-240 V / 50-60 Hz. Rifasato in parallelo cos φ> 0,95.
Linear fluorescence, Class I, flame-resistant rigid unipolar PVC-sheathed HT cable 90°C - IEC 227-3. 2P+T terminal. Electronic feed 230-240 V / 50-60 Hz. power factor correction in parallel at cos φ > 0,95.

SU RICHIESTA /
VERSIONS ON REQUEST

(ove possibile)
(if possible)

alimentatore elettronico dimmerabile.
dimmable electronic ballast

alimentatore elettronico dimmerabile DALI.
DALI dimmable electronic ballast

complesso di emergenza 1h.
emergency unit 1h

ACCESSORI /
ACCESSORIES

4417SP-2: Kit per sospensione (set di 2 pezzi) costituito da un dispositivo di regolazione micrometrica, un cavetto d'acciaio e un rosone in ottone cromato.
4417SP-2: Suspension kit (2-piece set) consisting of steel cable, micrometric regulation device and chromed brass cover.

4406: Kit per alimentazione costituito da un cavo (2P+T) dialimentazione trasparente, un rosone in plastica in colore grigio. Dotato di morsettiera, fermacavo e accessori per il fissaggio.
4406: Feeding kit consisting of feeding cable (2P+T) in transparent colour, grey plastic cover. Equipped with connection block, cablegland and fixing accessories.

STIVCM: Kit installazione (set di 2 pezzi) su controsoffitti in cartongesso.
STIVCM: Kit installation (2-piece set) into plasterboard ceilings.

4406-5: Kit per alimentazione costituito da un cavo (4P+T) dialimentazione, un rosone in plastica in colore grigio. Dotato di morsettiera, fermacavo e accessori per il fissaggio.
4406-5: Feeding kit consisting of feeding cable (4P+T), colour grey plastic cover. Equipped with connection block, cablegland and fixing accessories.

4406-5TR: Kit per alimentazione costituito da un cavo (4P+T) dialimentazione trasparente, un rosone in plastica in colore grigio. Dotato di morsettiera, fermacavo e accessori per il fissaggio.
4406-5TR: Feeding kit consisting of feeding cable (4P+T) in transparent colour, grey plastic cover. Equipped with connection block, cablegland and fixing accessories.

NORMATIVE / REGULATIONS

CEI EN 60598-1
CEI 34-21

DIRETTIVE / DIRECTIVES

89/336/CEE 73/23/CEE (e successive modifiche) B.T. 2006/95/CE
89/336/CEE 73/23/CEE (and subsequent modifications) B.T. 2006/95/CE

/ **VECTOR M** 9600 OP

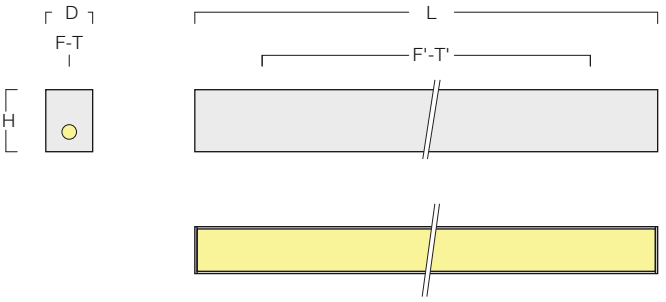

DATI DIMENSIONALI / DIMENSIONAL DATA

LAMP.	W	D	L	H	F	F'	T	T'	S	S'	kg	m³
T5	1x14	62	602	82	C	395	C	395	604	64	2,00	0,004
T5	1x21	62	902	82	C	395	C	395	904	64	3,00	0,006
T5	1x24	62	602	82	C	395	C	395	604	64	2,00	0,004
T5	1x28	62	1202	82	C	695	C	695	1204	64	3,00	0,008
T5	1x35	62	1502	82	C	995	C	995	1504	64	4,00	0,010
T5	1x39	62	902	82	C	395	C	395	904	64	3,00	0,006
T5	1x49	62	1502	82	C	995	C	995	1504	64	5,00	0,010
T5	1x54	62	1202	82	C	695	C	695	1204	64	4,00	0,008

LAMP.	W	EL. COD	DIM. COD	EL. + EME COD
T5	1x14	96001X14E1000013	S.R.	-
T5	1x21	96001X21E1000002	96001X21D1000052	-
T5	1x24	96001X24E1000005	S.R.	-
T5	1x28	96001X28E1000010	96001X28D1000053	S.R.
T5	1x35	96001X35E1000001	S.R.	S.R.
T5	1x39	96001X39E1000011	96001X39D1000054	-
T5	1x49	96001X49E1000012	S.R.	S.R.
T5	1x54	96001X54E1000003	96001X54D1000076	96001X54E1000091

/
VECTOR M
9610 PAR

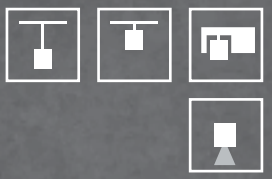

TIPI DI INSTALLAZIONE /
MOUNTINGS

Sospensione / Suspended fitting

Plafone / Surface mounted fitting

Incasso / Built-in fitting

CORPO /
BODY

in estruso di alluminio, verniciato con polveri epossipoliestere SOLVENT FREE di colore bianco, nero, grigio o altri colori su richiesta, termoindurenti a 180°C, con pretrattamento superficiale di fosfatazione.
in extruded aluminium, painted with SOLVENT-FREE, white, black, grey or other colours upon request, epoxy polyester powders, thermosetting at 180°C, after phosphate treatment.

EMISSIONE LUMINOSA /
LIGHT EMISSION

Diretta
Direct

Simmetrica
Symmetric

DISPOSITIVO OTTICO /
OPTICAL DEVICE

Ottica lamellare Darklight, a doppia parabolicità in alluminio satinato antiriflesso, antiridescente, con lamelle paraboliche chiuse superiormente, a bassa luminanza.
Louver Darklight, double pararabolic, with top-closed parabolic blades in mat, anodized, antiglare and anti-iridescent aluminium. Glare limitation.

CABLAGGIO /
WIRING

classe I
class I

Alimentazione 220~240 V Ac 50-60 Hz
Feeding 220~240 V Ac 50-60 Hz

SU RICHIESTA /
VERSIONS ON REQUEST

(ove possibile)
(if possible)

alimentatore elettronico dimmerabile.
dimmable electronic ballast

alimentatore elettronico dimmerabile DALI.
DALI dimmable electronic ballast

complesso di emergenza 1h.
emergency unit 1h

ACCESSORI /
ACCESSORIES

4417SP-2: Kit per sospensione (set di 2 pezzi) costituito da un dispositivo di regolazione micrometrica, un cavetto d'acciaio e un rosone in ottone cromato.
4417SP-2: Suspension kit (2-piece set) consisting of steel cable, micrometric regulation device and chromed brass cover.

4406: Kit per alimentazione costituito da un cavo (2P+T) dialimentazione trasparente, un rosone in plastica in colore grigio. Dotato di morsettiera, fermacavo e accessori per il fissaggio.
4406: Feeding kit consisting of feeding cable (2P+T) in transparent colour, grey plastic cover. Equipped with connection block, cablegland and fixing accessories.

STIVCM: Kit installazione (set di 2 pezzi) su controsoffitti in cartongesso.
STIVCM: Kit installation (2-piece set) into plasterboard ceilings.

4406-5: Kit per alimentazione costituito da un cavo (4P+T) dialimentazione, un rosone in plastica in colore grigio. Dotato di morsettiera, fermacavo e accessori per il fissaggio.
4406-5: Feeding kit consisting of feeding cable (4P+T), colour grey plastic cover. Equipped with connection block, cablegland and fixing accessories.

4406-5TR: Kit per alimentazione costituito da un cavo (4P+T) dialimentazione trasparente, un rosone in plastica in colore grigio. Dotato di morsettiera, fermacavo e accessori per il fissaggio.
4406-5TR: Feeding kit consisting of feeding cable (4P+T) in transparent colour, grey plastic cover. Equipped with connection block, cablegland and fixing accessories.

NORMATIVE / REGULATIONS

CEI EN 60598-1
CEI 34-21
Idoneo per l'utilizzo in ambienti con videoterminali secondo la norma EN 12464-1.
Suitable for environments with visual display units according to the norm EN 12464-1.

DIRETTIVE / DIRECTIVES

89/336/CEE 73/23/CEE (e successive modifiche) B.T. 2006/95/CE
89/336/CEE 73/23/CEE (and subsequent modifications) B.T. 2006/95/CE

/ **VECTOR M** 9610 PAR

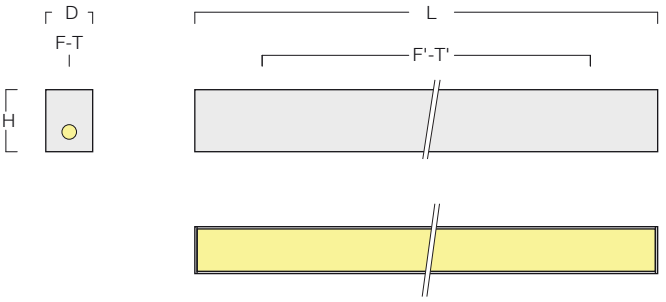

DATI DIMENSIONALI / DIMENSIONAL DATA

LAMP.	W	D	L	H	F	F'	T	T'	S	S'	kg	m³
T5	1x14	62	602	82	C	395	C	395	604	64	2,00	0,004
T5	1x21	62	902	82	C	395	C	395	904	64	3,00	0,006
T5	1x24	62	602	82	C	395	C	395	604	64	2,00	0,004
T5	1x28	62	1202	82	C	695	C	695	1204	64	3,00	0,008
T5	1x35	62	1502	82	C	995	C	995	1504	64	4,00	0,010
T5	1x39	62	902	82	C	395	C	395	904	64	3,00	0,006
T5	1x49	62	1502	82	C	995	C	995	1504	64	5,00	0,010
T5	1x54	62	1202	82	C	695	C	695	1204	64	4,00	0,008
T5	1x80	62	1502	82	C	995	C	995	1504	64	5,00	0,010
T5	1+1x28	62	2395	82	C	1890	C	1890	2397	64	8,00	0,016
T5	1+1x35	62	2995	82	C	2490	C	2490	2997	64	9,95	0,020
T5	1+1x49	62	2995	82	C	2490	C	2490	2997	64	9,95	0,020
T5	1+1x54	62	2395	82	C	1890	C	1890	2397	64	8,00	0,016
T5	1+1x80	62	2995	82	C	2490	C	2490	2997	64	9,95	0,020

LAMP.	W	EL. COD	DIM. COD	EL. + EME COD
T5	1x14	S.R.	S.R.	-
T5	1x21	S.R.	S.R.	-
T5	1x24	S.R.	S.R.	-
T5	1x28	96101X28E1000119	S.R.	S.R.
T5	1x35	96101X35E1000077	S.R.	S.R.
T5	1x39	S.R.	S.R.	-
T5	1x49	S.R.	S.R.	S.R.
T5	1x54	96101X54E1000098	S.R.	S.R.
T5	1x80	96101X80E1000082	96101X80D1000078	S.R.
T5	1+1x28	S.R.	S.R.	96101+1X28E1000115
T5	1+1x35	S.R.	S.R.	S.R.
T5	1+1x49	S.R.	S.R.	S.R.
T5	1+1x54	96101+1X54E1000107	S.R.	96101+1X54E1000108
T5	1+1x80	S.R.	S.R.	S.R.

/
VECTOR M
9708 OP D-I

TIPI DI INSTALLAZIONE /
MOUNTINGS

Sospensione / Suspended fitting

CORPO /
BODY

in estruso di alluminio, verniciato con polveri epossipoliestere SOLVENT FREE di colore bianco, nero, grigio o altri colori su richiesta, termoindurenti a 180°C, con pretrattamento superficiale di fosfatazione.
in extruded aluminium, painted with SOLVENT-FREE, white, black, grey or other colours upon request, epoxy polyester powders, thermosetting at 180°C, after phosphate treatment.

EMISSIONE LUMINOSA /
LIGHT EMISSION

Diretta-Indiretta
Direct-Indirect

Simmetrica
Symmetric

DISPOSITIVO OTTICO /
OPTICAL DEVICE

Diffusore inferiore in policarbonato opale.
Lower diffuser in opal polycarbonate.

Diffusore superiore in policarbonato opale.
Upper diffuser in opal polycarbonate.

CABLAGGIO /
WIRING

Fluorescenza lineare, Classe I, cavetto rigido unipolare HT 90°C - IEC 227-3, con guaina in PVC, non propagante la fiamma. Morsetto: 2P+T. Alimentazione elettronica 230-240 V / 50-60 Hz. Rifasato in parallelo cos φ> 0,95.
Linear fluorescence, Class I, flame-resistant rigid unipolar PVC-sheathed HT cable 90°C - IEC 227-3. 2P+T terminal. Electronic feed 230-240 V / 50-60 Hz. power factor correction in parallel at cos φ > 0,95.

SU RICHIESTA /
VERSIONS ON REQUEST

(ove possibile)
(if possible)

alimentatore elettronico dimmerabile.
dimmable electronic ballast

alimentatore elettronico dimmerabile DALI.
DALI dimmable electronic ballast

complesso di emergenza 1h.
emergency unit 1h

NORMATIVE / REGULATIONS

CEI EN 60598-1
CEI 34-21
CEI EN 60598-2-2
EN 62031
Sicurezza fotobiologica delle lampade e sistemi di lampade, CEI EN 62471; IEC/TR 62471-2.
Photobiological safety of lamps and lamp system CEI EN 62471 IEC/TR 62471-2
Rischio esente – GR 0
Exempt risk – GR 0

DIRETTIVE / DIRECTIVES

2006/95/CE
2004/108/CE

/ **VECTOR M** 9708 OP D-I

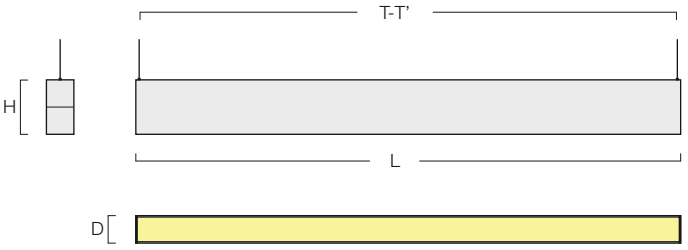

DATI DIMENSIONALI / DIMENSIONAL DATA

LAMP.	Ra	mA	lm	W	D	L	H	T	T'	kg	m³
LED 3000 K	80	350	5360	32,8	62	1141	123	C	1121	8,00	0,011
LED 4000 K	80	350	5600	32,8	62	1141	123	C	1121	8,00	0,011
LED 3000 K	80	350	6700	41,0	62	1421	123	C	1401	10,00	0,014
LED 4000 K	80	350	7020	41,0	62	1421	123	C	1401	10,00	0,014

LAMP.	Ra	mA	lm	W	EL. COD	DIM. COD	EL. + EME COD
LED 3000 K	80	350	5360	32,8	**9708WW35B**	**9708WW35BD**	-
LED 4000 K	80	350	5600	32,8	**9708NW35B**	**9708NW35BD**	-
LED 3000 K	80	350	6700	41,0	**9708WW43B**	**9708WW43BD**	-
LED 4000 K	80	350	7020	41,0	**9708NW43B**	**9708NW43BD**	-

/
VECTOR M
9709 PAR D-I

TIPI DI INSTALLAZIONE /
MOUNTINGS

Sospensione / Suspended fitting

CORPO /
BODY

in estruso di alluminio, verniciato con polveri epossipoliestere SOLVENT FREE di colore bianco, nero, grigio o altri colori su richiesta, termoindurenti a 180°C, con pretrattamento superficiale di fosfatazione.
in extruded aluminium, painted with SOLVENT-FREE, white, black, grey or other colours upon request, epoxy polyester powders, thermosetting at 180°C, after phosphate treatment.

EMISSIONE LUMINOSA /
LIGHT EMISSION

Diretta-Indiretta
Direct-Indirect

Simmetrica
Symmetric

DISPOSITIVO OTTICO /
OPTICAL DEVICE

Ottica lamellare Darklight, a doppia parabolicità in alluminio satinato antiriflesso, antiridescente, con lamelle paraboliche chiuse superiormente, a bassa luminanza.
Louver Darklight, double pararabolic, with top-closed parabolic blades in mat, anodized, antiglare and anti-iridescent aluminium. Glare limitation.

Diffusore superiore in policarbonato opale.
Upper diffuser in opal polycarbonate.

CABLAGGIO /
WIRING

classe I
class I

Alimentazione 220~240 V Ac 50-60 Hz
Feeding 220~240 V Ac 50-60 Hz

SU RICHIESTA /
VERSIONS ON REQUEST

(ove possibile)
(if possible)

alimentatore elettronico dimmerabile.
dimmable electronic ballast

alimentatore elettronico dimmerabile DALI.
DALI dimmable electronic ballast

complesso di emergenza 1h.
emergency unit 1h

NORMATIVE / REGULATIONS

CEI EN 60598-1
CEI 34-21
Idoneo per l'utilizzo in ambienti con videoterminali secondo la norma EN 12464-1.
Suitable for environments with visual display units according to the norm EN 12464-1.

DIRETTIVE / DIRECTIVES

89/336/CEE 73/23/CEE (e successive modifiche) B.T. 2006/95/CE
89/336/CEE 73/23/CEE (and subsequent modifications) B.T. 2006/95/CE

/ **VECTOR M** 9709 PAR D-I

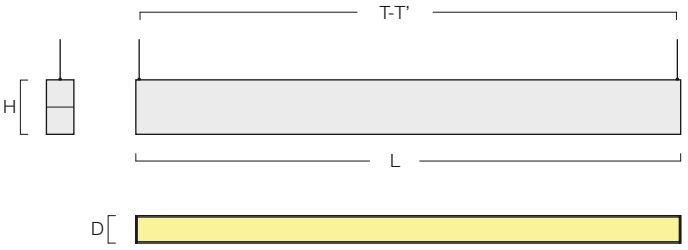

DATI DIMENSIONALI / DIMENSIONAL DATA

LAMP.	W	D	L	H	T	kg	m³
T5	1+1x28	62	1202	123	C	8,00	0,012
T5	1+1x54	62	1202	123	C	8,00	0,012
T5	1+1x35	62	1502	123	C	10,00	0,014
T5	1+1x49	62	1502	123	C	10,00	0,014

LAMP.	W	EL. COD	DIM. COD	EL. + EME COD
T5	1+1x28	**S.R.**	-	**S.R.**
T5	1+1x54	**97092X54E1000122**	-	**S.R.**
T5	1+1x35	**S.R.**	-	**S.R.**
T5	1+1x49	**S.R.**	-	**S.R.**

/
VECTOR FRAME M

/
VECTOR FRAME M
9726

TIPI DI INSTALLAZIONE /
MOUNTINGS

Incasso / Built-in fitting

CORPO /
BODY

in estruso di alluminio, verniciato con polveri epossipoliestere SOLVENT FREE di colore bianco, nero, grigio o altri colori su richiesta, termoindurenti a 180°C, con pretrattamento superficiale di fosfatazione.
in extruded aluminium, painted with SOLVENT-FREE, white, black, grey or other colours upon request, epoxy polyester powders, thermosetting at 180°C, after phosphate treatment.

EMISSIONE LUMINOSA /
LIGHT EMISSION

Diretta
Direct

Simmetrica
Symmetric

DISPOSITIVO OTTICO /
OPTICAL DEVICE

Diffusore in policarbonato opale.
Diffuser in opal polycarbonate.

CABLAGGIO /
WIRING

classe I
class I

Alimentazione 220~240 V Ac 50-60 Hz
Feeding 220~240 V Ac 50-60 Hz

SU RICHIESTA /
VERSIONS ON REQUEST

(ove possibile)
(if possible)

alimentatore elettronico dimmerabile.
dimmable electronic ballast

alimentatore elettronico dimmerabile DALI.
DALI dimmable electronic ballast

complesso di emergenza 1h.
emergency unit 1h

NORMATIVE / REGULATIONS

CEI EN 60598-1
CEI 34-21
CEI EN 60598-2-2
EN 62031
Sicurezza fotobiologica delle lampade e sistemi di lampade, CEI EN 62471; IEC/TR 62471-2.
Photobiological safety of lamps and lamp system CEI EN 62471 IEC/TR 62471-2
Rischio esente – GR 0
Exempt risk – GR 0

DIRETTIVE / DIRECTIVES

2006/95/CE
2004/108/CE

/ **VECTOR FRAME M** 9726

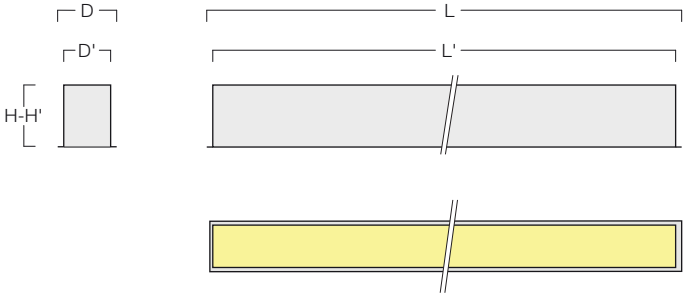

DATI DIMENSIONALI / DIMENSIONAL DATA

LAMP.	Ra	mA	lm	W	D	L	H	D'	L'	H'	S	S'	kg	m^3
LED 3000 K	80	350	2680	16,4	74	1151	82	62	1141	82	1143	64	3,80	0,009
LED 4000 K	80	350	2800	16,4	74	1151	82	62	1141	82	1143	64	3,80	0,009
LED 3000 K	80	350	3350	20,5	74	1431	82	62	1421	82	1423	64	4,70	0,011
LED 4000 K	80	350	3510	20,5	74	1431	82	62	1421	82	1423	64	4,70	0,011

LAMP.	Ra	mA	lm	W	EL. COD	DIM. COD	EL. + EME COD
LED 3000 K	80	350	2680	16,4	**9726WW17B**	**9726WW17DB**	**9726WW17BM**
LED 4000 K	80	350	2800	16,4	**9726NW17B**	**9726NW17DB**	**9726NW17BM**
LED 3000 K	80	350	3350	20,5	**9726WW21B**	**9726WW21DB**	**9726WW21BM**
LED 4000 K	80	350	3510	20,5	**9726NW21B**	**9726NW21DB**	**9726NW21BM**

/
VECTOR FRAME M
9601 OP

TIPI DI INSTALLAZIONE /
MOUNTINGS

Incasso / Built-in fitting

CORPO /
BODY

in estruso di alluminio, verniciato con polveri epossipoliestere SOLVENT FREE di colore bianco, nero, grigio o altri colori su richiesta, termoindurenti a 180°C, con pretrattamento superficiale di fosfatazione.
in extruded aluminium, painted with SOLVENT-FREE, white, black, grey or other colours upon request, epoxy polyester powders, thermosetting at 180°C, after phosphate treatment.

EMISSIONE LUMINOSA /
LIGHT EMISSION

Diretta
Direct

Simmetrica
Symmetric

DISPOSITIVO OTTICO /
OPTICAL DEVICE

Diffusore in policarbonato opale.
Diffuser in opal polycarbonate.

CABLAGGIO /
WIRING

Fluorescenza lineare, Classe I, cavetto rigido unipolare HT 90°C - IEC 227-3, con guaina in PVC, non propagante la fiamma. Morsetto: 2P+T. Alimentazione elettronica 230-240 V / 50-60 Hz. Rifasato in parallelo cos φ> 0,95.
Linear fluorescence, Class I, flame-resistant rigid unipolar PVC-sheathed HT cable 90°C - IEC 227-3. 2P+T terminal. Electronic feed 230-240 V / 50-60 Hz. power factor correction in parallel at cos φ > 0,95.

SU RICHIESTA /
VERSIONS ON REQUEST

(ove possibile)
(if possible)

alimentatore elettronico dimmerabile.
dimmable electronic ballast

alimentatore elettronico dimmerabile DALI.
DALI dimmable electronic ballast

complesso di emergenza 1h.
emergency unit 1h

NORMATIVE / REGULATIONS

CEI EN 60598-1
CEI 34-21

DIRETTIVE / DIRECTIVES

89/336/CEE 73/23/CEE (e successive modifiche) B.T. 2006/95/CE
89/336/CEE 73/23/CEE (and subsequent modifications) B.T. 2006/95/CE

/ **VECTOR FRAME M** 9601 OP

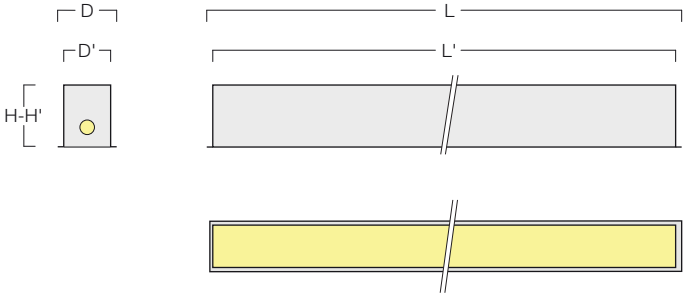

DATI DIMENSIONALI / DIMENSIONAL DATA

LAMP.	W	D	L	H	D'	L'	H'	S	S'	m^3
T5	1x14	74	612	82	62	602	80	604	64	0,005
T5	1x21	74	912	82	62	902	80	904	64	0,007
T5	1x24	74	612	82	62	602	80	604	64	0,005
T5	1x28	74	1212	82	62	1202	80	1204	64	0,009
T5	1x35	74	1512	82	62	1502	80	1504	64	0,012
T5	1x39	74	912	82	62	902	80	904	64	0,007
T5	1x49	74	1512	82	62	1502	80	1504	64	0,012
T5	1x54	74	1212	82	62	1202	80	1204	64	0,009

LAMP.	W	EL. COD	DIM. COD	EL. + EME COD
T5	1x14	**96011X14E100031**	**S.R.**	-
T5	1x21	**96011X21E100032**	**S.R.**	-
T5	1x24	**96011X24E100033**	**S.R.**	-
T5	1x28	**96011X28E100030**	**96011X28D100086**	**96011X28E100058**
T5	1x35	**96011X35E100034**	**S.R.**	**96011X35E100127**
T5	1x39	**96011X39E100035**	**S.R.**	-
T5	1x49	**96011X49E100036**	**S.R.**	**S.R.**
T5	1x54	**96011X54E100037**	**S.R.**	**S.R.**

/
VECTOR FRAME M
9611 PAR

TIPI DI INSTALLAZIONE /
MOUNTINGS

Incasso / Built-in fitting

CORPO /
BODY

in estruso di alluminio, verniciato con polveri epossipoliestere SOLVENT FREE di colore bianco, nero, grigio o altri colori su richiesta, termoindurenti a 180°C, con pretrattamento superficiale di fosfatazione.
in extruded aluminium, painted with SOLVENT-FREE, white, black, grey or other colours upon request, epoxy polyester powders, thermosetting at 180°C, after phosphate treatment.

EMISSIONE LUMINOSA /
LIGHT EMISSION

Diretta
Direct

Simmetrica
Symmetric

DISPOSITIVO OTTICO /
OPTICAL DEVICE

Ottica lamellare Darklight, a doppia parabolicità in alluminio satinato antiriflesso, antiridescente, con lamelle paraboliche chiuse superiormente, a bassa luminanza.
Louver Darklight, double pararabolic, with top-closed parabolic blades in mat, anodized, antiglare and anti-iridescent aluminium. Glare limitation.

CABLAGGIO /
WIRING

Fluorescenza lineare, Classe I, cavetto rigido unipolare HT 90°C - IEC 227-3, con guaina in PVC, non propagante la fiamma. Morsetto: 2P+T. Alimentazione elettronica 230-240 V / 50-60 Hz. Rifasato in parallelo cos φ> 0,95.
Linear fluorescence, Class I, flame-resistant rigid unipolar PVC-sheathed HT cable 90°C - IEC 227-3. 2P+T terminal. Electronic feed 230-240 V / 50-60 Hz. power factor correction in parallel at cos φ > 0,95.

SU RICHIESTA /
VERSIONS ON REQUEST

(ove possibile)
(if possible)

alimentatore elettronico dimmerabile.
dimmable electronic ballast

alimentatore elettronico dimmerabile DALI.
DALI dimmable electronic ballast

complesso di emergenza 1h.
emergency unit 1h

NORMATIVE / REGULATIONS

CEI EN 60598-1
CEI 34-21
Idoneo per l'utilizzo in ambienti con videoterminali secondo la norma EN 12464-1.
Suitable for environments with visual display units according to the norm EN 12464-1.

DIRETTIVE / DIRECTIVES

89/336/CEE 73/23/CEE (e successive modifiche) B.T. 2006/95/CE
89/336/CEE 73/23/CEE (and subsequent modifications) B.T. 2006/95/CE

/ **VECTOR FRAME M** 9611 PAR

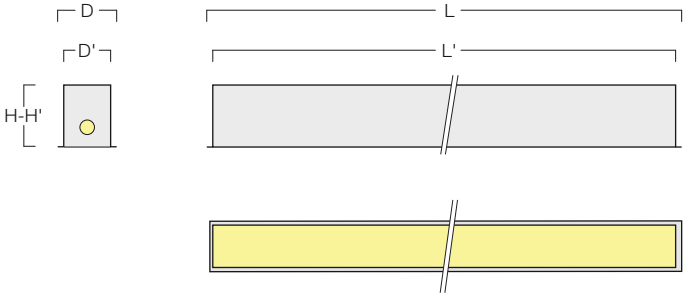

DATI DIMENSIONALI / DIMENSIONAL DATA

LAMP.	W	D	L	H	D'	L'	H'	S	S'	kg	m³
T5	1x14	74	612	82	62	602	80	604	64	2,00	0,005
T5	1x21	74	912	82	62	902	80	904	64	3,00	0,007
T5	1x24	74	612	82	62	602	80	604	64	2,00	0,005
T5	1x28	74	1212	82	62	1202	80	1204	64	3,00	0,009
T5	1x35	74	1512	82	62	1502	80	1504	64	4,00	0,012
T5	1x39	74	912	82	62	902	80	904	64	3,00	0,007
T5	1x49	74	1512	82	62	1502	80	1504	64	5,00	0,012
T5	1x54	74	1212	82	62	1202	80	1204	64	4,00	0,009
T5	1x80	74	1512	82	62	1502	80	1504	64	5,00	0,012
T5	1+1x28	74	2405	82	62	2394	80	2397	64	8,00	0,019
T5	1+1x35	74	3005	82	62	2694	80	2997	64	10,00	0,023
T5	1+1x49	74	3005	82	62	2694	80	2997	64	10,00	0,023
T5	1+1x54	74	2405	82	62	2394	80	2397	64	8,00	0,019
T5	1+1x80	74	3005	82	62	2694	80	2997	64	10,00	0,023

LAMP.	W	EL. COD	DIM. COD	EL. + EME COD
T5	1x14	**S.R.**	**S.R.**	-
T5	1x21	**S.R.**	**S.R.**	-
T5	1x24	**S.R.**	**S.R.**	-
T5	1x28	**S.R.**	**S.R.**	**S.R.**
T5	1x35	**S.R.**	**S.R.**	**S.R.**
T5	1x39	**S.R.**	**S.R.**	-
T5	1x49	**S.R.**	**S.R.**	**S.R.**
T5	1x54	**S.R.**	**S.R.**	**S.R.**
T5	1x80	**S.R.**	**S.R.**	**S.R.**
T5	1+1x28	**S.R.**	**S.R.**	**S.R.**
T5	1+1x35	**S.R.**	**S.R.**	**S.R.**
T5	1+1x49	**S.R.**	**S.R.**	**S.R.**
T5	1+1x54	**S.R.**	**S.R.**	**S.R.**
T5	1+1x80	**S.R.**	**S.R.**	**S.R.**

/
VECTOR L

/
VECTOR L
9730

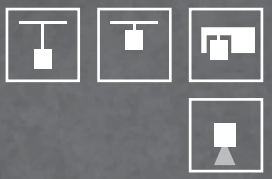

TIPI DI INSTALLAZIONE /
MOUNTINGS

Sospensione / Suspended fitting

Plafone / Surface mounted fitting

Incasso / Built-in fitting

CORPO /
BODY

in estruso di alluminio, verniciato con polveri epossipoliestere SOLVENT FREE di colore bianco, nero, grigio o altri colori su richiesta, termoindurenti a 180°C, con pretrattamento superficiale di fosfatazione.
in extruded aluminium, painted with SOLVENT-FREE, white, black, grey or other colours upon request, epoxy polyester powders, thermosetting at 180°C, after phosphate treatment.

EMISSIONE LUMINOSA /
LIGHT EMISSION

Diretta
Direct

Simmetrica
Symmetric

DISPOSITIVO OTTICO /
OPTICAL DEVICE

Diffusore in policarbonato opale.
Diffuser in opal polycarbonate.

CABLAGGIO /
WIRING

classe I
class I

Alimentazione 220~240 V Ac 50-60 Hz
Feeding 220~240 V Ac 50-60 Hz

SU RICHIESTA /
VERSIONS ON REQUEST

(ove possibile)
(if possible)

alimentatore elettronico dimmerabile.
dimmable electronic ballast

alimentatore elettronico dimmerabile DALI.
DALI dimmable electronic ballast

complesso di emergenza 1h.
emergency unit 1h

ACCESSORI /
ACCESSORIES

4417SP-2: Kit per sospensione (set di 2 pezzi) costituito da un dispositivo di regolazione micrometrica, un cavetto d'acciaio e un rosone in ottone cromato.
4417SP-2: Suspension kit (2-piece set) consisting of steel cable, micrometric regulation device and chromed brass cover.

4406: Kit per alimentazione costituito da un cavo (2P+T) dialimentazione trasparente, un rosone in plastica in colore grigio. Dotato di morsettiera, fermacavo e accessori per il fissaggio.
4406: Feeding kit consisting of feeding cable (2P+T) in transparent colour, grey plastic cover. Equipped with connection block, cablegland and fixing accessories.

STIVCL: Kit installazione (set di 2 pezzi) su controsoffitti in cartongesso.
STIVCL: Kit installation (2-piece set) into plasterboard ceilings.

4406-5: Kit per alimentazione costituito da un cavo (4P+T) dialimentazione, un rosone in plastica in colore grigio. Dotato di morsettiera, fermacavo e accessori per il fissaggio.
4406-5: Feeding kit consisting of feeding cable (4P+T), colour grey plastic cover. Equipped with connection block, cablegland and fixing accessories.

4406-5TR: Kit per alimentazione costituito da un cavo (4P+T) dialimentazione trasparente, un rosone in plastica in colore grigio. Dotato di morsettiera, fermacavo e accessori per il fissaggio.
4406-5TR: Feeding kit consisting of feeding cable (4P+T) in transparent colour, grey plastic cover. Equipped with connection block, cablegland and fixing accessories.

NORMATIVE / REGULATIONS

CEI EN 60598-1
CEI 34-21
CEI EN 60598-2-2
EN 62031
Sicurezza fotobiologica delle lampade e sistemi di lampade, CEI EN 62471; IEC/TR 62471-2.
Photobiological safety of lamps and lamp system CEI EN 62471 IEC/TR 62471-2
Rischio esente – GR 0
Exempt risk – GR 0

DIRETTIVE / DIRECTIVES

2006/95/CE
2004/108/CE

/ **VECTOR L** 9730

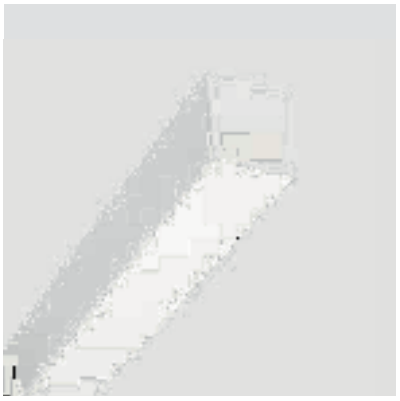

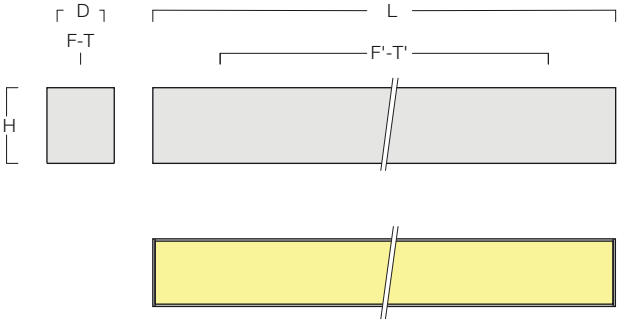

DATI DIMENSIONALI / DIMENSIONAL DATA

LAMP.	Ra	mA	lm	W	D	L	H	F/T	F'/T'	S	S'	kg	m³
LED 3000 K	80	350	2680	16,4	89	1141	101	C	634	1143	91	4,70	0,013
LED 4000 K	80	350	2800	16,4	89	1141	101	C	634	1143	91	4,70	0,013
LED 3000 K	80	350	3350	20,5	89	1421	101	C	914	1423	91	5,80	0,016
LED 4000 K	80	350	3510	20,5	89	1421	101	C	914	1423	91	5,80	0,016

LAMP.	Ra	mA	lm	W	EL. COD	DIM. COD	EL. + EME COD
LED 3000 K	80	350	2680	16,4	**9730WW17B**	**9730WW17DB**	**9730WW17BM**
LED 4000 K	80	350	2800	16,4	**9730NW17B**	**9730NW17DB**	**9730NW17BM**
LED 3000 K	80	350	3350	20,5	**9730WW21B**	**9730WW21DB**	**9730WW21BM**
LED 4000 K	80	350	3510	20,5	**9730NW21B**	**9730NW21DB**	**9730NW21BM**

/
VECTOR L
9700 OP

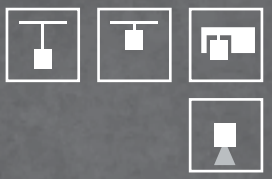

TIPI DI INSTALLAZIONE /
MOUNTINGS

Sospensione / Suspended fitting

Plafone / Surface mounted fitting

Incasso / Built-in fitting

CORPO /
BODY

in estruso di alluminio, verniciato con polveri epossipoliestere SOLVENT FREE di colore bianco, nero, grigio o altri colori su richiesta, termoindurenti a 180°C, con pretrattamento superficiale di fosfatazione.
in extruded aluminium, painted with SOLVENT-FREE, white, black, grey or other colours upon request, epoxy polyester powders, thermosetting at 180°C, after phosphate treatment.

EMISSIONE LUMINOSA /
LIGHT EMISSION

Diretta
Direct

Simmetrica
Symmetric

DISPOSITIVO OTTICO /
OPTICAL DEVICE

Diffusore in policarbonato opale.
Diffuser in opal polycarbonate.

CABLAGGIO /
WIRING

Fluorescenza lineare, Classe I, cavetto rigido unipolare HT 90°C - IEC 227-3, con guaina in PVC, non propagante la fiamma. Morsetto: 2P+T. Alimentazione elettronica 230-240 V / 50-60 Hz. Rifasato in parallelo cos φ> 0,95.
Linear fluorescence, Class I, flame-resistant rigid unipolar PVC-sheathed HT cable 90°C - IEC 227-3. 2P+T terminal. Electronic feed 230-240 V / 50-60 Hz. power factor correction in parallel at cos φ > 0,95.

SU RICHIESTA /
VERSIONS ON REQUEST

(ove possibile)
(if possible)

alimentatore elettronico dimmerabile.
dimmable electronic ballast

alimentatore elettronico dimmerabile DALI.
DALI dimmable electronic ballast

complesso di emergenza 1h.
emergency unit 1h

ACCESSORI /
ACCESSORIES

4417SP-2: Kit per sospensione (set di 2 pezzi) costituito da un dispositivo di regolazione micrometrica, un cavetto d'acciaio e un rosone in ottone cromato.
4417SP-2: Suspension kit (2-piece set) consisting of steel cable, micrometric regulation device and chromed brass cover.

4406: Kit per alimentazione costituito da un cavo (2P+T) dialimentazione trasparente, un rosone in plastica in colore grigio. Dotato di morsettiera, fermacavo e accessori per il fissaggio.
4406: Feeding kit consisting of feeding cable (2P+T) in transparent colour, grey plastic cover. Equipped with connection block, cablegland and fixing accessories.

STIVCL: Kit installazione (set di 2 pezzi) su controsoffitti in cartongesso.
STIVCL: Kit installation (2-piece set) into plasterboard ceilings.

4406-5: Kit per alimentazione costituito da un cavo (4P+T) dialimentazione, un rosone in plastica in colore grigio. Dotato di morsettiera, fermacavo e accessori per il fissaggio.
4406-5: Feeding kit consisting of feeding cable (4P+T), colour grey plastic cover. Equipped with connection block, cablegland and fixing accessories.

4406-5TR: Kit per alimentazione costituito da un cavo (4P+T) dialimentazione trasparente, un rosone in plastica in colore grigio. Dotato di morsettiera, fermacavo e accessori per il fissaggio.
4406-5TR: Feeding kit consisting of feeding cable (4P+T) in transparent colour, grey plastic cover. Equipped with connection block, cablegland and fixing accessories.

NORMATIVE / REGULATIONS

CEI EN 60598-1
CEI 34-21

DIRETTIVE / DIRECTIVES

89/336/CEE 73/23/CEE (e successive modifiche) B.T. 2006/95/CE
89/336/CEE 73/23/CEE (and subsequent modifications) B.T. 2006/95/CE

/ **VECTOR L** 9700 OP

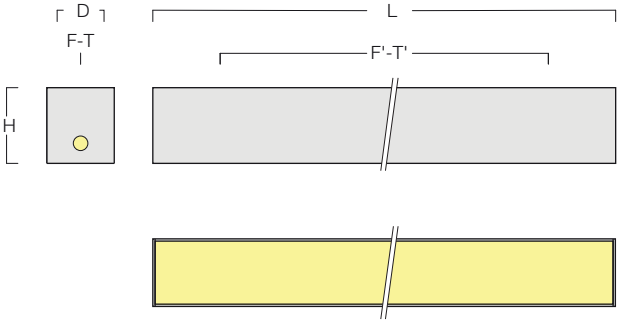

DATI DIMENSIONALI / DIMENSIONAL DATA

LAMP.	W	D	L	H	F	F'	T	T'	S	S'	kg	m^3
T5	1x14	89	602	101	C	395	C	395	604	91	2,50	0,007
T5	1x21	89	902	101	C	395	C	395	904	91	3,70	0,010
T5	1x24	89	602	101	C	395	C	395	604	91	2,50	0,007
T5	1x28	89	1202	101	C	695	C	695	1204	91	5,00	0,013
T5	1x35	89	1502	101	C	995	C	995	1504	91	6,20	0,017
T5	1x39	89	902	101	C	395	C	395	904	91	3,70	0,010
T5	1x49	89	1502	101	C	995	C	995	1504	91	6,20	0,017
T5	1x54	89	1202	101	C	695	C	695	1204	91	5,00	0,013
T5	1x80	89	1502	101	C	995	C	995	1504	91	6,20	0,017
T5	2x14	89	602	101	C	395	C	395	604	91	2,50	0,007
T5	2x21	89	902	101	C	395	C	395	904	91	3,70	0,010
T5	2x24	89	602	101	C	395	C	395	604	91	2,50	0,007
T5	2x28	89	1202	101	C	695	C	695	1204	91	5,00	0,013
T5	2x35	89	1502	101	C	995	C	995	1504	91	6,20	0,017
T5	2x39	89	902	101	C	395	C	395	904	91	3,70	0,010
T5	2x49	89	1502	101	C	995	C	995	1504	91	6,20	0,017
T5	2x54	89	1202	101	C	695	C	695	1204	91	5,00	0,013

LAMP.	W	EL. COD	DIM. COD	EL. + EME COD
T5	1x14	97001X14E1000015	S.R.	-
T5	1x21	97001X21E1000014	S.R.	-
T5	1x24	97001X24E1000016	S.R.	-
T5	1x28	97001X28E1000017	97001X28D1000125	97001X28E1000116
T5	1x35	97001X35E1000018	S.R.	S.R.
T5	1x39	97001X39E1000002	S.R.	-
T5	1x49	97001X49E1000019	S.R.	97001X49E1000086
T5	1x54	97001X54E1000020	S.R.	S.R.
T5	1x80	97001X80E1000001	97001X80D1000087	97001X80E1000079
T5	2x14	S.R.	S.R.	-
T5	2x21	S.R.	S.R.	-
T5	2x24	97002X24E1000089	S.R.	-
T5	2x28	97002X28E1000003	S.R.	S.R.
T5	2x35	S.R.	S.R.	S.R.
T5	2x39	S.R.	S.R.	-
T5	2x49	97002X49E1000085	S.R.	S.R.
T5	2x54	97002X54E1000063	S.R.	97002X54E1000134

/
VECTOR L
9710 PAR

TIPI DI INSTALLAZIONE /
MOUNTINGS

Incasso / Built-in fitting

CORPO /
BODY

in estruso di alluminio, verniciato con polveri epossipoliestere SOLVENT FREE di colore bianco, nero, grigio o altri colori su richiesta, termoindurenti a 180°C, con pretrattamento superficiale di fosfatazione.
in extruded aluminium, painted with SOLVENT-FREE, white, black, grey or other colours upon request, epoxy polyester powders, thermosetting at 180°C, after phosphate treatment.

EMISSIONE LUMINOSA /
LIGHT EMISSION

Diretta
Direct

Simmetrica
Symmetric

DISPOSITIVO OTTICO /
OPTICAL DEVICE

Ottica lamellare Darklight, a doppia parabolicità in alluminio satinato antiriflesso, antiridescente, con lamelle paraboliche chiuse superiormente, a bassa luminanza.
Louver Darklight, double pararabolic, with top-closed parabolic blades in mat, anodized, antiglare and anti-iridescent aluminium. Glare limitation.

CABLAGGIO /
WIRING

Fluorescenza lineare, Classe I, cavetto rigido unipolare HT 90°C - IEC 227-3, con guaina in PVC, non propagante la fiamma. Morsetto: 2P+T. Alimentazione elettronica 230-240 V / 50-60 Hz. Rifasato in parallelo cos φ> 0,95.
Linear fluorescence, Class I, flame-resistant rigid unipolar PVC-sheathed HT cable 90°C - IEC 227-3. 2P+T terminal. Electronic feed 230-240 V / 50-60 Hz. power factor correction in parallel at cos φ > 0,95.

SU RICHIESTA /
VERSIONS ON REQUEST

(ove possibile)
(if possible)

alimentatore elettronico dimmerabile.
dimmable electronic ballast

alimentatore elettronico dimmerabile DALI.
DALI dimmable electronic ballast

complesso di emergenza 1h.
emergency unit 1h

ACCESSORI /
ACCESSORIES

4417SP-2: Kit per sospensione (set di 2 pezzi) costituito da un dispositivo di regolazione micrometrica, un cavetto d'acciaio e un rosone in ottone cromato.
4417SP-2: Suspension kit (2-piece set) consisting of steel cable, micrometric regulation device and chromed brass cover.

4406: Kit per alimentazione costituito da un cavo (2P+T) dialimentazione trasparente, un rosone in plastica in colore grigio. Dotato di morsettiera, fermacavo e accessori per il fissaggio.
4406: Feeding kit consisting of feeding cable (2P+T) in transparent colour, grey plastic cover. Equipped with connection block, cablegland and fixing accessories.

STIVCL: Kit installazione (set di 2 pezzi) su controsoffitti in cartongesso.
STIVCL: Kit installation (2-piece set) into plasterboard ceilings.

4406-5: Kit per alimentazione costituito da un cavo (4P+T) dialimentazione, un rosone in plastica in colore grigio. Dotato di morsettiera, fermacavo e accessori per il fissaggio.
4406-5: Feeding kit consisting of feeding cable (4P+T), colour grey plastic cover. Equipped with connection block, cablegland and fixing accessories.

4406-5TR: Kit per alimentazione costituito da un cavo (4P+T) dialimentazione trasparente, un rosone in plastica in colore grigio. Dotato di morsettiera, fermacavo e accessori per il fissaggio.
4406-5TR: Feeding kit consisting of feeding cable (4P+T) in transparent colour, grey plastic cover. Equipped with connection block, cablegland and fixing accessories.

NORMATIVE / REGULATIONS

CEI EN 60598-1
CEI 34-21
Idoneo per l'utilizzo in ambienti con videoterminali secondo la norma EN 12464-1.
Suitable for environments with visual display units according to the norm EN 12464-1.

DIRETTIVE / DIRECTIVES

89/336/CEE 73/23/CEE (e successive modifiche) B.T. 2006/95/CE
89/336/CEE 73/23/CEE (and subsequent modifications) B.T. 2006/95/CE

/ **VECTOR L** 9710 PAR

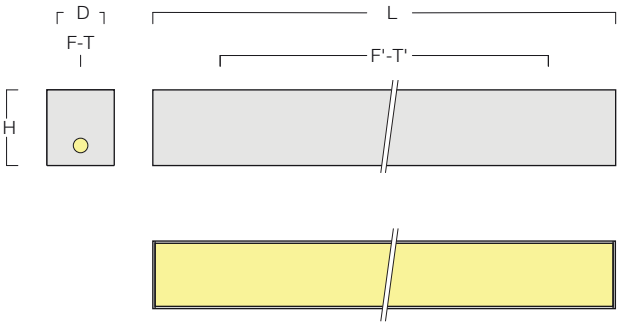

DATI DIMENSIONALI / DIMENSIONAL DATA

LAMP.	W	D	L	H	F	F'	T	T'	S	S'	kg	m³
T5	1x14	89	602	101	C	395	C	395	604	91	2,50	0,007
T5	1x21	89	902	101	C	395	C	395	904	91	3,70	0,010
T5	1x24	89	602	101	C	395	C	395	604	91	2,50	0,007
T5	1x28	89	1202	101	C	695	C	695	1204	91	5,00	0,013
T5	1x35	89	1502	101	C	995	C	995	1504	91	6,20	0,017
T5	1x39	89	902	101	C	395	C	395	904	91	3,70	0,010
T5	1x49	89	1502	101	C	995	C	995	1504	91	6,20	0,017
T5	1x54	89	1202	101	C	695	C	695	1204	91	5,00	0,013
T5	1x80	89	1502	101	C	995	C	995	1504	91	6,20	0,017
T5	2x14	89	602	101	C	395	C	395	604	91	3,00	0,007
T5	2x21	89	902	101	C	395	C	395	904	91	4,20	0,010
T5	2x24	89	602	101	C	395	C	395	604	91	3,00	0,007
T5	2x28	89	1202	101	C	695	C	695	1204	91	5,50	0,013
T5	2x35	89	1502	101	C	995	C	995	1504	91	6,70	0,017
T5	2x39	89	902	101	C	395	C	395	904	91	4,20	0,010
T5	2x49	89	1502	101	C	995	C	995	1504	91	6,70	0,017
T5	2x54	89	1202	101	C	695	C	695	1204	91	5,50	0,013
T5	2x80	89	1502	101	C	995	C	995	1504	91	6,70	0,017
T5	1+1x28	89	2395	101	C	1890	C	1890	2397	91	9,90	0,026
T5	1+1x35	89	2995	101	C	2490	C	2490	2997	91	9,80	0,033
T5	1+1x49	89	2995	101	C	2490	C	2490	2997	91	9,90	0,033
T5	1+1x54	89	2395	101	C	1890	C	1890	2397	91	9,80	0,026
T5	1+1x80	89	2995	101	C	2490	C	2490	2997	91	9,90	0,033

LAMP.	W	EL. COD	DIM. COD	EL. + EME COD
T5	1x14	**97101X14E1000038**	**S.R.**	-
T5	1x21	**97101X21E1000007**	**S.R.**	-
T5	1x24	**97101X24E1000039**	**S.R.**	-
T5	1x28	**97101X28E1000040**	**S.R.**	**S.R.**
T5	1x35	**97101X35E1000041**	**S.R.**	**S.R.**
T5	1x39	**97101X39E1000042**	**S.R.**	-
T5	1x49	**97101X49E1000043**	**S.R.**	**S.R.**
T5	1x54	**97101X54E1000008**	**S.R.**	**S.R.**
T5	1x80	**97101X80E1000006**	**S.R.**	**S.R.**
T5	2x14	**S.R.**	**S.R.**	-
T5	2x21	**S.R.**	**S.R.**	-
T5	2x24	**S.R.**	**S.R.**	-
T5	2x28	**97102X28E1000097**	**S.R.**	**S.R.**
T5	2x35	**S.R.**	**S.R.**	**S.R.**
T5	2x39	**97102X39E1000065**	**S.R.**	-
T5	2x49	**97102X49E1000061**	**S.R.**	**S.R.**
T5	2x54	**97102X54E1000092**	**S.R.**	**S.R.**
T5	2x80	**S.R.**	**S.R.**	**S.R.**
T5	1+1x28	**S.R.**	**S.R.**	**S.R.**
T5	1+1x35	**S.R.**	**S.R.**	**S.R.**
T5	1+1x49	**97102X49E1000126**	**S.R.**	**S.R.**
T5	1+1x54	**S.R.**	**S.R.**	**S.R.**
T5	1+1x80	**S.R.**	**S.R.**	**S.R.**

/
VECTOR FRAME L

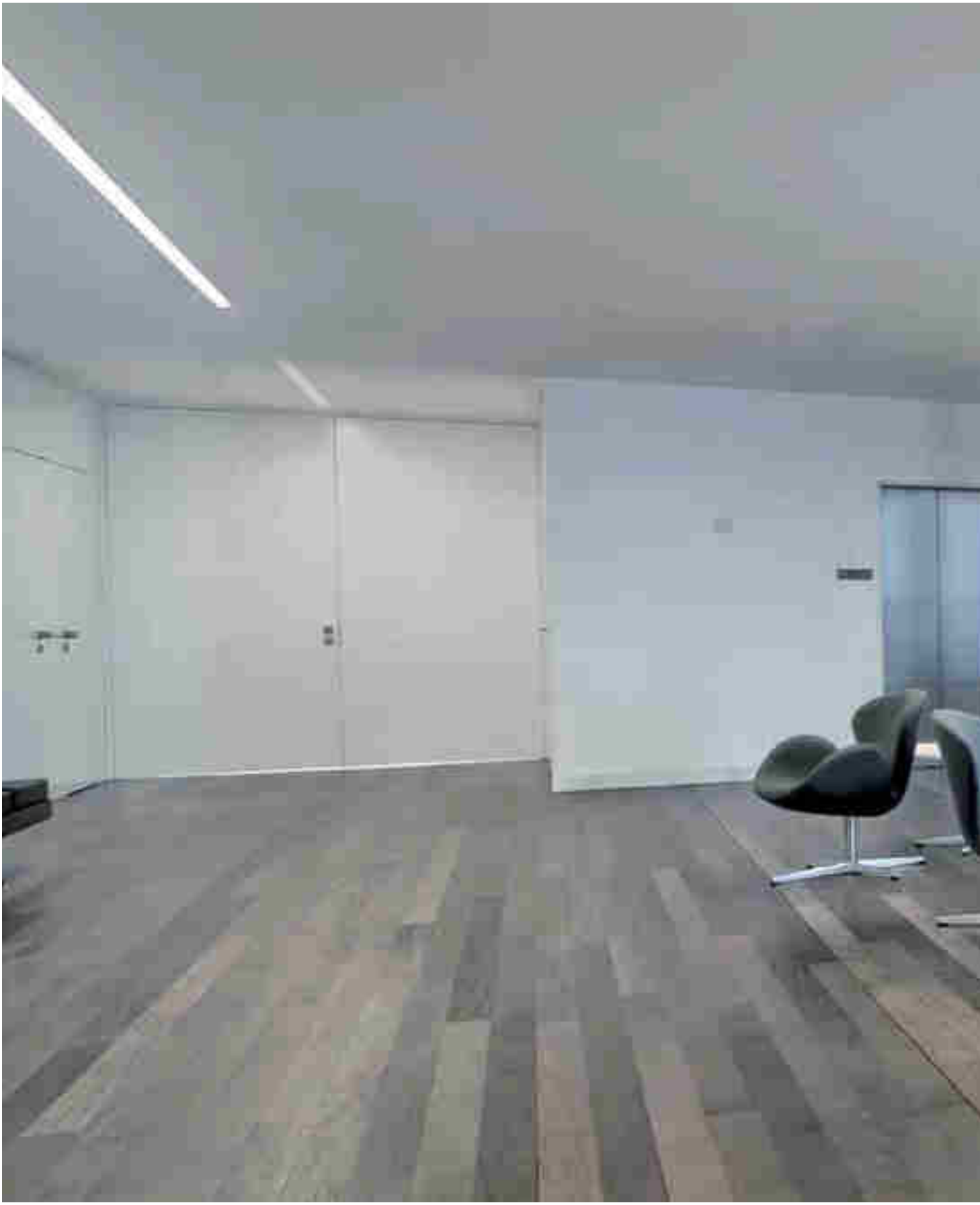

/
VECTOR FRAME L
9731

TIPI DI INSTALLAZIONE /
MOUNTINGS

Incasso / Built-in fitting

CORPO /
BODY

in estruso di alluminio, verniciato con polveri epossipoliestere SOLVENT FREE di colore bianco, nero, grigio o altri colori su richiesta, termoindurenti a 180°C, con pretrattamento superficiale di fosfatazione.
in extruded aluminium, painted with SOLVENT-FREE, white, black, grey or other colours upon request, epoxy polyester powders, thermosetting at 180°C, after phosphate treatment.

EMISSIONE LUMINOSA /
LIGHT EMISSION

Diretta
Direct

Simmetrica
Symmetric

DISPOSITIVO OTTICO /
OPTICAL DEVICE

Diffusore in policarbonato opale.
Diffuser in opal polycarbonate.

CABLAGGIO /
WIRING

classe I
class I

Alimentazione 220~240 V Ac 50-60 Hz
Feeding 220~240 V Ac 50-60 Hz

SU RICHIESTA /
VERSIONS ON REQUEST

(ove possibile)
(if possible)

alimentatore elettronico dimmerabile.
dimmable electronic ballast

alimentatore elettronico dimmerabile DALI.
DALI dimmable electronic ballast

complesso di emergenza 1h.
emergency unit 1h

NORMATIVE / REGULATIONS

CEI EN 60598-1
CEI 34-21
CEI EN 60598-2-2
EN 62031
Sicurezza fotobiologica delle lampade e sistemi di lampade, CEI EN 62471; IEC/TR 62471-2.
Photobiological safety of lamps and lamp system CEI EN 62471 IEC/TR 62471-2
Rischio esente – GR 0
Exempt risk – GR 0

DIRETTIVE / DIRECTIVES

2006/95/CE
2004/108/CE

/ **VECTOR FRAME L** 9731

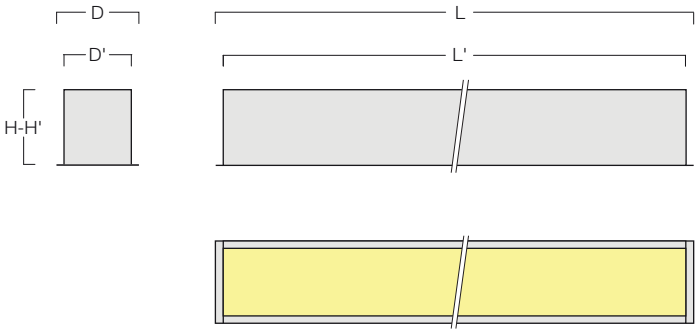

DATI DIMENSIONALI / DIMENSIONAL DATA

LAMP.	Ra	mA	lm	W	D	L	H	D'	L'	H'	S	S'	kg	m^3
LED 3000 K	80	350	2680	16,4	101	1151	101	89	1141	99	1143	91	4,70	0,014
LED 4000 K	80	350	2800	16,4	101	1151	101	89	1141	99	1143	91	4,70	0,014
LED 3000 K	80	350	3350	20,5	101	1431	101	89	1421	99	1423	91	5,80	0,018
LED 4000 K	80	350	3510	20,5	101	1431	101	89	1421	99	1423	91	5,80	0,018

LAMP.	Ra	mA	lm	W	EL. COD	DIM. COD	EL. + EME COD
LED 3000 K	80	350	2680	16,4	**9731WW17B**	**9731WW17DB**	**9731WW17BM**
LED 4000 K	80	350	2800	16,4	**9731NW17B**	**9731NW17DB**	**9731NW17BM**
LED 3000 K	80	350	3350	20,5	**9731WW21B**	**9731WW21DB**	**9731WW21BM**
LED 4000 K	80	350	3510	20,5	**9731NW21B**	**9731NW21DB**	**9731NW21BM**

/
VECTOR FRAME L
9701 OP

TIPI DI INSTALLAZIONE /
MOUNTINGS

Incasso / Built-in fitting

CORPO /
BODY

in estruso di alluminio, verniciato con polveri epossipoliestere SOLVENT FREE di colore bianco, nero, grigio o altri colori su richiesta, termoindurenti a 180°C, con pretrattamento superficiale di fosfatazione.
in extruded aluminium, painted with SOLVENT-FREE, white, black, grey or other colours upon request, epoxy polyester powders, thermosetting at 180°C, after phosphate treatment.

EMISSIONE LUMINOSA /
LIGHT EMISSION

Diretta
Direct

Simmetrica
Symmetric

DISPOSITIVO OTTICO /
OPTICAL DEVICE

Diffusore in policarbonato opale.
Diffuser in opal polycarbonate.

CABLAGGIO /
WIRING

Fluorescenza lineare, Classe I, cavetto rigido unipolare HT 90°C - IEC 227-3, con guaina in PVC, non propagante la fiamma. Morsetto: 2P+T. Alimentazione elettronica 230-240 V / 50-60 Hz. Rifasato in parallelo cos φ> 0,95.
Linear fluorescence, Class I, flame-resistant rigid unipolar PVC-sheathed HT cable 90°C - IEC 227-3. 2P+T terminal. Electronic feed 230-240 V / 50-60 Hz. power factor correction in parallel at cos φ > 0,95.

SU RICHIESTA /
VERSIONS ON REQUEST

(ove possibile)
(if possible)

alimentatore elettronico dimmerabile.
dimmable electronic ballast

alimentatore elettronico dimmerabile DALI.
DALI dimmable electronic ballast

complesso di emergenza 1h.
emergency unit 1h

NORMATIVE / REGULATIONS

CEI EN 60598-1
CEI 34-21

DIRETTIVE / DIRECTIVES

89/336/CEE 73/23/CEE (e successive modifiche) B.T. 2006/95/CE
89/336/CEE 73/23/CEE (and subsequent modifications) B.T. 2006/95/CE

/ **VECTOR FRAME L** 9701 OP

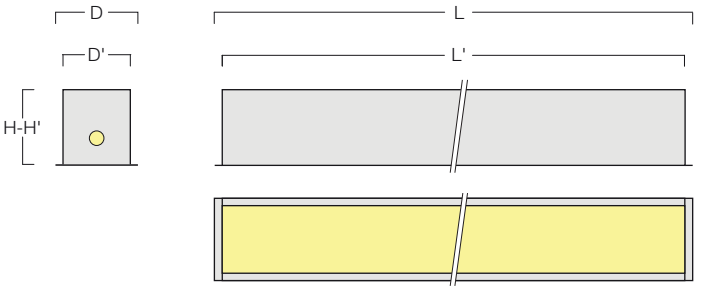

DATI DIMENSIONALI / DIMENSIONAL DATA

LAMP.	W	D	L	H	D'	L'	H'	S	S'	kg	m³
T5	1x14	101	612	101	89	602	99	604	91	2,50	0,008
T5	1x21	101	912	101	89	902	99	904	91	3,70	0,011
T5	1x24	101	612	101	89	602	99	604	91	2,50	0,008
T5	1x28	101	1212	101	89	1202	99	1204	91	5,00	0,015
T5	1x35	101	1512	101	89	1502	99	1504	91	6,20	0,019
T5	1x39	101	912	101	89	902	99	904	91	3,70	0,011
T5	1x49	101	1512	101	89	1502	99	1504	91	6,20	0,019
T5	1x54	101	121	101	89	1202	99	1204	91	5,00	0,002
T5	1x80	101	1512	101	89	1502	99	1504	91	6,20	0,019
T5	2x14	101	612	101	89	602	99	604	91	2,50	0,008
T5	2x21	101	912	101	89	902	99	904	91	3,70	0,011
T5	2x24	101	612	101	89	602	99	604	91	2,50	0,008
T5	2x28	101	1212	101	89	1202	99	1204	91	5,00	0,015
T5	2x35	101	1512	101	89	1502	99	1504	91	6,20	0,019
T5	2x39	101	912	101	89	902	99	904	91	3,70	0,011
T5	2x49	101	1512	101	89	1502	99	1504	91	6,20	0,019
T5	2x54	101	1212	101	89	1205	99	1204	91	5,00	0,015

LAMP.	W	EL. COD	DIM. COD	EL. + EME COD
T5	1x14	**97011X14E1000021**	**S.R.**	-
T5	1x21	**97011X21E1000022**	**S.R.**	-
T5	1x24	**97011X24E1000023**	**S.R.**	-
T5	1x28	**97011X28E1000024**	**S.R.**	**S.R.**
T5	1x35	**97011X35E1000025**	**S.R.**	**S.R.**
T5	1x39	**97011X39E1000026**	**S.R.**	-
T5	1x49	**97011X49E1000027**	**S.R.**	**S.R.**
T5	1x54	**97011X54E1000028**	**S.R.**	**S.R.**
T5	1x80	**97011X80E1000057**	**S.R.**	**S.R.**
T5	2x14	**S.R.**	**S.R.**	**S.R.**
T5	2x21	**S.R.**	**S.R.**	**S.R.**
T5	2x24	**S.R.**	**S.R.**	**S.R.**
T5	2x28	**97012X28E1000069**	**S.R.**	**S.R.**
T5	2x35	**S.R.**	**S.R.**	**S.R.**
T5	2x39	**S.R.**	**S.R.**	**S.R.**
T5	2x49	**97012X49E1000084**	**S.R.**	**S.R.**
T5	2x54	**97012X54E1000123**	**S.R.**	**97012X54E1000132**

/
VECTOR FRAME L
9711 PAR

TIPI DI INSTALLAZIONE /
MOUNTINGS

Incasso / Built-in fitting

CORPO /
BODY

in estruso di alluminio, verniciato con polveri epossipoliestere SOLVENT FREE di colore bianco, nero, grigio o altri colori su richiesta, termoindurenti a 180°C, con pretrattamento superficiale di fosfatazione.
in extruded aluminium, painted with SOLVENT-FREE, white, black, grey or other colours upon request, epoxy polyester powders, thermosetting at 180°C, after phosphate treatment.

EMISSIONE LUMINOSA /
LIGHT EMISSION

Diretta
Direct

Simmetrica
Symmetric

DISPOSITIVO OTTICO /
OPTICAL DEVICE

Ottica lamellare Darklight, a doppia parabolicità in alluminio satinato antiriflesso, antiridescente, con lamelle paraboliche chiuse superiormente, a bassa luminanza.
Louver Darklight, double pararabolic, with top-closed parabolic blades in mat, anodized, antiglare and anti-iridescent aluminium. Glare limitation.

CABLAGGIO /
WIRING

Fluorescenza lineare, Classe I, cavetto rigido unipolare HT 90°C - IEC 227-3, con guaina in PVC, non propagante la fiamma. Morsetto: 2P+T. Alimentazione elettronica 230-240 V / 50-60 Hz. Rifasato in parallelo cos φ> 0,95.
Linear fluorescence, Class I, flame-resistant rigid unipolar PVC-sheathed HT cable 90°C - IEC 227-3. 2P+T terminal. Electronic feed 230-240 V / 50-60 Hz. power factor correction in parallel at cos φ > 0,95.

SU RICHIESTA /
VERSIONS ON REQUEST

(ove possibile)
(if possible)

alimentatore elettronico dimmerabile.
dimmable electronic ballast

alimentatore elettronico dimmerabile DALI.
DALI dimmable electronic ballast

complesso di emergenza 1h.
emergency unit 1h

NORMATIVE / REGULATIONS

CEI EN 60598-1
CEI 34-21
Idoneo per l'utilizzo in ambienti con videoterminali secondo la norma EN 12464-1.
Suitable for environments with visual display units according to the norm EN 12464-1.

DIRETTIVE / DIRECTIVES

89/336/CEE 73/23/CEE (e successive modifiche) B.T. 2006/95/CE
89/336/CEE 73/23/CEE (and subsequent modifications) B.T. 2006/95/CE

/ **VECTOR FRAME L** 9711 PAR

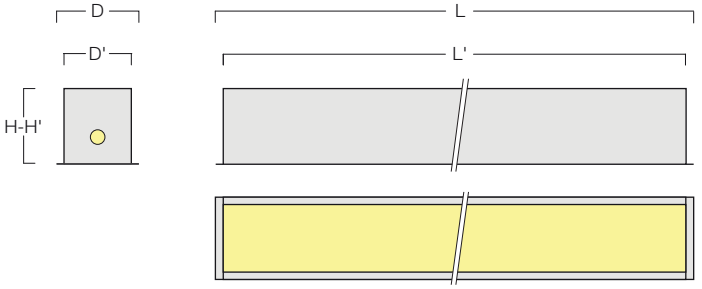

DATI DIMENSIONALI / DIMENSIONAL DATA

LAMP.	W	D	L	H	D'	L'	H'	S	S'	kg	m³
T5	1x14	101	612	101	89	602	99	604	91	2,50	0,008
T5	1x21	101	912	101	89	902	99	904	91	3,70	0,011
T5	1x24	101	612	101	89	602	99	604	91	2,50	0,008
T5	1x28	101	1212	101	89	1202	99	1204	91	5,00	0,015
T5	1x35	101	1512	101	89	1502	99	1504	91	6,20	0,019
T5	1x39	101	912	101	89	902	99	904	91	3,70	0,011
T5	1x49	101	1512	101	89	1502	99	1504	91	6,20	0,019
T5	1x54	101	1212	101	89	1202	99	1204	91	5,00	0,015
T5	1x80	101	1512	101	89	1502	99	1504	91	6,20	0,019
T5	2x14	101	612	101	89	602	99	604	91	3,00	0,008
T5	2x21	101	912	101	89	902	99	904	91	4,20	0,011
T5	2x24	101	612	101	89	602	99	604	91	3,00	0,008
T5	2x28	101	1212	101	89	1202	99	1204	91	5,50	0,015
T5	2x35	101	1512	101	89	1502	99	1504	91	6,70	0,019
T5	2x39	101	912	101	89	902	99	904	91	4,20	0,011
T5	2x49	101	1512	101	89	1502	99	1504	91	6,70	0,019
T5	2x54	101	1212	101	89	1202	99	1204	91	5,50	0,015
T5	2x80	101	1512	101	89	1502	99	1504	91	6,70	0,019
T5	1+1x28	101	2405	101	89	2395	99	2397	91	9,90	0,030
T5	1+1x35	101	3005	101	89	2995	99	2997	91	9,80	0,037
T5	1+1x49	101	3005	101	89	2995	99	2997	91	9,90	0,037
T5	1+1x54	101	2405	101	89	2395	99	2397	91	9,80	0,030
T5	1+1x80	101	3005	101	89	2995	99	2997	91	9,90	0,037

LAMP.	W	EL. COD	DIM. COD	EL. + EME COD
T5	1x14	**97111X14E1000045**	**S.R.**	**-**
T5	1x21	**97111X21E1000046**	**S.R.**	**-**
T5	1x24	**97111X24E1000047**	**S.R.**	**-**
T5	1x28	**97111X28E1000029**	**S.R.**	**S.R.**
T5	1x35	**97111X35E1000048**	**S.R.**	**S.R.**
T5	1x39	**97111X39E1000049**	**S.R.**	**-**
T5	1x49	**97111X49E1000050**	**S.R.**	**S.R.**
T5	1x54	**97111X54E1000009**	**S.R.**	**S.R.**
T5	1x80	**97111X80E1000051**	**S.R.**	**S.R.**
T5	2x14	**S.R.**	**S.R.**	**-**
T5	2x21	**S.R.**	**S.R.**	**-**
T5	2x24	**S.R.**	**S.R.**	**-**
T5	2x28	**97112X28E1000068**	**S.R.**	**S.R.**
T5	2x35	**S.R.**	**S.R.**	**S.R.**
T5	2x39	**S.R.**	**S.R.**	**-**
T5	2x49	**S.R.**	**S.R.**	**S.R.**
T5	2x54	**S.R.**	**S.R.**	**S.R.**
T5	2x80	**S.R.**	**S.R.**	**S.R.**
T5	1+1x28	**S.R.**	**S.R.**	**S.R.**
T5	1+1x35	**S.R.**	**S.R.**	**S.R.**
T5	1+1x49	**S.R.**	**S.R.**	**S.R.**
T5	1+1x54	**S.R.**	**S.R.**	**S.R.**
T5	1+1x80	**S.R.**	**S.R.**	**S.R.**

Metalmek

/
GREEN PANEL ROUND

APPLICAZIONE / APPLICATION

AREA COMMERCIALE / COMMERCIAL AREA

LOCALE PUBBLICO / PUBLIC HALL

LOCALE RESIDENZIALE / RESIDENTIAL HALL

NEGOZIO / SHOP

GRANDI AREE COMMERCIALI / LARGE COMMERCIAL AREAS

CORRIDOIO PUBBLICO / PUBLIC CORRIDOR

/
GREEN PANEL ROUND

/
GREEN PANEL ROUND

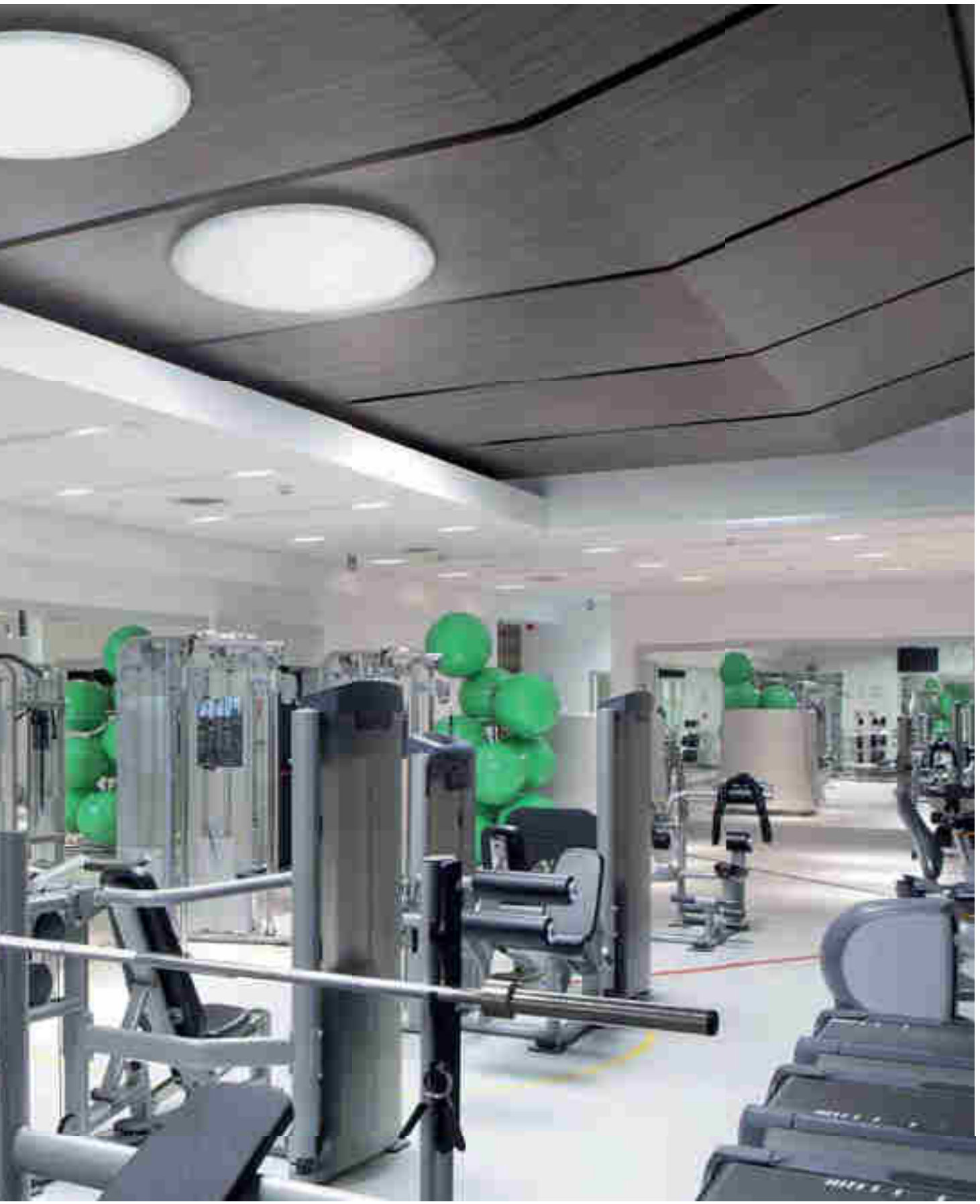

/
GREEN PANEL ROUND
9975

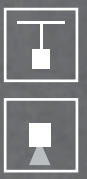

TIPI DI INSTALLAZIONE /
MOUNTINGS

Sospensione / Suspended fitting

CORPO /
BODY

in pressofusione di alluminio verniciato di colore bianco opaco RAL 9010.
in die-cast aluminium, RAL 9010 mat white painted.

EMISSIONE LUMINOSA /
LIGHT EMISSION

Diretta
Direct

Simmetrica
Symmetric

DISPOSITIVO OTTICO /
OPTICAL DEVICE

Diffusore in metacrilato opale.
Diffuser in opal methacrylate, thermoformed in one piece.

CABLAGGIO /
WIRING

classe I
class I

Alimentazione 220~240 V Ac 50-60 Hz
Feeding 220~240 V Ac 50-60 Hz

SU RICHIESTA /
VERSIONS ON REQUEST

alimentatore elettronico dimmerabile.
dimmable electronic ballast

NORMATIVE / REGULATIONS

CEI EN 60598-1
CEI 34-21
CEI EN 60598-2-2
EN 62031
Sicurezza fotobiologica delle lampade e sistemi di lampade, CEI EN 62471; IEC/TR 62471-2.
Photobiological safety of lamps and lamp system CEI EN 62471 IEC/TR 62471-2
Rischio esente – GR 0
Exempt risk – GR 0

DIRETTIVE / DIRECTIVES

2006/95/CE
2004/108/CE

/ **GREEN PANEL ROUND** 9975

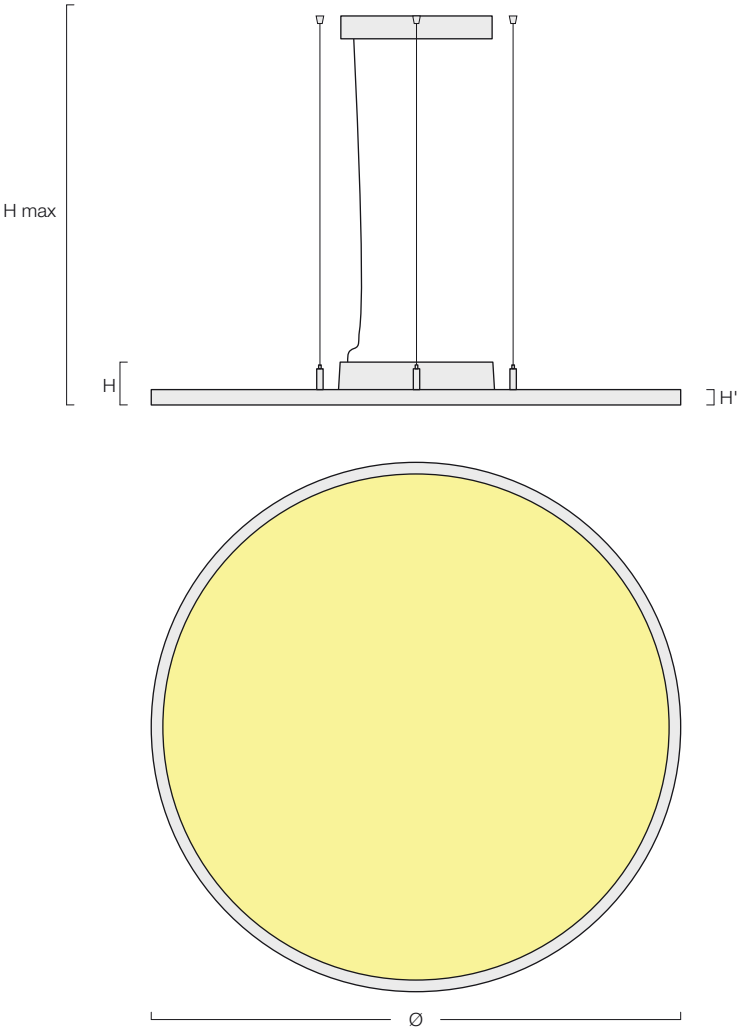

DATI DIMENSIONALI / DIMENSIONAL DATA

LAMP.	Ra	lm	W	Ø	H	H'	Hmax	kg	m^3
LED 3000 K	80	2360	33,0	570	80	24	2024	8,30	0,030
LED 4000 K	80	2930	33,0	570	80	24	2024	8,30	0,030
LED 3000 K	80	7430	70,0	820	80	24	2024	15,00	0,062
LED 4000 K	80	8400	70,0	820	80	24	2024	15,00	0,062

LAMP.	Ra	lm	W	EL. COD	DIM. COD	EL. + EME COD
LED 3000 K	80	2360	33,0	**9975BWW580**	**9975BWW580D**	-
LED 4000 K	80	2930	33,0	**9975BNW580**	**9975BNW580D**	-
LED 3000 K	80	7430	70,0	**9975BWW850**	**9975BWW850D**	-
LED 4000 K	80	8400	70,0	**9975BNW850**	**9975BNW850D**	-

/
GREEN PANEL ROUND
9977

TIPI DI INSTALLAZIONE /
MOUNTINGS

Plafone / Surface mounted fitting

CORPO /
BODY

in pressofusione di alluminio verniciato di colore bianco opaco RAL 9010.
in die-cast aluminium, RAL 9010 mat white painted.

EMISSIONE LUMINOSA /
LIGHT EMISSION

Diretta
Direct

Simmetrica
Symmetric

DISPOSITIVO OTTICO /
OPTICAL DEVICE

Diffusore in metacrilato opale.
Diffuser in opal methacrylate, thermoformed in one piece.

CABLAGGIO /
WIRING

classe I
class I

Alimentazione 220~240 V Ac 50-60 Hz
Feeding 220~240 V Ac 50-60 Hz

SU RICHIESTA /
VERSIONS ON REQUEST

alimentatore elettronico dimmerabile.
dimmable electronic ballast

NORMATIVE / REGULATIONS

CEI EN 60598-1
CEI 34-21
CEI EN 60598-2-2
EN 62031
Sicurezza fotobiologica delle lampade e sistemi di lampade, CEI EN 62471; IEC/TR 62471-2.
Photobiological safety of lamps and lamp system CEI EN 62471 IEC/TR 62471-2
Rischio esente – GR 0
Exempt risk – GR 0

DIRETTIVE / DIRECTIVES

2006/95/CE
2004/108/CE

/ **GREEN PANEL ROUND** 9977

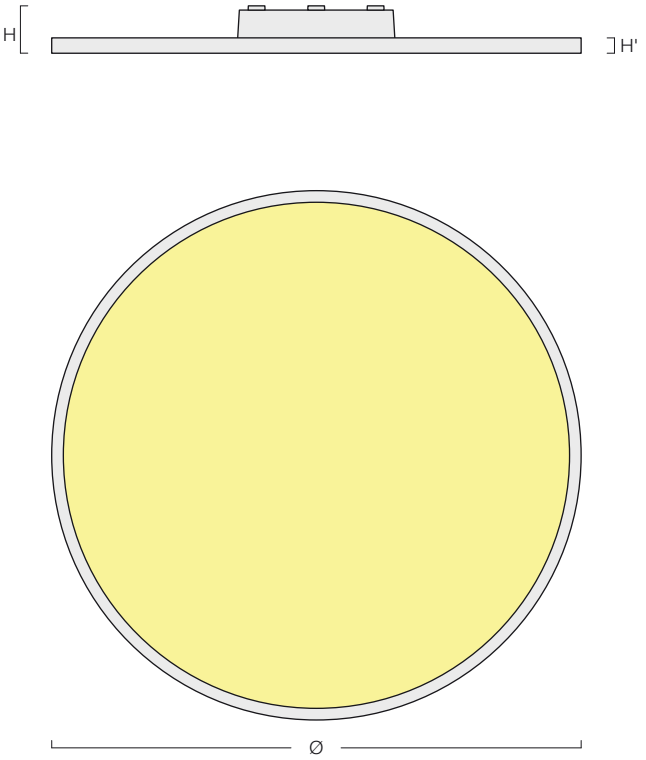

DATI DIMENSIONALI / DIMENSIONAL DATA

LAMP.	Ra	lm	W	Ø	H	H'	kg	m^3
LED 3000 K	80	2360	33,0	570	80	24	8,30	0,030
LED 4000 K	80	2930	33,0	570	80	24	8,30	0,030
LED 3000 K	80	7430	70,0	820	80	24	15,00	0,062
LED 4000 K	80	8400	70,0	820	80	24	15,00	0,062

LAMP.	Ra	lm	W	EL. COD	DIM. COD	EL. + EME COD
LED 3000 K	80	2360	33,0	**9977BWW580**	**9977BWW580D**	-
LED 4000 K	80	2930	33,0	**9977BNW580**	**9977BNW580D**	-
LED 3000 K	80	7430	70,0	**9977BWW850**	**9977BWW850D**	-
LED 4000 K	80	8400	70,0	**9977BNW850**	**9977BNW850D**	-

Metalmek

/
VECTOR SYSTEM
A - M - L - FRAME M - FRAME L

APPLICAZIONE / APPLICATION

AREA COMMERCIALE / COMMERCIAL AREA

LOCALE PUBBLICO / PUBLIC HALL

LOCALE RESIDENZIALE / RESIDENTIAL HALL

UFFICIO / OFFICE

NEGOZIO / SHOP

GRANDI AREE COMMERCIALI / LARGE COMMERCIAL AREAS

/
VECTOR SYSTEM
A - M - L - FRAME M - FRAME L

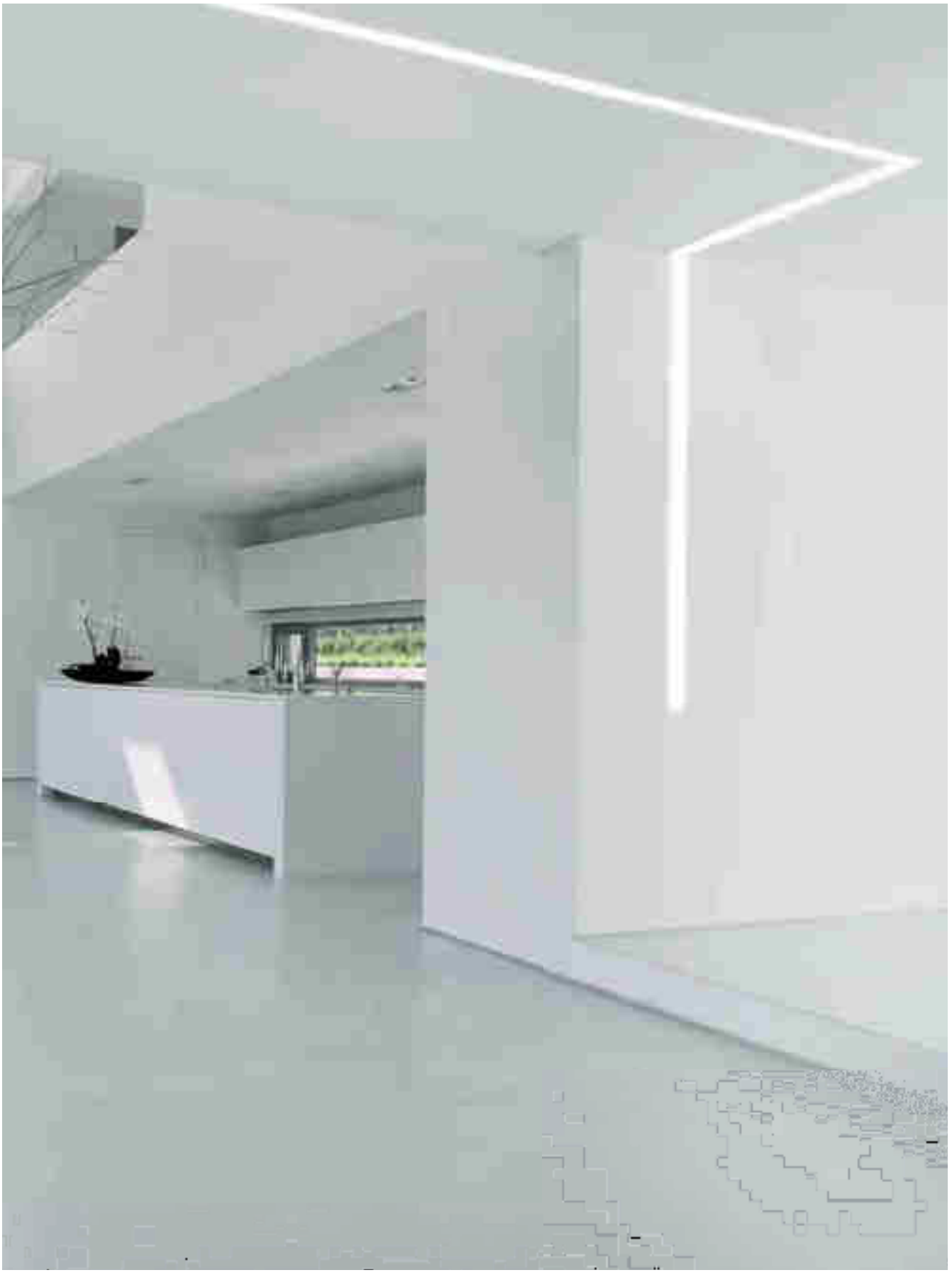

Metalmek

/
VECTOR SYSTEM A

APPLICAZIONE / APPLICATION

AREA COMMERCIALE / COMMERCIAL AREA

LOCALE PUBBLICO / PUBLIC HALL

LOCALE RESIDENZIALE / RESIDENTIAL HALL

UFFICIO / OFFICE

NEGOZIO / SHOP

GRANDI AREE COMMERCIALI / LARGE COMMERCIAL AREAS

/
VECTOR SYSTEM A

/
VECTOR SYSTEM A

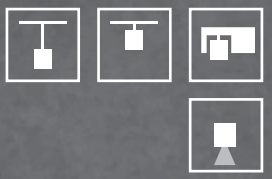

TIPI DI INSTALLAZIONE /
MOUNTINGS

Sospensione / Suspended fitting

Plafone / Surface mounted fitting

Incasso / Built-in fitting

CORPO /
BODY

9811: in estruso di alluminio, verniciato con polveri epossipoliestere SOLVENT FREE di colore bianco, nero, grigio o altri colori su richiesta, termoindurenti a 180°C, con pretrattamento superficiale di fosfatazione.
9811: in extruded aluminium, painted with SOLVENT-FREE, white, black, grey or other colours upon request, epoxy polyester powders, thermosetting at 180°C, after phosphate treatment.

EMISSIONE LUMINOSA /
LIGHT EMISSION

Diretta
Direct

Simmetrica
Symmetric

DISPOSITIVO OTTICO /
OPTICAL DEVICE

Diffusore in policarbonato opale.
Diffuser in opal polycarbonate.

Diffusore in policarbonato trasparente microprismatizzato.
Diffuser in microprismatic, transparent polycarbonate.

Diffusore in policarbonato nero.
Diffuser in coloured (black) polycarbonate.

CABLAGGIO /
WIRING

classe I
class I

Alimentazione 220~240 V Ac 50-60 Hz
Feeding 220~240 V Ac 50-60 Hz

SU RICHIESTA /
VERSIONS ON REQUEST

(ove possibile)
(if possible)

alimentatore elettronico dimmerabile.
dimmable electronic ballast

alimentatore elettronico dimmerabile DALI.
DALI dimmable electronic ballast

complesso di emergenza 1h.
emergency unit 1h

ACCESSORI /
ACCESSORIES

STLVCA: Giunto lineare
STLVCA: Linear joint

4417SP-2: Kit per sospensione (set di 2 pezzi) costituito da un dispositivo di regolazione micrometrica, un cavetto d'acciaio e un rosone in ottone cromato.
4417SP-2: Suspension kit (2-piece set) consisting of steel cable, micrometric regulation device and chromed brass cover.

4406: Kit per alimentazione costituito da un cavo (2P+T) dialimentazione trasparente, un rosone in plastica in colore grigio. Dotato di morsettiera, fermacavo e accessori per il fissaggio.
4406: Feeding kit consisting of feeding cable (2P+T) in transparent colour, grey plastic cover. Equipped with connection block, cablegland and fixing accessories.

4406-5: Kit per alimentazione costituito da un cavo (4P+T) dialimentazione, un rosone in plastica in colore grigio. Dotato di morsettiera, fermacavo e accessori per il fissaggio.
4406-5: Feeding kit consisting of feeding cable (4P+T), colour grey plastic cover. Equipped with connection block, cablegland and fixing accessories.

4406-5TR: Kit per alimentazione costituito da un cavo (4P+T) dialimentazione trasparente, un rosone in plastica in colore grigio. Dotato di morsettiera, fermacavo e accessori per il fissaggio.
4406-5TR: Feeding kit consisting of feeding cable (4P+T) in transparent colour, grey plastic cover. Equipped with connection block, cablegland and fixing accessories.

NORMATIVE / REGULATIONS

CEI EN 60598-1
CEI 34-21
CEI EN 60598-2-2
EN 62031
Sicurezza fotobiologica delle lampade e sistemi di lampade, CEI EN 62471; IEC/TR 62471-2.
Photobiological safety of lamps and lamp system CEI EN 62471 IEC/TR 62471-2
Rischio esente – GR 0
Exempt risk – GR 0

DIRETTIVE / DIRECTIVES

2006/95/CE
2004/108/CE

/
VECTOR SYSTEM A
COMPONENTI / COMPONENTS

Tipo di installazione / Mountings

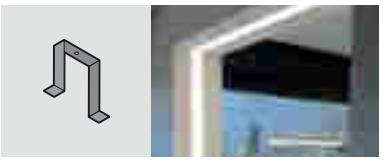

Incasso / Built-in fitting

Sospensione / Suspended fitting

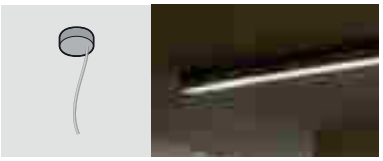

Plafone / Surface mounted fitting

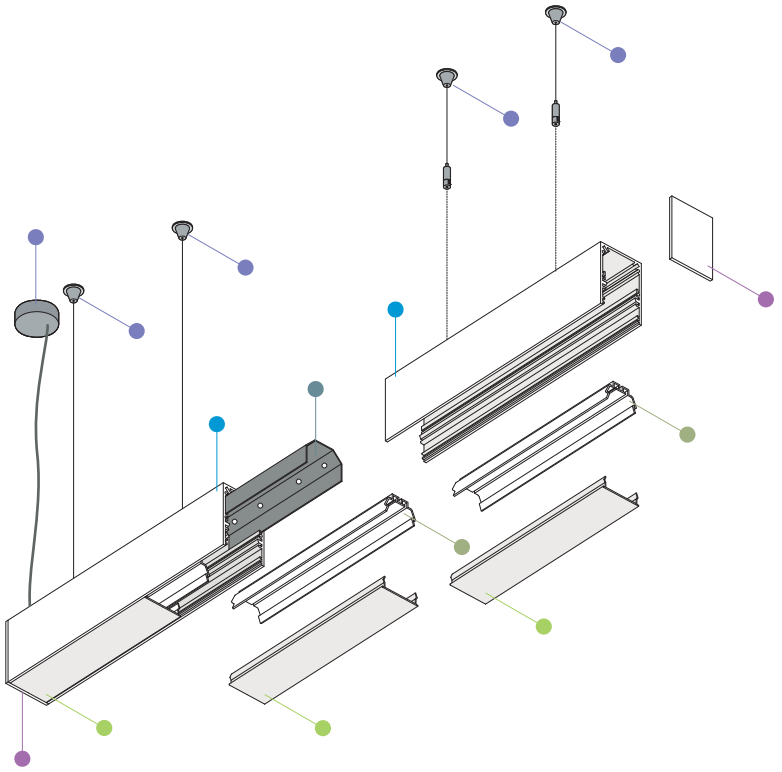

Tipo di installazione / Mountings	COD
KIT SOSPENSIONE / SUSPENSION KIT	4417SP-2
ROSONE ALIMENTAZIONE / CEILING ROSE	44060
KIT STAFFA INCASSO VECTOR A (coppia) / KIT RECESSED BRACKETS VECTOR A (PAIR)	STIVCA

Corpo / Body

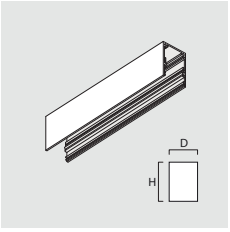

D	L	H	m³	COD
50	500	69	0,002	9811-0500B
50	1000	69	0,005	9811-1000B
50	1500	69	0,007	9811-1500B
50	2000	69	0,010	9811-2000B
50	2500	69	0,012	9811-2500B
50	3000	69	0,014	9811-3000B

Testata / Cap

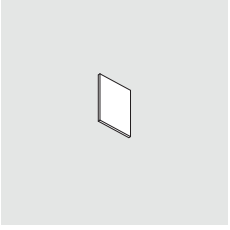

D	L	H	COD
50	3	69	KTVCA-1XA0

/
VECTOR SYSTEM A
COMPONENTI / COMPONENTS

Giunto / Joint

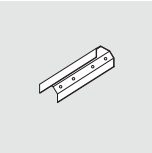

STLVCA

	COD
GIUNTO LINEARE VECTOR A / LINEAR JOINT VECTOR A	STLVCA

Piastra in estruso di alluminio / Removable gear tray in extruded aluminium

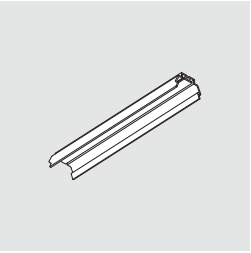

LAMP.	Ra	lm	W	mA	D	L	H	m3
LED 3000 K	80	1340	8,2	350	38	564	23	0,001
LED 4000 K	80	1400	8,2	350	38	564	23	0,001
LED 3000 K	80	2010	12,3	350	38	844	23	0,001
LED 4000 K	80	2110	12,3	350	38	844	23	0,001
LED 3000 K	80	2680	16,4	350	38	1124	23	0,002
LED 4000 K	80	2800	16,4	350	38	1124	23	0,002
LED 3000 K	80	3350	20,5	350	38	1404	23	0,002
LED 4000 K	80	3510	20,5	350	38	1404	23	0,002
LED 3000 K	80	4020	24,6	350	38	1684	23	0,003
LED 4000 K	80	4200	24,6	350	38	1684	23	0,003
LED 3000 K	80	4690	28,7	350	38	1964	23	0,003
LED 4000 K	80	4910	28,7	350	38	1964	23	0,003
LED 3000 K	80	5360	32,8	350	38	2244	23	0,004
LED 4000 K	80	5600	32,8	350	38	2244	23	0,004

LAMP.	Ra	lm	W	mA	EL. COD	DIM. COD	EL. + EME COD
LED 3000 K	80	1340	8,2	350	S.R.	S.R.	-
LED 4000 K	80	1400	8,2	350	S.R.	S.R.	-
LED 3000 K	80	2010	12,3	350	981213WWE	981213WWD	-
LED 4000 K	80	2110	12,3	350	981213NWE	981213NWD	-
LED 3000 K	80	2680	16,4	350	981217WWE	981217WWD	981217WWEM
LED 4000 K	80	2800	16,4	350	981217NWE	981217NWD	981217NWEM
LED 3000 K	80	3350	20,5	350	981221WWE	981221WWD	981221WWEM
LED 4000 K	80	3510	20,5	350	981221NWE	981221NWD	981221NWEM
LED 3000 K	80	4020	24,6	350	981225WWE	981225WWD	981225WWEM
LED 4000 K	80	4200	24,6	350	981225NWE	981225NWD	981225NWEM
LED 3000 K	80	4690	28,7	350	981229WWE	981229WWD	981229WWEM
LED 4000 K	80	4910	28,7	350	981229NWE	981229NWD	981229NWEM
LED 3000 K	80	5360	32,8	350	981234WWE	981234WWD	981234WWEM
LED 4000 K	80	5600	32,8	350	981234NWE	981234NWD	981234NWEM

/
VECTOR SYSTEM A
COMPONENTI / COMPONENTS

Diffusore / Optical devices

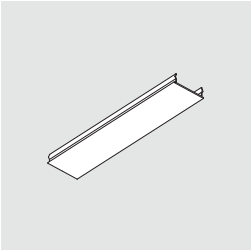

Diffusore in policarbonato opale.
Diffuser in opal polycarbonate.

D	L	H	m³	COD
44	500	13	0,001	**VCAOP-0500**
44	1000	13	0,001	**VCAOP-1000**
44	1500	13	0,002	**VCAOP-1500**
44	2000	13	0,002	**VCAOP-2000**
44	2500	13	0,003	**VCAOP-2500**
44	3000	13	0,004	**VCAOP-3000**

Diffusore in policarbonato nero.
Diffuser in black polycarbonate.

D	L	H	m³	COD
44	500	13	0,001	**VCAON-0500**
44	1000	13	0,001	**VCAON-1000**
44	1500	13	0,002	**VCAON-1500**
44	2000	13	0,002	**VCAON-2000**
44	2500	13	0,003	**VCAON-2500**
44	3000	13	0,004	**VCAON-3000**

Metalmek

/
VECTOR SYSTEM M

APPLICAZIONE / APPLICATION

AREA COMMERCIALE / COMMERCIAL AREA

LOCALE PUBBLICO / PUBLIC HALL

LOCALE RESIDENZIALE / RESIDENTIAL HALL

UFFICIO / OFFICE

NEGOZIO / SHOP

GRANDI AREE COMMERCIALI / LARGE COMMERCIAL AREAS

/
VECTOR SYSTEM M

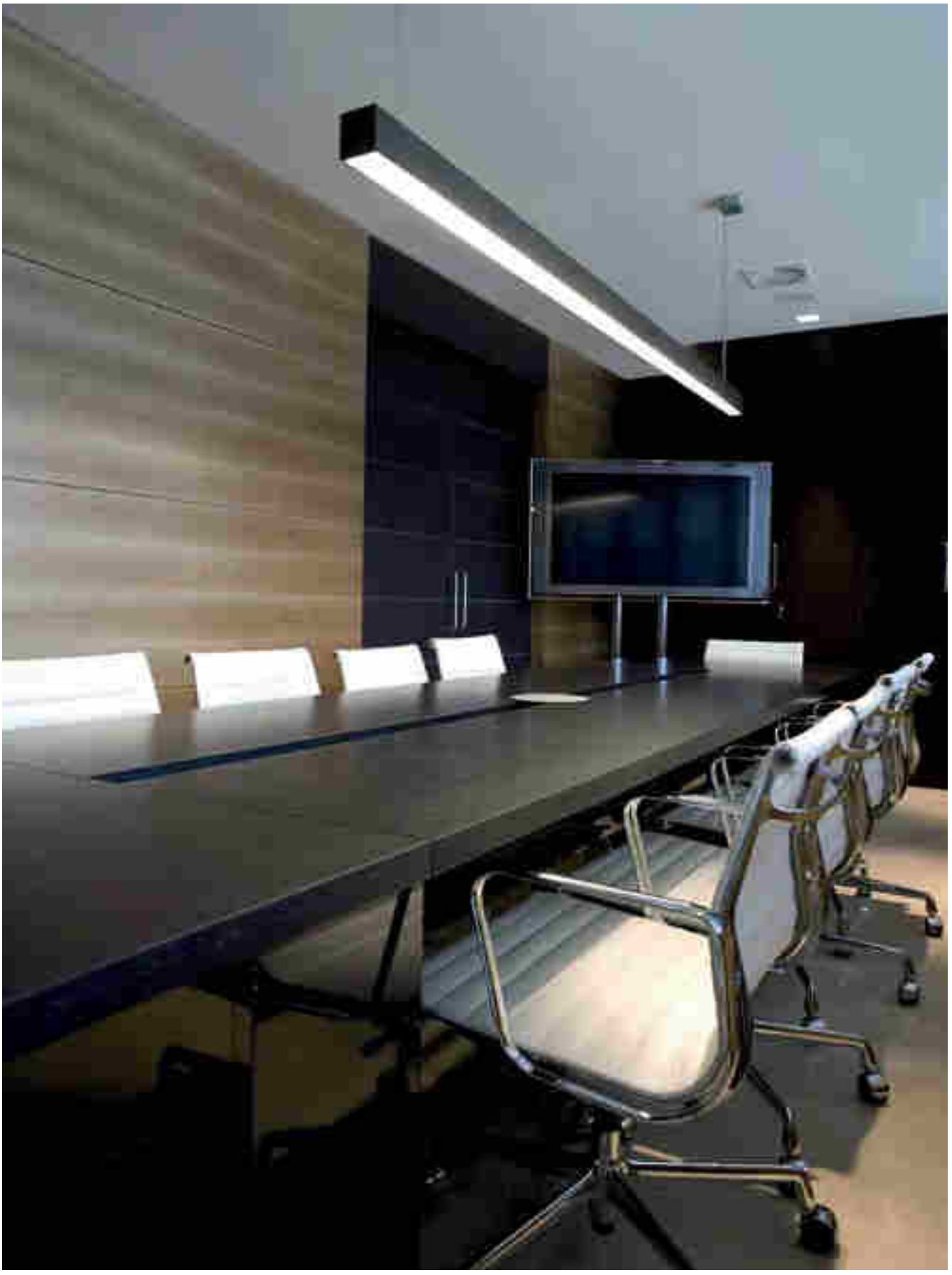

/
VECTOR SYSTEM M

TIPI DI INSTALLAZIONE /
MOUNTINGS

Sospensione / Suspended fitting

Plafone / Surface mounted fitting

Incasso / Built-in fitting

CORPO /
BODY

9715: in estruso di alluminio, verniciato con polveri epossipoliestere SOLVENT FREE di colore bianco, nero, grigio o altri colori su richiesta, termoindurenti a 180°C, con pretrattamento superficiale di fosfatazione.
9715: in extruded aluminium, painted with SOLVENT-FREE, white, black, grey or other colours upon request, epoxy polyester powders, thermosetting at 180°C, after phosphate treatment.

EMISSIONE LUMINOSA /
LIGHT EMISSION

Diretta
Direct

Simmetrica
Symmetric

DISPOSITIVO OTTICO /
OPTICAL DEVICE

Diffusore in policarbonato opale.
Diffuser in opal polycarbonate.

CABLAGGIO /
WIRING

classe I
class I

Alimentazione 220~240 V Ac 50-60 Hz
Feeding 220~240 V Ac 50-60 Hz

SU RICHIESTA /
VERSIONS ON REQUEST

(ove possibile)
(if possible)
alimentatore elettronico dimmerabile.
dimmable electronic ballast
alimentatore elettronico dimmerabile DALI.
DALI dimmable electronic ballast
complesso di emergenza 1h.
emergency unit 1h

Fluorescenza lineare, Classe I, cavetto rigido unipolare HT 90°C - IEC 227-3, con guaina in PVC, non propagante la fiamma. Morsetto: 2P+T. Alimentazione elettronica 230-240 V / 50-60 Hz. Rifasato in parallelo cos φ> 0,95.
Linear fluorescence, Class I, flame-resistant rigid unipolar PVC-sheathed HT cable 90°C - IEC 227-3. 2P+T terminal. Electronic feed 230-240 V / 50-60 Hz. power factor correction in parallel at cos φ > 0,95.

ACCESSORI /
ACCESSORIES

STLVCM: Giunto lineare
STLVCM: Linear joint

VCM90P: Giunto piano 90°
VCM90P: Plane joint 90°

VCM90I: Giunto diedro 90°
VCM90I: Dihedral joint 90°

4417SP-2: Kit per sospensione (set di 2 pezzi) costituito da un dispositivo di regolazione micrometrica, un cavetto d'acciaio e un rosone in ottone cromato.
4417SP-2: Suspension kit (2-piece set) consisting of steel cable, micrometric regulation device and chromed brass cover.

4406: Kit per alimentazione costituito da un cavo (2P+T) dialimentazione trasparente, un rosone in plastica in colore grigio. Dotato di morsettiera, fermacavo e accessori per il fissaggio.
4406: Feeding kit consisting of feeding cable (2P+T) in transparent colour, grey plastic cover. Equipped with connection block, cablegland and fixing accessories.

STIVCM: Kit installazione (set di 2 pezzi) su controsoffitti in cartongesso.
STIVCM: Kit installation (2-piece set) into plasterboard ceilings.

4406-5: Kit per alimentazione costituito da un cavo (4P+T) dialimentazione, un rosone in plastica in colore grigio. Dotato di morsettiera, fermacavo e accessori per il fissaggio.
4406-5: Feeding kit consisting of feeding cable (4P+T), colour grey plastic cover. Equipped with connection block, cablegland and fixing accessories.

4406-5TR: Kit per alimentazione costituito da un cavo (4P+T) dialimentazione trasparente, un rosone in plastica in colore grigio. Dotato di morsettiera, fermacavo e accessori per il fissaggio.
4406-5TR: Feeding kit consisting of feeding cable (4P+T) in transparent colour, grey plastic cover. Equipped with connection block, cablegland and fixing accessories.

NORMATIVE / REGULATIONS

CEI EN 60598-1
CEI 34-21
CEI EN 60598-2-2
EN 62031
Sicurezza fotobiologica delle lampade e sistemi di lampade, CEI EN 62471; IEC/TR 62471-2.
Photobiological safety of lamps and lamp system CEI EN 62471 IEC/TR 62471-2
Rischio esente – GR 0 / Exempt risk – GR 0

DIRETTIVE / DIRECTIVES

2006/95/CE
2004/108/CE

/
VECTOR SYSTEM M
COMPONENTI / COMPONENTS

Tipo di installazione / Mountings

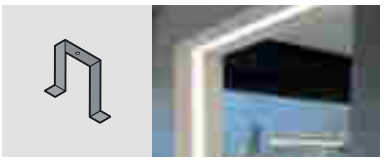

Incasso / Built-in fitting

Sospensione / Suspended fitting

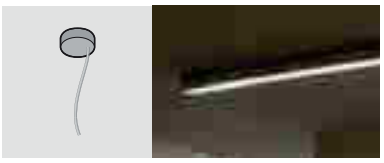

Plafone / Surface mounted fitting

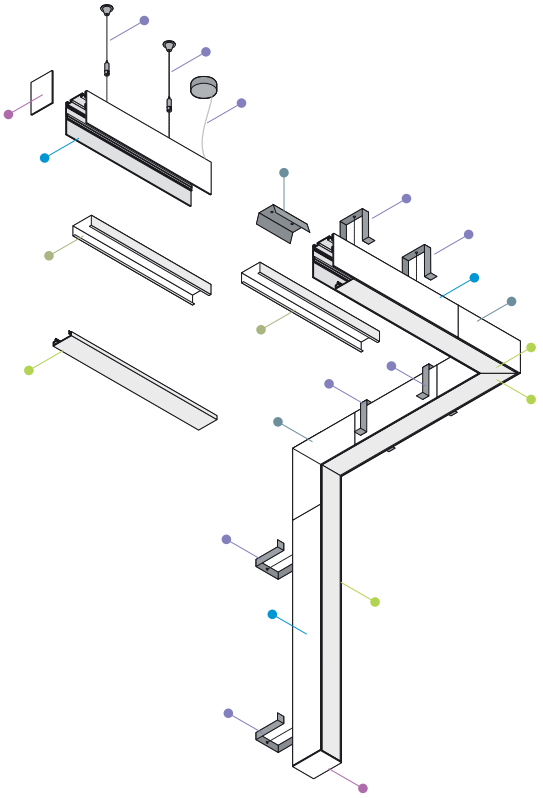

Tipo di installazione / Mountings	COD
KIT STAFFA INCASSO VECTOR M (coppia) / KIT RECESSED BRACKETS VECTOR M (PAIR)	STIVCM
KIT SOSPENSIONE / SUSPENSION KIT	4417SP-2
ROSONE ALIMENTAZIONE / CEILING ROSE	44060

Corpo / Body

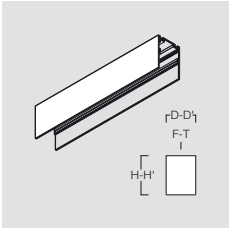

D	L	H	F	F'	T	S	S'	m³	COD
62	500	82	C	300	C	502	64	0,003	9715-0500B
62	1000	82	C	500	C	1002	64	0,007	9715-1000B
62	1500	82	C	1000	C	1502	64	0,010	9715-1500B
62	2000	82	C	1500	C	2002	64	0,013	9715-2000B
62	2500	82	C	2000	C	2502	64	0,017	9715-2500B
62	3000	82	C	1250	C	3002	64	0,020	9715-3000B

Testata / Cap

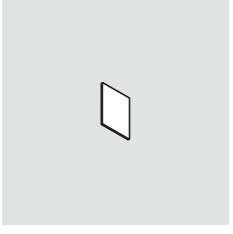

D	L	H	COD
62	3	82	KTVCM-1XA0

/
VECTOR SYSTEM M
COMPONENTI / COMPONENTS

Giunto / Joint

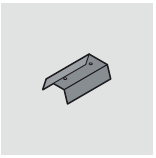

STLVCM

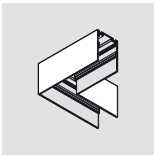

VCM90P

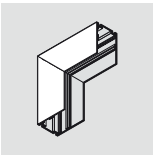

VCM90I

	COD
GIUNTO LINEARE VECTOR M / LINEAR JOINT VECTOR M	STLVCM
GIUNTO ANGOLO PIANO 90° / PLAIN ANGLE 90° JOINT	VCM90P
GIUNTO ANGOLO DIEDRO 90° / DIHEDRAL ANGLE 90° JOINT	VCM90I

Piastra estraibile LED / Removable gear tray

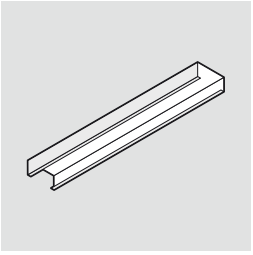

A+ CE MAC ADAM 3 SDCM 50k L80B10 GR0 IP 20

LAMP.	Ra	mA	lm	W	D	L	H	m³
LED 3000 K	80	350	1340	8,2	56	565	27	0,001
LED 4000 K	80	350	1400	8,2	56	565	27	0,001
LED 3000 K	80	350	2010	12,3	56	845	27	0,002
LED 4000 K	80	350	2110	12,3	56	845	27	0,002
LED 3000 K	80	350	2680	16,4	56	1125	27	0,003
LED 4000 K	80	350	2800	16,4	56	1125	27	0,003
LED 3000 K	80	350	3350	20,5	56	1405	27	0,003
LED 4000 K	80	350	3510	20,5	56	1405	27	0,003
LED 3000 K	80	350	4020	24,6	56	1685	27	0,004
LED 4000 K	80	350	4200	24,6	56	1685	27	0,004
LED 3000 K	80	350	4690	28,7	56	1965	27	0,005
LED 4000 K	80	350	4910	28,7	56	1965	27	0,005
LED 3000 K	80	350	5360	32,8	56	2245	27	0,006
LED 4000 K	80	350	5600	32,8	56	2245	27	0,006

LAMP.	Ra	mA	lm	W	EL. COD	DIM. COD	EL. + EME COD
LED 3000 K	80	350	1340	8,2	S.R.	S.R.	-
LED 4000 K	80	350	1400	8,2	S.R.	S.R.	-
LED 3000 K	80	350	2010	12,3	973913WWE	973913WWD	-
LED 4000 K	80	350	2110	12,3	973913NWE	973913NWD	-
LED 3000 K	80	350	2680	16,4	973917WWE	973917WWD	973917WWEM
LED 4000 K	80	350	2800	16,4	973917NWE	973917NWD	973917NWEM
LED 3000 K	80	350	3350	20,5	973921WWE	973921WWD	973921WWEM
LED 4000 K	80	350	3510	20,5	973921NWE	973921NWD	973921NWEM
LED 3000 K	80	350	4020	24,6	973925WWE	973925WWD	973925WWEM
LED 4000 K	80	350	4200	24,6	973925NWE	973925NWD	973925NWEM
LED 3000 K	80	350	4690	28,7	973929WWE	973929WWD	973929WWEM
LED 4000 K	80	350	4910	28,7	973929NWE	973929NWD	973929NWEM
LED 3000 K	80	350	5360	32,8	973934WWE	973934WWD	973934WWEM
LED 4000 K	80	350	5600	32,8	973934NWE	973934NWD	973934NWEM

/
VECTOR SYSTEM M
COMPONENTI / COMPONENTS

Piastra estraibile FLUO / Removable gear tray

W	D	L	H
1x14	56	400	28
1x21	56	700	28
1x24	56	400	28
1x28	56	1000	28
1x35	56	1300	28
1x39	56	700	28
1x49	56	1300	28
1x54	56	1000	28
1x80	56	1300	28

W	EL. COD	DIM. COD	EL. + EME COD
1x14	9719114E10	9719114D10	-
1x21	9719121E10	9719121D10	-
1x24	9719124E10	9719124D10	-
1x28	9719128E10	9719128D10	9719128E10M
1x35	9719135E10	9719135D10	9719135E10M
1x39	9719139E10	9719139D20	-
1x49	9719149E10	9719149D20	9719149E10M
1x54	9719154E10	9719154D10	9719154E10M
1x80	9719180E10	9719180D10	9719180E10M

Diffusore / Optical devices
In policarbonato opale / In opal polycarbonate

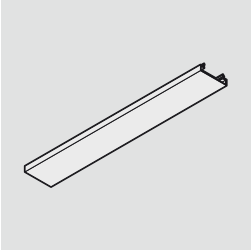

D	L	H	COD
57	500	14	VCMOP-0500
57	1000	14	VCMOP-1000
57	1500	14	VCMOP-1500
57	2000	14	VCMOP-2000
57	2500	14	VCMOP-2500
57	3000	14	VCMOP-3000

Metalmek

/
VECTOR SYSTEM L

APPLICAZIONE / APPLICATION

AREA COMMERCIALE / COMMERCIAL AREA

LOCALE PUBBLICO / PUBLIC HALL

LOCALE RESIDENZIALE / RESIDENTIAL HALL

UFFICIO / OFFICE

NEGOZIO / SHOP

GRANDI AREE COMMERCIALI / LARGE COMMERCIAL AREAS

/
VECTOR SYSTEM L

/
VECTOR SYSTEM L

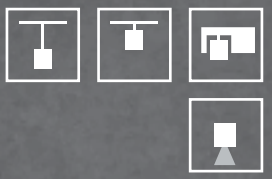

TIPI DI INSTALLAZIONE /
MOUNTINGS

Sospensione / Suspended fitting

Plafone / Surface mounted fitting

Incasso / Built-in fitting

CORPO /
BODY

9717: in estruso di alluminio, verniciato con polveri epossipoliestere SOLVENT FREE di colore bianco, nero, grigio o altri colori su richiesta, termoindurenti a 180°C, con pretrattamento superficiale di fosfatazione.
9717: in extruded aluminium, painted with SOLVENT-FREE, white, black, grey or other colours upon request, epoxy polyester powders, thermosetting at 180°C, after phosphate treatment.

EMISSIONE LUMINOSA /
LIGHT EMISSION

Diretta
Direct

Simmetrica
Symmetric

DISPOSITIVO OTTICO /
OPTICAL DEVICE

Diffusore in policarbonato opale.
Diffuser in opal polycarbonate.

CABLAGGIO /
WIRING

classe I
class I

Alimentazione 220~240 V Ac 50-60 Hz
Feeding 220~240 V Ac 50-60 Hz

SU RICHIESTA /
VERSIONS ON REQUEST

(ove possibile)
(if possible)

alimentatore elettronico dimmerabile.
dimmable electronic ballast

alimentatore elettronico dimmerabile DALI.
DALI dimmable electronic ballast

complesso di emergenza 1h.
emergency unit 1h

Fluorescenza lineare, Classe I, cavetto rigido unipolare HT 90°C - IEC 227-3, con guaina in PVC, non propagante la fiamma. Morsetto: 2P+T. Alimentazione elettronica 230-240 V / 50-60 Hz. Rifasato in parallelo cos φ> 0,95.
Linear fluorescence, Class I, flame-resistant rigid unipolar PVC-sheathed HT cable 90°C - IEC 227-3. 2P+T terminal. Electronic feed 230-240 V / 50-60 Hz. power factor correction in parallel at cos φ > 0,95.

ACCESSORI /
ACCESSORIES

STLVCL: Giunto lineare
STLVCL: Linear joint

VCL90P: Giunto piano 90°
VCL90P: Plane joint 90°

VCL90I: Giunto diedro 90°
VCL90I: Dihedral joint 90°

4417SP-2: Kit per sospensione (set di 2 pezzi) costituito da un dispositivo di regolazione micrometrica, un cavetto d'acciaio e un rosone in ottone cromato.
4417SP-2: Suspension kit (2-piece set) consisting of steel cable, micrometric regulation device and chromed brass cover.

4406: Kit per alimentazione costituito da un cavo (2P+T) dialimentazione trasparente, un rosone in plastica in colore grigio. Dotato di morsettiera, fermacavo e accessori per il fissaggio.
4406: Feeding kit consisting of feeding cable (2P+T) in transparent colour, grey plastic cover. Equipped with connection block, cablegland and fixing accessories.

STIVCL: Kit installazione (set di 2 pezzi) su controsoffitti in cartongesso.
STIVCL: Kit installation (2-piece set) into plasterboard ceilings.

4406-5: Kit per alimentazione costituito da un cavo (4P+T) dialimentazione, un rosone in plastica in colore grigio. Dotato di morsettiera, fermacavo e accessori per il fissaggio.
4406-5: Feeding kit consisting of feeding cable (4P+T), colour grey plastic cover. Equipped with connection block, cablegland and fixing accessories.

4406-5TR: Kit per alimentazione costituito da un cavo (4P+T) dialimentazione trasparente, un rosone in plastica in colore grigio. Dotato di morsettiera, fermacavo e accessori per il fissaggio.
4406-5TR: Feeding kit consisting of feeding cable (4P+T) in transparent colour, grey plastic cover. Equipped with connection block, cablegland and fixing accessories.

NORMATIVE / REGULATIONS

CEI EN 60598-1
CEI 34-21
CEI EN 60598-2-2
EN 62031
Sicurezza fotobiologica delle lampade e sistemi di lampade, CEI EN 62471; IEC/TR 62471-2.
Photobiological safety of lamps and lamp system CEI EN 62471 IEC/TR 62471-2
Rischio esente – GR 0 / Exempt risk – GR 0

DIRETTIVE / DIRECTIVES

2006/95/CE
2004/108/CE

/
VECTOR SYSTEM L
COMPONENTI / COMPONENTS

Tipo di installazione / Mountings

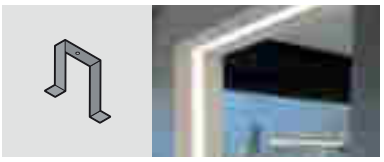

Incasso / Built-in fitting

Sospensione / Suspended fitting

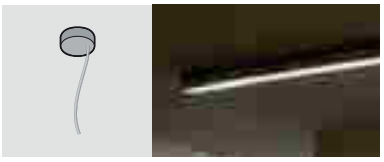

Plafone / Surface mounted fitting

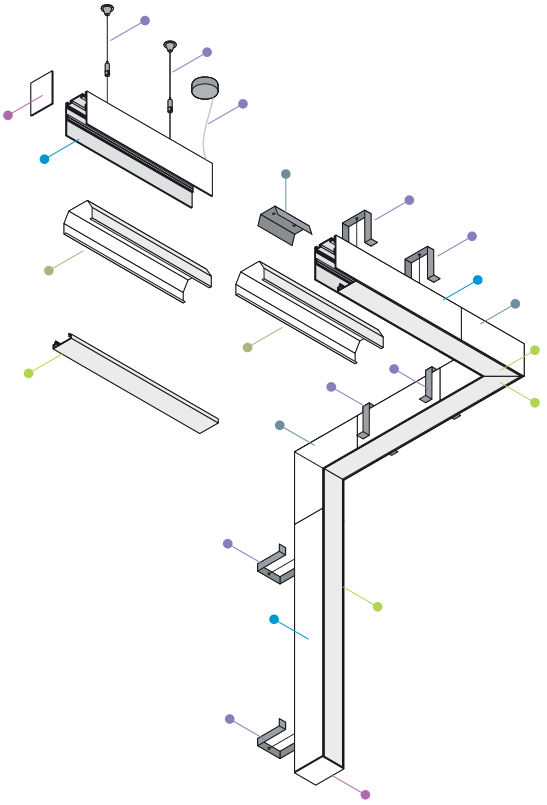

Tipo di installazione / Mountings	COD
KIT STAFFA INCASSO VECTOR L (coppia) / KIT RECESSED BRACKETS VECTOR L (PAIR)	STIVCL
KIT SOSPENSIONE / SUSPENSION KIT	4417SP-2
ROSONE ALIMENTAZIONE / CEILING ROSE	44060

Corpo / Body

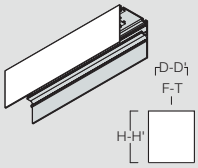

D	L	H	F	F'	T	T'	S	S'	m³	COD
89	500	101	C	300	C	300	502	91	0,006	**9717-0500B**
89	1000	101	C	500	C	500	1002	91	0,011	**9717-1000B**
89	1500	101	C	1000	C	1000	1502	91	0,017	**9717-1500B**
89	2000	101	C	1500	C	1500	2002	91	0,022	**9717-2000B**
89	2500	101	C	2000	C	2000	2502	91	0,028	**9717-2500B**
89	3000	101	C	1250	C	1250	3002	91	0,033	**9717-3000B**

Testata / Cap

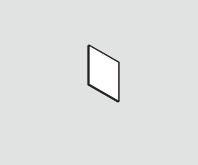

D	L	H	COD
89	3	101	**KTVCL-1XA0**

/
VECTOR SYSTEM L
COMPONENTI / COMPONENTS

Giunto / Joint

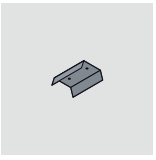

STLVCL

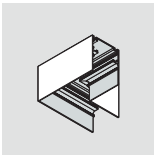

VCL90P

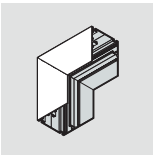

VCL90I

	COD
GIUNTO LINEARE VECTOR L / LINEAR JOINT VECTOR L	STLVCL
GIUNTO ANGOLO PIANO 90° / PLAIN ANGLE 90° JOINT	VCL90P
GIUNTO ANGOLO DIEDRO 90° / DIHEDRAL ANGLE 90° JOINT	VCL90I

Piastra estraibile LED / Removable gear tray

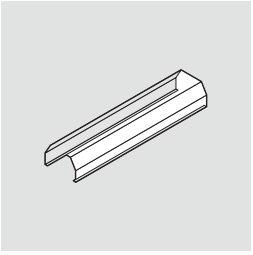

LAMP.	Ra	mA	lm	W	D	L	H	m³
LED 3000 K	80	350	1340	8,2	82	565	53	0,003
LED 4000 K	80	350	1400	8,2	82	565	53	0,003
LED 3000 K	80	350	2010	12,3	82	845	53	0,005
LED 4000 K	80	350	2110	12,3	82	845	53	0,005
LED 3000 K	80	350	2680	16,4	82	1125	53	0,007
LED 4000 K	80	350	2800	16,4	82	1125	53	0,007
LED 3000 K	80	350	3350	20,5	82	1405	53	0,008
LED 4000 K	80	350	3510	20,5	82	1405	53	0,008
LED 3000 K	80	350	4020	24,6	82	1685	53	0,010
LED 4000 K	80	350	4200	24,6	82	1685	53	0,010
LED 3000 K	80	350	4690	28,7	82	1965	53	0,011
LED 4000 K	80	350	4910	28,7	82	1965	53	0,011
LED 3000 K	80	350	5360	32,8	82	2245	53	0,013
LED 4000 K	80	350	5600	32,8	82	2245	53	0,013

LAMP.	Ra	mA	lm	W	EL. COD	DIM. COD	EL. + EME COD
LED 3000 K	80	350	1340	8,2	S.R.	S.R.	-
LED 4000 K	80	350	1400	8,2	S.R.	S.R.	-
LED 3000 K	80	350	2010	12,3	974013WWE	973913WWD	-
LED 4000 K	80	350	2110	12,3	974013NWE	973913NWD	-
LED 3000 K	80	350	2680	16,4	974017WWE	973917WWD	974017WWEM
LED 4000 K	80	350	2800	16,4	974017NWE	973917NWD	974017NWEM
LED 3000 K	80	350	3350	20,5	974021WWE	973921WWD	974021WWEM
LED 4000 K	80	350	3510	20,5	974021NWE	973921NWD	974021NWEM
LED 3000 K	80	350	4020	24,6	974025WWE	973925WWD	974025WWEM
LED 4000 K	80	350	4200	24,6	974025NWE	973925NWD	974025NWEM
LED 3000 K	80	350	4690	28,7	974029WWE	974029WWD	974029WWEM
LED 4000 K	80	350	4910	28,7	974029NWE	974029NWD	974029NWEM
LED 3000 K	80	350	5360	32,8	974034WWE	973934WWD	974034WWEM
LED 4000 K	80	350	5600	32,8	974034NWE	973934NWD	974034NWEM

/
VECTOR SYSTEM L
COMPONENTI / COMPONENTS

Piastra estraibile FLUO / Removable gear tray

W	D	L	H	m³
1x14	84	400	53	0,002
1x21	84	700	53	0,004
1x24	84	400	53	0,002
1x28	84	1000	53	0,006
1x35	84	1300	53	0,008
1x39	84	700	53	0,004
1x49	84	1300	53	0,008
1x54	84	1000	53	0,006
1x80	84	1300	53	0,008
2x14	84	400	53	0,002
2x21	84	700	53	0,004
2x24	84	400	53	0,002
2x28	84	1000	53	0,006
2x35	84	1300	53	0,008
2x39	84	700	53	0,004
2x49	84	1300	53	0,008
2x54	84	1000	53	0,006
2x80	84	1300	53	0,008

W	EL. COD	DIM. COD	EL. + EME COD
1x14	**9720114E10**	**9720114D10**	-
1x21	**9720121E10**	**9720121D10**	-
1x24	**9720124E10**	**9720124D10**	-
1x28	**9720128E10**	**9720128D10**	**9720128E10M**
1x35	**9720135E10**	**9720135D10**	**9720135E10M**
1x39	**9720139E10**	**S.R.**	-
1x49	**9720149E10**	**S.R.**	**9720149E10M**
1x54	**9720154E10**	**9720154D10**	**9720154E10M**
1x80	**9720180E10**	**9720180D10**	**9720180E10M**
2x14	**9720214E10**	**S.R.**	-
2x21	**9720221E10**	**S.R.**	-
2x24	**9720224E10**	**S.R.**	-
2x28	**9720228E10**	**9720228D10**	**9720228E10M**
2x35	**9720235E10**	**9720235D10**	**9720235E10M**
2x39	**9720239E10**	**9720239D10**	-
2x49	**9720249E10**	**S.R.**	**9720249E10M**
2x54	**9720254E10**	**9720254D10**	**9720254E10M**
2x80	**9720280E10**	**S.R.**	**9720280E10M**

Diffusore / Optical devices
In policarbonato opale / In opal polycarbonate

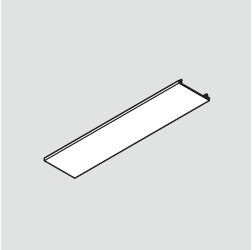

D	L	H	m³	COD
85	500	12	0,001	**VCLOP-0500**
85	1000	12	0,002	**VCLOP-1000**
85	1500	12	0,003	**VCLOP-1500**
85	2000	12	0,004	**VCLOP-2000**
85	2500	12	0,005	**VCLOP-2500**
85	3000	12	0,006	**VCLOP-3000**

Metalmek

/
VECTOR SYSTEM FRAME M

APPLICAZIONE / APPLICATION

AREA COMMERCIALE / COMMERCIAL AREA

LOCALE PUBBLICO / PUBLIC HALL

LOCALE RESIDENZIALE / RESIDENTIAL HALL

UFFICIO / OFFICE

NEGOZIO / SHOP

GRANDI AREE COMMERCIALI / LARGE COMMERCIAL AREAS

/
VECTOR SYSTEM FRAME M

/
VECTOR SYSTEM FRAME M

TIPI DI INSTALLAZIONE /
MOUNTINGS

Incasso / Built-in fitting

CORPO /
BODY

9716: in estruso di alluminio, verniciato con polveri epossipoliestere SOLVENT FREE di colore bianco, nero, grigio o altri colori su richiesta, termoindurenti a 180°C, con pretrattamento superficiale di fosfatazione.
9716: in extruded aluminium, painted with SOLVENT-FREE, white, black, grey or other colours upon request, epoxy polyester powders, thermosetting at 180°C, after phosphate treatment.

EMISSIONE LUMINOSA /
LIGHT EMISSION

Diretta
Direct

Simmetrica
Symmetric

DISPOSITIVO OTTICO /
OPTICAL DEVICE

Diffusore in policarbonato opale.
Diffuser in opal polycarbonate.

CABLAGGIO /
WIRING

classe I
class I

Alimentazione 220~240 V Ac 50-60 Hz
Feeding 220~240 V Ac 50-60 Hz

SU RICHIESTA /
VERSIONS ON REQUEST

(ove possibile)
(if possible)

alimentatore elettronico dimmerabile.
dimmable electronic ballast

alimentatore elettronico dimmerabile DALI.
DALI dimmable electronic ballast

complesso di emergenza 1h.
emergency unit 1h

Fluorescenza lineare, Classe I, cavetto rigido unipolare HT 90°C - IEC 227-3, con guaina in PVC, non propagante la fiamma. Morsetto: 2P+T. Alimentazione elettronica 230-240 V / 50-60 Hz. Rifasato in parallelo cos φ> 0,95.
Linear fluorescence, Class I, flame-resistant rigid unipolar PVC-sheathed HT cable 90°C - IEC 227-3. 2P+T terminal. Electronic feed 230-240 V / 50-60 Hz. power factor correction in parallel at cos φ > 0,95.

ACCESSORI /
ACCESSORIES

STIVFM: Kit installazione (set di 2 pezzi) su controsoffitti in cartongesso.
STIVFM: Kit installation (2-piece set) into plasterboard ceilings.

STLVCM: Giunto lineare
STLVCM: Linear joint

VFM90P: Giunto piano 90°
VFM90P: Plane joint 90°

VFM90I: Giunto diedro 90°
VFM90I: Dihedral joint 90°

NORMATIVE / REGULATIONS

CEI EN 60598-1
CEI 34-21
CEI EN 60598-2-2
EN 62031
Sicurezza fotobiologica delle lampade e sistemi di lampade, CEI EN 62471; IEC/TR 62471-2.
Photobiological safety of lamps and lamp system CEI EN 62471 IEC/TR 62471-2
Rischio esente – GR 0
Exempt risk – GR 0

DIRETTIVE / DIRECTIVES

2006/95/CE
2004/108/CE

/
VECTOR SYSTEM FRAME M
COMPONENTI / COMPONENTS

Tipo di installazione / Mountings

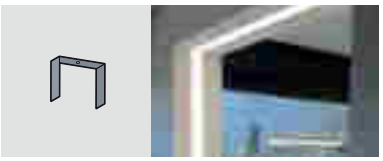

Incasso / Built-in fitting

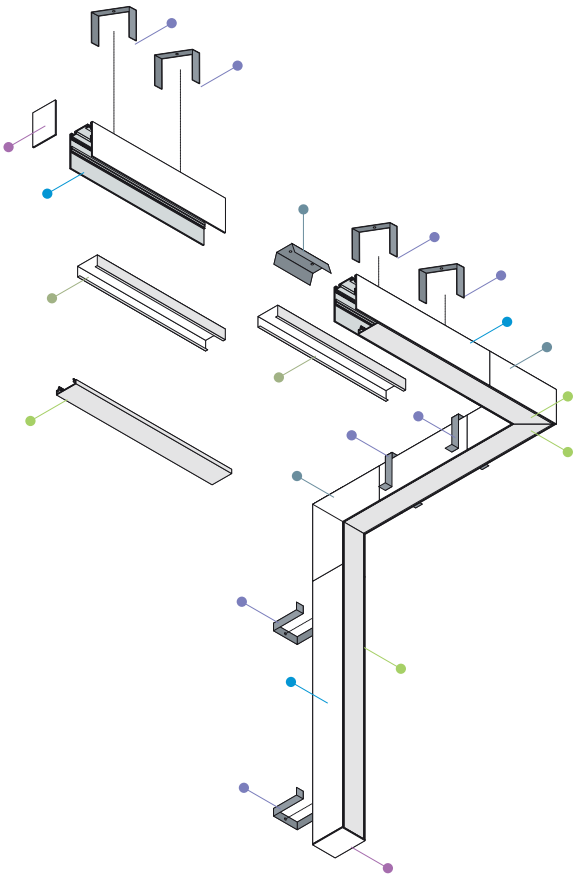

Tipo di installazione / Mountings	COD
KIT STAFFA INCASSO VECTOR FRAME M (coppia) / KIT RECESSED BRACKETS VECTOR FRAME M (PAIR)	**STIVFM**

Corpo / Body

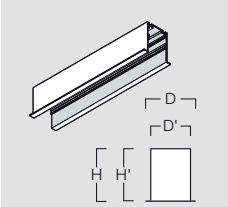

D	L	H	D'	L'	H'	F	F'	T	T'	S	S'	m³	COD
74	500	82	62	500	82	C	300	C	300	502	64	0,004	**9716-0500B**
74	1000	82	62	1000	82	C	500	C	500	1002	64	0,008	**9716-1000B**
74	1500	82	62	1500	82	C	1000	C	1000	1502	64	0,012	**9716-1500B**
74	2000	82	62	2000	82	C	1500	C	1500	2002	64	0,016	**9716-2000B**
74	2500	82	62	2500	82	C	2000	C	2000	2502	64	0,019	**9716-2500B**
74	3000	82	62	3000	82	C	1250	C	1250	3002	64	0,023	**9716-3000B**

Testata / Cap

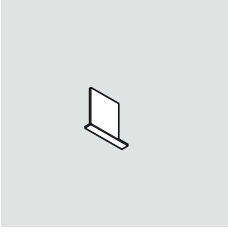

D	L	H	COD
62	3	82	**KTVFM-1XA0**

/
VECTOR SYSTEM FRAME M
COMPONENTI / COMPONENTS

Giunto / Joint

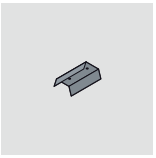

STLVCM

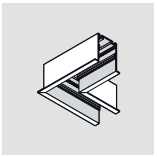

VFM90P

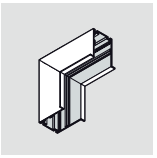

VFM90I

	COD
GIUNTO LINEARE VECTOR FRAME M / LINEAR JOINT VECTOR FRAME M	STLVCM
GIUNTO ANGOLO PIANO 90° / PLAIN ANGLE 90° JOINT	VFM90P
GIUNTO ANGOLO DIEDRO 90° / DIHEDRAL ANGLE 90° JOINT	VFM90I

Piastra estraibile LED / Removable gear tray

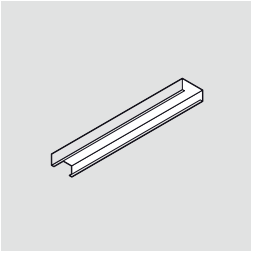

LAMP.	Ra	mA	lm	W	D	L	H	m³
LED 3000 K	80	350	1340	8,2	56	565	30	0,002
LED 4000 K	80	350	1400	8,2	56	565	30	0,002
LED 3000 K	80	350	2010	12,3	56	845	30	0,002
LED 4000 K	80	350	2110	12,3	56	845	30	0,002
LED 3000 K	80	350	2680	16,4	56	1125	30	0,003
LED 4000 K	80	350	2800	16,4	56	1125	30	0,003
LED 3000 K	80	350	3350	20,5	56	1405	30	0,004
LED 4000 K	80	350	3510	20,5	56	1405	30	0,004
LED 3000 K	80	350	4020	24,6	56	1685	30	0,004
LED 4000 K	80	350	4200	24,6	56	1685	30	0,004
LED 3000 K	80	350	4690	28,7	56	1965	30	0,005
LED 4000 K	80	350	4910	28,7	56	1965	30	0,005
LED 3000 K	80	350	5360	32,8	56	2245	30	0,006
LED 4000 K	80	350	5600	32,8	56	2245	30	0,006

LAMP.	Ra	mA	lm	W	EL. COD	DIM. COD	EL. + EME COD
LED 3000 K	80	350	1340	8,2	S.R.	S.R.	-
LED 4000 K	80	350	1400	8,2	S.R.	S.R.	-
LED 3000 K	80	350	2010	12,3	973913WWE	973913WWD	-
LED 4000 K	80	350	2110	12,3	973913NWE	973913NWD	-
LED 3000 K	80	350	2680	16,4	973917WWE	973917WWD	973917WWEM
LED 4000 K	80	350	2800	16,4	973917NWE	973917NWD	973917NWEM
LED 3000 K	80	350	3350	20,5	973921WWE	973921WWD	973921WWEM
LED 4000 K	80	350	3510	20,5	973921NWE	973921NWD	973921NWEM
LED 3000 K	80	350	4020	24,6	973925WWE	973925WWD	973925WWEM
LED 4000 K	80	350	4200	24,6	973925NWE	973925NWD	973925NWEM
LED 3000 K	80	350	4690	28,7	973929WWE	973929WWD	973929WWEM
LED 4000 K	80	350	4910	28,7	973929NWE	973929NWD	973929NWEM
LED 3000 K	80	350	5360	32,8	973934WWE	973934WWD	973934WWEM
LED 4000 K	80	350	5600	32,8	973934NWE	973934NWD	973934NWEM

/
VECTOR SYSTEM FRAME M
COMPONENTI / COMPONENTS

Piastra estraibile FLUO / Removable gear tray

W	D	L	H	m³
1x14	56	400	30	0,001
1x21	56	700	30	0,002
1x24	56	400	30	0,001
1x28	56	1000	30	0,003
1x35	56	1300	30	0,003
1x39	56	700	30	0,002
1x49	56	1300	30	0,003
1x54	56	1000	30	0,003
1x80	56	1300	30	0,003

W	EL. COD	DIM. COD	EL. + EME COD
1x14	**9719114E10**	**9719114D10**	-
1x21	**9719121E10**	**9719121D10**	-
1x24	**9719124E10**	**9719124D10**	-
1x28	**9719128E10**	**9719128D10**	**9719128E10M**
1x35	**9719135E10**	**9719135D10**	**9719135E10M**
1x39	**9719139E10**	**9719139D20**	-
1x49	**9719149E10**	**9719149D20**	**9719149E10M**
1x54	**9719154E10**	**9719154D10**	**9719154E10M**
1x80	**9719180E10**	**9719180D10**	**9719180E10M**

Diffusore / Optical devices
In policarbonato opale / In opal polycarbonate

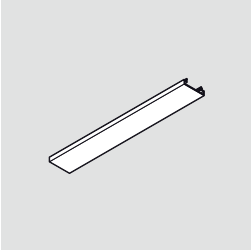

D	L	H	m³	COD
57	500	14	0,001	**VCMOP-0500**
57	1000	14	0,002	**VCMOP-1000**
57	1500	14	0,002	**VCMOP-1500**
57	2000	14	0,003	**VCMOP-2000**
57	2500	14	0,004	**VCMOP-2500**
57	3000	14	0,005	**VCMOP-3000**

Metalmek

/
VECTOR SYSTEM FRAME L

APPLICAZIONE / APPLICATION

AREA COMMERCIALE / COMMERCIAL AREA

LOCALE PUBBLICO / PUBLIC HALL

LOCALE RESIDENZIALE / RESIDENTIAL HALL

UFFICIO / OFFICE

NEGOZIO / SHOP

GRANDI AREE COMMERCIALI / LARGE COMMERCIAL AREAS

/
VECTOR SYSTEM FRAME L

/
VECTOR SYSTEM FRAME L

TIPI DI INSTALLAZIONE /
MOUNTINGS

Incasso / Built-in fitting

CORPO /
BODY

9718: in estruso di alluminio, verniciato con polveri epossipoliestere SOLVENT FREE di colore bianco, nero, grigio o altri colori su richiesta, termoindurenti a 180°C, con pretrattamento superficiale di fosfatazione.
9718: in extruded aluminium, painted with SOLVENT-FREE, white, black, grey or other colours upon request, epoxy polyester powders, thermosetting at 180°C, after phosphate treatment.

EMISSIONE LUMINOSA /
LIGHT EMISSION

Diretta
Direct

Simmetrica
Symmetric

DISPOSITIVO OTTICO /
OPTICAL DEVICE

Diffusore in policarbonato opale.
Diffuser in opal polycarbonate.

CABLAGGIO /
WIRING

classe I
class I

Alimentazione 220~240 V Ac 50-60 Hz
Feeding 220~240 V Ac 50-60 Hz

SU RICHIESTA /
VERSIONS ON REQUEST

(ove possibile)
(if possible)

alimentatore elettronico dimmerabile.
dimmable electronic ballast

alimentatore elettronico dimmerabile DALI.
DALI dimmable electronic ballast

complesso di emergenza 1h.
emergency unit 1h

Fluorescenza lineare, Classe I, cavetto rigido unipolare HT 90°C - IEC 227-3, con guaina in PVC, non propagante la fiamma. Morsetto: 2P+T. Alimentazione elettronica 230-240 V / 50-60 Hz. Rifasato in parallelo cos φ> 0,95.
Linear fluorescence, Class I, flame-resistant rigid unipolar PVC-sheathed HT cable 90°C - IEC 227-3. 2P+T terminal. Electronic feed 230-240 V / 50-60 Hz. power factor correction in parallel at cos φ > 0,95.

ACCESSORI /
ACCESSORIES

STIVFL: Kit installazione (set di 2 pezzi) su controsoffitti in cartongesso.
STIVFL: Kit installation (2-piece set) into plasterboard ceilings.

STLVCL: Giunto lineare
STLVCL: Linear joint

VFL90P: Giunto piano 90°
VFL90P: Plane joint 90°

VFL90I: Giunto diedro 90°
VFL90I: Dihedral joint 90°

NORMATIVE / REGULATIONS

CEI EN 60598-1
CEI 34-21
CEI EN 60598-2-2
EN 62031
Sicurezza fotobiologica delle lampade e sistemi di lampade, CEI EN 62471; IEC/TR 62471-2.
Photobiological safety of lamps and lamp system CEI EN 62471 IEC/TR 62471-2
Rischio esente – GR 0 / Exempt risk – GR 0

DIRETTIVE / DIRECTIVES

2006/95/CE
2004/108/CE

/
VECTOR SYSTEM FRAME L
COMPONENTI / COMPONENTS

Tipo di installazione / Mountings

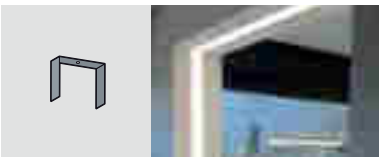

Incasso / Built-in fitting

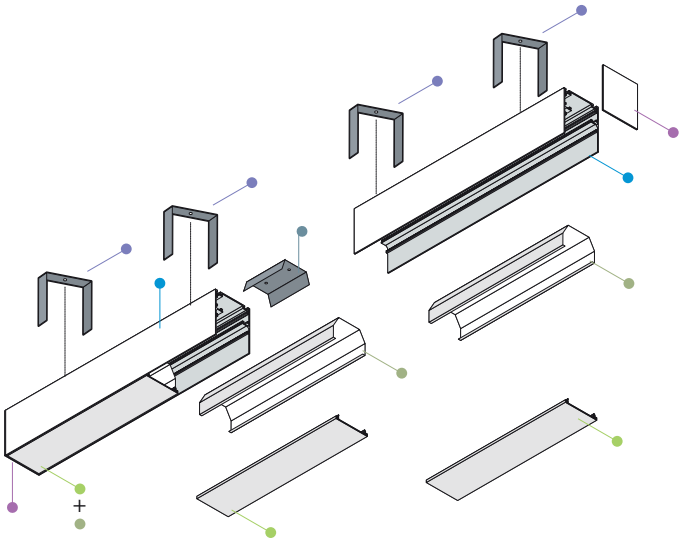

Tipo di installazione / Mountings	COD
KIT STAFFA INCASSO VECTOR FRAME L (coppia) / KIT RECESSED BRACKETS VECTOR FRAME L (PAIR)	STIVCL

Corpo / Body

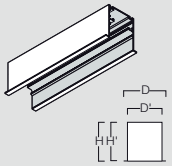

D	L	H	D'	L'	H'	F	F'	T	T'	S	S'	m³	COD
101	500	101	89	500	99	C	300	C	300	502	91	0,006	**9718-0500B**
101	1000	101	89	1000	99	C	500	C	500	1002	91	0,012	**9718-1000B**
101	1500	101	89	1500	99	C	1000	C	1000	1502	91	0,019	**9718-1500B**
101	2000	101	89	2000	99	C	1500	C	1500	2002	91	0,025	**9718-2000B**
101	2500	101	89	2500	99	C	2000	C	2000	2502	91	0,031	**9718-2500B**
101	3000	101	89	3000	99	C	1250	C	1250	3002	91	0,037	**9718-3000B**

Testata / Cap

D	L	H	COD
89	3	101	**KTVFL-1XA0**

/
VECTOR SYSTEM FRAME L
COMPONENTI / COMPONENTS

Giunto / Joint

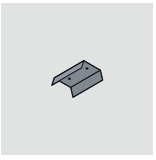

STLVCL

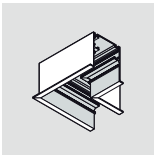

VFL90P

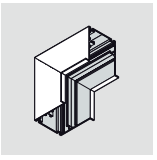

VFL90I

	COD
GIUNTO LINEARE VECTOR L / LINEAR JOINT VECTOR L	STLVCL
GIUNTO ANGOLO PIANO 90° / PLAIN ANGLE 90° JOINT	VFL90P
GIUNTO ANGOLO DIEDRO 90° / DIHEDRAL ANGLE 90° JOINT	VFL90I

Piastra estraibile LED / Removable gear tray

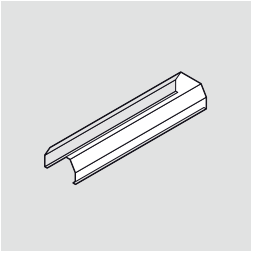

LAMP.	Ra	mA	lm	W	D	L	H	m³
LED 3000 K	80	350	1340	8,2	84	565	53	0,003
LED 4000 K	80	350	1400	8,2	84	565	53	0,003
LED 3000 K	80	350	2010	12,3	84	845	53	0,005
LED 4000 K	80	350	2110	12,3	84	845	53	0,005
LED 3000 K	80	350	2680	16,4	84	1125	53	0,007
LED 4000 K	80	350	2800	16,4	84	1125	53	0,007
LED 3000 K	80	350	3350	20,5	84	1405	53	0,008
LED 4000 K	80	350	3510	20,5	84	1405	53	0,008
LED 3000 K	80	350	4020	24,6	84	1685	53	0,010
LED 4000 K	80	350	4200	24,6	84	1685	53	0,010
LED 3000 K	80	350	4690	28,7	84	1965	53	0,012
LED 4000 K	80	350	4910	28,7	84	1965	53	0,012
LED 3000 K	80	350	5360	32,8	84	2245	53	0,013
LED 4000 K	80	350	5600	32,8	84	2245	53	0,013

LAMP.	Ra	mA	lm	W	EL. COD	DIM. COD	EL. + EME COD
LED 3000 K	80	350	1340	8,2	S.R.	S.R.	-
LED 4000 K	80	350	1400	8,2	S.R.	S.R.	-
LED 3000 K	80	350	2010	12,3	974013WWE	974013WWD	-
LED 4000 K	80	350	2110	12,3	974013NWE	974013NWD	-
LED 3000 K	80	350	2680	16,4	974017WWE	974017WWD	974017WWEM
LED 4000 K	80	350	2800	16,4	974017NWE	974017NWD	974017NWEM
LED 3000 K	80	350	3350	20,5	974021WWE	974021WWD	974021WWEM
LED 4000 K	80	350	3510	20,5	974021NWE	974021NWD	974021NWEM
LED 3000 K	80	350	4020	24,6	974025WWE	974025WWD	974025WWEM
LED 4000 K	80	350	4200	24,6	974025NWE	974025NWD	974025NWEM
LED 3000 K	80	350	4690	28,7	974029WWE	974029WWD	974029WWEM
LED 4000 K	80	350	4910	28,7	974029NWE	974029NWD	974029NWEM
LED 3000 K	80	350	5360	32,8	974034WWE	974034WWD	974034WWEM
LED 4000 K	80	350	5600	32,8	974034NWE	974034NWD	974034NWEM

/
VECTOR SYSTEM FRAME L
COMPONENTI / COMPONENTS

Piastra estraibile FLUO / Removable gear tray

W	D	L	H	m³
1x14	84	400	53	0,002
1x21	84	700	53	0,004
1x24	84	400	53	0,002
1x28	84	1000	53	0,006
1x35	84	1300	53	0,008
1x39	84	700	53	0,004
1x49	84	1300	53	0,008
1x54	84	1000	53	0,006
1x80	84	1300	53	0,008
2x14	84	400	53	0,002
2x21	84	700	53	0,004
2x24	84	400	53	0,002
2x28	84	1000	53	0,006
2x35	84	1300	53	0,008
2x39	84	700	53	0,004
2x49	84	1300	53	0,008
2x54	84	1000	53	0,006
2x80	84	1300	53	0,008

W	EL. COD	DIM. COD	EL. + EME COD
1x14	**9720114E10**	**9720114D10**	-
1x21	**9720121E10**	**9720121D10**	-
1x24	**9720124E10**	**9720124D10**	-
1x28	**9720128E10**	**9720128D10**	**9720128E10M**
1x35	**9720135E10**	**9720135D10**	**9720135E10M**
1x39	**9720139E10**	**S.R.**	-
1x49	**9720149E10**	**S.R.**	**9720149E10M**
1x54	**9720154E10**	**9720154D10**	**9720154E10M**
1x80	**9720180E10**	**9720180D10**	**9720180E10M**
2x14	**9720214E10**	**S.R.**	-
2x21	**9720221E10**	**S.R.**	-
2x24	**9720224E10**	**S.R.**	
2x28	**9720228E10**	**9720228D10**	**9720228E10M**
2x35	**9720235E10**	**9720235D10**	**9720235E10M**
2x39	**9720239E10**	**9720239D10**	-
2x49	**9720249E10**	**S.R.**	**9720249E10M**
2x54	**9720254E10**	**9720254D10**	**9720254E10M**
2x80	**9720280E10**	**S.R.**	**9720280E10M**

Diffusore / Optical devices
In policarbonato opale / In opal polycarbonate

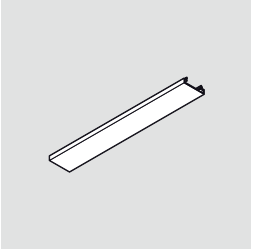

D	L	H	m³	COD
85	500	12	0,001	**VCLOP-0500**
85	1000	12	0,002	**VCLOP-1000**
85	1500	12	0,003	**VCLOP-1500**
85	2000	12	0,004	**VCLOP-2000**
85	2500	12	0,005	**VCLOP-2500**
85	3000	12	0,006	**VCLOP-3000**

Metalmek

/ ZURIGO

APPLICAZIONE / APPLICATION

LOCALE PUBBLICO / PUBLIC HALL

LOCALE RESIDENZIALE / RESIDENTIAL HALL

UFFICIO / OFFICE

/
ZURIGO

/
ZURIGO

/
ZURIGO
8470 D-I

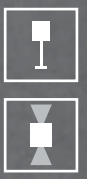

TIPI DI INSTALLAZIONE /
MOUNTINGS

A terra / floor

CORPO /
BODY

in lamiera d'acciaio, verniciato con polveri epossipoliestere SOLVENT FREE di colore bianco semilucido, termoindurenti a 180°C, con pretrattamento superficiale di fosfatazione.
in sheet steel, painted with SOLVENT-FREE, semi-bright white, epoxy polyester powders, thermosetting at 180°C, after phosphate treatment.

EMISSIONE LUMINOSA /
LIGHT EMISSION

Diretta-Indiretta
Direct-Indirect

Simmetrica
Symmetric

DISPOSITIVO OTTICO /
OPTICAL DEVICE

Diffusore superiore in policarbonato trasparente.
Upper diffuser in transparent polycarbonate.

Diffusore inferiore in metacrilato trasparente microprismatizzato.
Lower diffuser in microprismatic, transparent methacrylate.

CABLAGGIO /
WIRING

classe I
class I

Alimentazione 220~240 V Ac 50-60 Hz
Feeding 220~240 V Ac 50-60 Hz

Cavo di alimentazione, lunghezza cm 200, dotato di spina.
Feeding cable equipped with plug, length cm 200.

SU RICHIESTA /
VERSIONS ON REQUEST

(ove possibile)
(if possible)

alimentatore elettronico dimmerabile.
dimmable electronic ballast

alimentatore elettronico dimmerabile DALI.
DALI dimmable electronic ballast

complesso di emergenza 1h.
emergency unit 1h

Sensore di luminosità e di presenza.
Daylight sensor and presence detector

NORMATIVE / REGULATIONS

CEI EN 60598-1
CEI 34-21
CEI EN 60598-2-2
EN 62031
Sicurezza fotobiologica delle lampade e sistemi di lampade, CEI EN 62471; IEC/TR 62471-2.
Photobiological safety of lamps and lamp system CEI EN 62471 IEC/TR 62471-2
Rischio esente – GR 0
Exempt risk – GR 0
Idoneo per l'utilizzo in ambienti con videoterminali secondo la norma EN 12464-1.
Suitable for environments with visual display units according to the norm EN 12464-1.

DIRETTIVE / DIRECTIVES

2006/95/CE
2004/108/CE

/ **ZURIGO** 8470 D-I

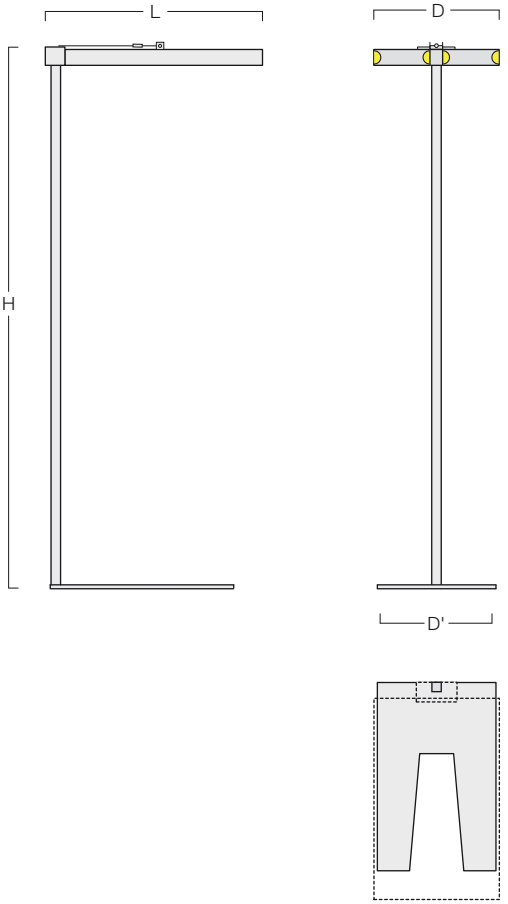

DATI DIMENSIONALI / DIMENSIONAL DATA

LAMP.	mA	Ra	lm	W	D	L	H	D'	L'	kg	m³
LED 3000 K	350	80	10640	65,6	370	600	1900	346	532	17,00	0,035
LED 4000 K	350	80	11200	65,6	370	600	1900	346	532	17,00	0,035
LED 3000 K	350	80	10640	65,6	370	600	1900	346	532	17,00	0,035
LED 4000 K	350	80	11200	65,6	370	600	1900	346	532	17,00	0,035

LAMP.	mA	Ra	lm	W	EL. COD	DIM. COD	EL. + EME COD
LED 3000 K	350	80	10640	65,6	**8470WW68B**	**8470WW68DB**	-
LED 4000 K	350	80	11200	65,6	**8470NW68B**	**8470NW68DB**	-
LED 3000 K	350	80	10640	65,6	**8470WW68BS**	**8470WW68DBS**	-
LED 4000 K	350	80	11200	65,6	**8470NW68BS**	**8470NW68DBS**	-

Metalmek

/ PRODOTTI DI COMPLEMENTO

COMPLEMENTARY PRODUCTS

136

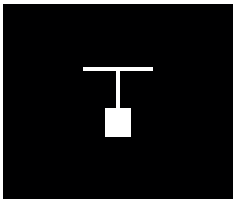

APPARECCHI DA SOSPENSIONE E PLAFONE
/ SUSPENDED AND SURFACE FITTINGS

164

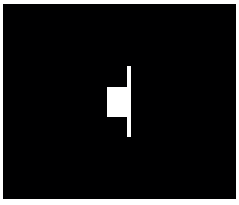

APPARECCHI DA PARETE
/ WALL LAMPS

172

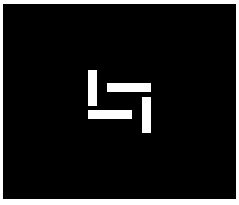

SISTEMI MODULARI, CANALI E REGLETTE
/ MODULAR SYSTEMS, CHANNELS AND REGLETTES

206

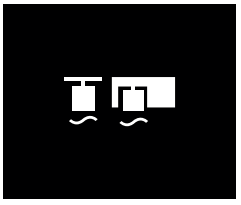

LUCE MORBIDA PLAFONE E INCASSO
/ RECESSED AND SURFACE SOFT LIGHT

212

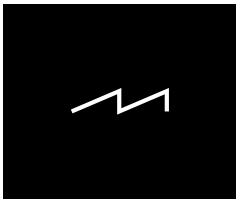

INDUSTRIALI
/ INDUSTRIAL FITTINGS

224

APPARECCHI AD ELEVATO GRADO IP
/ HIGH IP DEGREE FITTINGS

276

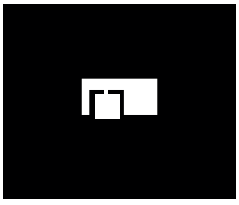

INCASSO
/ RECESSED FITTINGS

300

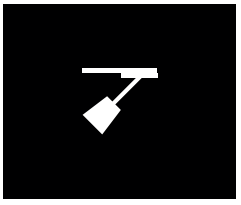

BINARIO ELETTRIFICATO E FARETTI
/ ELECTRIFIED TRACK AND DOWNLIGHTS

320

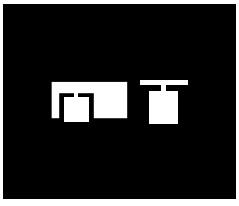

DOWNLIGHTS / FARETTI INCASSO-PLAFONE
/ DOWNLIGHTS / RECESSED SPOTS - SURFACE SPOTS

390

SISTEMA DI CONTROLLO DELLA LUCE
/ LIGHTING CONTROL SYSTEM

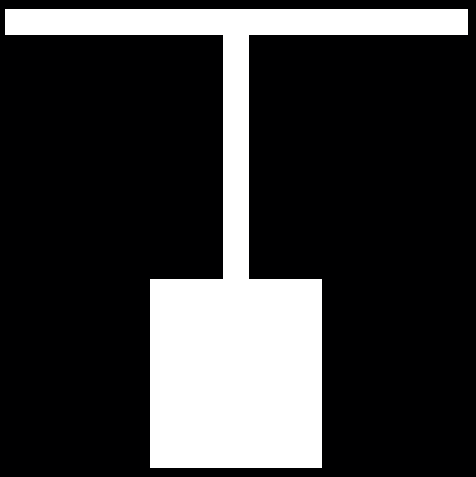

Metalmek

/
APPARECCHI DA SOSPENSIONE E PLAFONE

SUSPENDED AND SURFACE FITTINGS

GREEN PANEL

9996 D-I 138

INDUSTRY S

7538 140

TWIN 2

9850 PAR99 D-I 142
9860 PAR90 D-I 144
9851 PO D-I 145
9855 PAR99 D 146
9865 PAR90 D 147
9861 PO D 148

CUP

400 WHITE LED 151
400 FOOD LED 151
300 WHITE LED 153
300 FOOD LED 153

T5 295-595

7800 PAR99 154
7810 PAR90 155

OK

4940 PAR90 156
4950 PAR85 158
4952 TL 159
4953 MO 160
5953 161

AZ21

5720 162

/
GREEN PANEL
9996 D-I

TIPI DI INSTALLAZIONE /
MOUNTINGS

Sospensione / Suspended fitting

APPLICAZIONE /
APPLICATION

locale pubblico / public hall

ufficio / office

NORMATIVE /
REGULATIONS

CEI EN 60598-1
CEI 34-21
CEI EN 60598-2-2
EN 62031
Sicurezza fotobiologica delle lampade e sistemi di lampade, CEI EN 62471; IEC/TR 62471-2. Photobiological safety of lamps and lamp system CEI EN 62471 IEC/TR 62471-2
Rischio esente – GR 0 Exempt risk – GR 0
Idoneo per l'utilizzo in ambienti con videoterminali secondo la norma EN 12464-1. Suitable for environments with visual display units according to the norm EN 12464-1.

DIRETTIVE /
DIRECTIVES

2006/95/CE
2004/108/CE

CORPO /
BODY

in estruso di alluminio, verniciato con polveri epossipoliestere SOLVENT FREE di colore bianco semilucido, termoindurenti a 180°C, con pretrattamento superficiale di fosfatazione.
in extruded aluminium, painted with SOLVENT-FREE, semi-bright white epoxy polyester powders, thermosetting at 180°C, after phosphate treatment.

EMISSIONE LUMINOSA /
LIGHT EMISSION

Diretta-Indiretta
Direct-Indirect
Simmetrica
Symmetric

DISPOSITIVO OTTICO /
OPTICAL DEVICE

Diffusore in metacrilato opale.
Diffuser in opal methacrylate, thermoformed in one piece.

CABLAGGIO /
WIRING

classe III
class III
Alimentazione (LED driver remoto) 100~240 V / 50-60 Hz
Feeding (independent led driver) 100~240 V / 50-60 Hz

ACCESSORI /
ACCESSORIES

4403GPA4-B (595x595): Accessorio per la sospensione (set di 4 pezzi) costituito da un dispositivo di regolazione micrometrica Ø10 mm, un cavetto d'acciaio e un rosone in ottone cromato.
4403GPA4-B (595x595): Accessory for suspension (4-piece set) consisting of steel cable, Ø10 mm micrometric regulation device and chromed brass cover.
4403GPA-B (1195x295): Accessorio per la sospensione ad "Y" (set di 2 pezzi) comprendente un dispositivo di regolazione micrometrica, uncavetto d'acciaio di 2 m + 250 mm e un rosone in ottone.
4403GPA-B (1195x295): Accessory for suspension "Y" (2-piece set) consisting of micrometric regulation, 2 m + 250 mm steel cable with chromed brass cover .

/ **GREEN PANEL** 9996 D-I

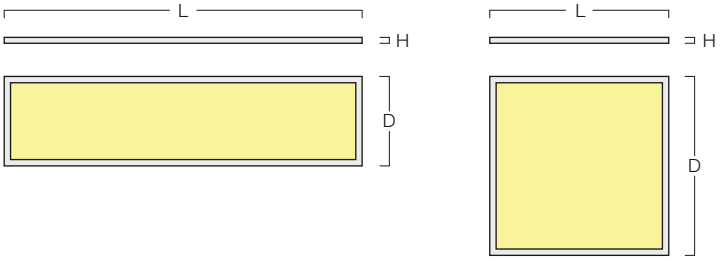

DATI DIMENSIONALI / DIMENSIONAL DATA

LAMP.	Ra	lm	W	mA	D	L	H	kg	m^3
LED 3000 K	90	6664	61,6	1050	595	595	10	3,80	0,035
LED 4000 K	90	7018	61,6	1050	595	595	10	3,80	0,035
LED 3000 K	90	6664	61,6	1050	295	1195	10	3,80	0,035
LED 4000 K	90	7018	61,6	1050	295	1195	10	3,80	0,035

LAMP.	Ra	lm	W	mA	EL. COD	DIM. COD	EL. + EME COD
LED 3000 K	90	6664	61,6	1050	**9996N60BWWESP1**	**9996N60BWWDSP1**	-
LED 4000 K	90	7018	61,6	1050	**9996N60BNWESP1**	**9996N60BNWDSP1**	-
LED 3000 K	90	6664	61,6	1050	**9996L60BWWESP1**	**9996L60BWWDSP1**	-
LED 4000 K	90	7018	61,6	1050	**9996L60BNWESP1**	**9996L60BNWDSP1**	-

/
INDUSTRY S
7538

TIPI DI INSTALLAZIONE /
MOUNTINGS

Sospensione / Suspended fitting

Plafone / Surface mounted fitting

APPLICAZIONE /
APPLICATION

area commerciale / commercial area

corridoio pubblico / public corridor

locale pubblico / public hall

ufficio / office

negozio / shop

Grandi aree commerciali / Large commercial areas

NORMATIVE /
REGULATIONS

CEI EN 60598-1
CEI 34-21
CEI EN 60598-2-2
EN 62031
Sicurezza fotobiologica delle lampade e sistemi di lampade, CEI EN 62471; IEC/TR 62471-2.
Photobiological safety of lamps and lamp system
CEI EN 62471 IEC/TR 62471-2
Rischio esente – GR 0
Exempt risk – GR 0
Idoneo per l'utilizzo in ambienti con videoterminali secondo la norma EN 12464-1.
Suitable for environments with visual display units according to the norm EN 12464-1.

DIRETTIVE /
DIRECTIVES

2006/95/CE
2004/108/CE

CORPO /
BODY

in estruso di alluminio, verniciato con polveri epossipoliestere SOLVENT FREE di colore bianco, nero, grigio o altri colori su richiesta, termoindurenti a 180°C, con pretrattamento superficiale di fosfatazione.
in lamiera d'acciaio, verniciato con polveri epossipoliestere SOLVENT FREE di colore bianco, nero, grigio o altri colori su richiesta, termoindurenti a 180°C, con pretrattamento superficiale di fosfatazione.
in extruded aluminium, painted with SOLVENT-FREE, white, black, grey or other colours upon request, epoxy polyester powders, thermosetting at 180°C, after phosphate treatment.
in sheet steel, painted with SOLVENT-FREE, white, black, grey or other colours upon request, epoxy polyester powders, thermosetting at 180°C, after phosphate treatment

EMISSIONE LUMINOSA /
LIGHT EMISSION

Diretta
Direct
Simmetrica
Symmetric

DISPOSITIVO OTTICO /
OPTICAL DEVICE

Ottica lamellare Darklight, a doppia parabolicità in alluminio satinato antiriflesso, antiridescente, con lamelle paraboliche chiuse superiormente, a bassa luminanza.
Louver Darklight, double pararabolic, with top-closed parabolic blades in mat, anodized, antiglare and anti-iridescent aluminium. Glare limitation.

CABLAGGIO /
WIRING

classe I
class I
Alimentazione 220~240 V Ac 50-60 Hz
Feeding 220~240 V Ac 50-60 Hz
Connettore ad innesto rapido, collegamento alla rete direttamente dall'esterno dell'apparecchio; 2P+T.
Quick plug-in, connection to the mains from the outer part of the fitting; 2P+T.

SU RICHIESTA /
VERSIONS ON REQUEST

(ove possibile)
(if possible)
alimentatore elettronico dimmerabile.
dimmable electronic ballast
alimentatore elettronico dimmerabile DALI.
DALI dimmable electronic ballast
complesso di emergenza 1h.
emergency unit 1h
Apparecchio da binario elettrificato: - Adattatore a binario trifase - Adattatore a binario trifase DALI
Electric track spotligths: - Adapter for three-phase track - Adapter for three-phase DALI track

/ **INDUSTRY S** 7538

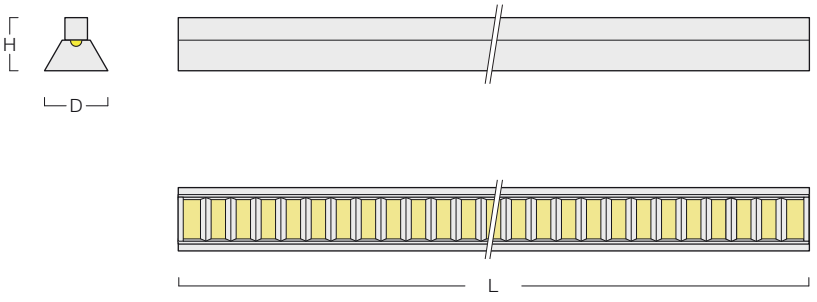

DATI DIMENSIONALI / DIMENSIONAL DATA

LAMP.	LINE	lm	W	mA	D	L	H	kg	m³
LED 3000 K	1	5320	32,8	350	120	1176	99	3,20	0,017
LED 4000 K	1	5600	32,8	350	120	1176	99	3,20	0,017
LED 3000 K	1	6660	41,0	350	120	1476	99	4,00	0,021
LED 4000 K	1	7000	41,0	350	120	1476	99	4,00	0,021

LAMP.	LINE	Ra	lm	W	mA	EL. COD	DIM. COD	EL. + EME COD
LED 3000 K	1	80	5320	32,8	350	**7538WW34B**	**7538WW34DB**	**7538WW34BM**
LED 4000 K	1	80	5600	32,8	350	**7538NW34B**	**7538NW34DB**	**7538NW34BM**
LED 3000 K	1	80	6660	41,0	350	**7538WW42B**	**7538WW42DB**	**7538WW42BM**
LED 4000 K	1	80	7000	41,0	350	**7538NW42B**	**7538NW42DB**	**7538NW42BM**

/
TWIN 2

TIPI DI INSTALLAZIONE /
MOUNTINGS

Sospensione / Suspended fitting

APPLICAZIONE /
APPLICATION

locale pubblico / public hall

ufficio / office

NORMATIVE /
REGULATIONS

CEI EN 60598-1
CEI 34-21
CEI EN 60598-2-2
EN 62031
Sicurezza fotobiologica delle lampade e sistemi di lampade, CEI EN 62471; IEC/TR 62471-2. Photobiological safety of lamps and lamp system CEI EN 62471 IEC/TR 62471-2
Rischio esente – GR 0 Exempt risk – GR 0
Idoneo per l'utilizzo in ambienti con videoterminali secondo la norma EN 12464-1. Suitable for environments with visual display units according to the norm EN 12464-1.

DIRETTIVE /
DIRECTIVES

2006/95/CE
2004/108/CE

CORPO /
BODY

in estruso di alluminio, verniciato con polveri epossipoliestere SOLVENT FREE di colore bianco semilucido o grigio metallizzato RAL 9006, termoindurenti a 180°C, con pretrattamento superficiale di fosfatazione.
in extruded aluminium, painted with SOLVENT-FREE, semi-bright white or RAL 9006 metallised grey epoxy polyester powders, thermosetting at 180°C, after phosphate treatment.

EMISSIONE LUMINOSA /
LIGHT EMISSION

Diretta-Indiretta / Direct-Indirect
Simmetrica / Symmetric

DISPOSITIVO OTTICO /
OPTICAL DEVICE

Vedi le singole versioni.
See our single versions.

CABLAGGIO /
WIRING

classe I / class I
Alimentazione 220~240 V Ac 50-60 Hz /
Feeding 220~240 V Ac 50-60 Hz

SU RICHIESTA /
VERSIONS ON REQUEST

(ove possibile) / (if possible)
alimentatore elettronico dimmerabile. / dimmable electronic ballast
alimentatore elettronico dimmerabile DALI. / DALI dimmable electronic ballast
complesso di emergenza 1h. / emergency unit 1h

ACCESSORI /
ACCESSORIES

4403: Sospensione "Y" (set di 2 pezzi) comprendente un dispositivo di regolazione micrometrica, uncavetto d'acciaio di 2 m + 250 mm e un rosone in ottone.
4403: "Y" suspension (2-piece set) consisting ofmicrometric regulation, 2 m + 250 mm steel cable with chromed brass cover .
4406: Kit per alimentazione costituito da un cavo (2P+T) dialimentazione trasparente, un rosone in plastica in colore grigio. Dotato di morsettiera, fermacavo e accessori per il fissaggio.
4406: Feeding kit consisting of feeding cable (2P+T) in transparent colour, grey plastic cover. Equipped with connection block, cablegland and fixing accessories.
4402: Kit per sospensione a tiges (set di 2 pezzi) costituito da una barra grigia d'acciaio Ø13 mm e un rosone in alluminio. Dotato di accessori per il fissaggio.
4402: Tiges suspension kit (2-piece set) consisting of grey Ø13 mm steel rod, grey cover. Equipped with fixing accessories.
4418: Kit per sospensione (set di 4 pezzi) costituito da un dispositivo di regolazione micrometrica Ø10 mm, un cavetto d'acciaio e un rosone in ottone cromato.
4418: Suspension kit (4-piece set) consisting of steel cable, Ø10 mm micrometric regulation device and chromed brass cover.
4406-5: Kit per alimentazione costituito da un cavo (4P+T) dialimentazione, un rosone in plastica in colore grigio. Dotato di morsettiera, fermacavo e accessori per il fissaggio.
4406-5: Feeding kit consisting of feeding cable (4P+T), colour grey plastic cover. Equipped with connection block, cablegland and fixing accessories.
4406-5TR: Kit per alimentazione costituito da un cavo (4P+T) dialimentazione trasparente, un rosone in plastica in colore grigio. Dotato di morsettiera, fermacavo e accessori per il fissaggio.
4406-5TR: Feeding kit consisting of feeding cable (4P+T) in transparent colour, grey plastic cover. Equipped with connection block, cablegland and fixing accessories.

/ **TWIN 2** 9850 PAR99 D-I

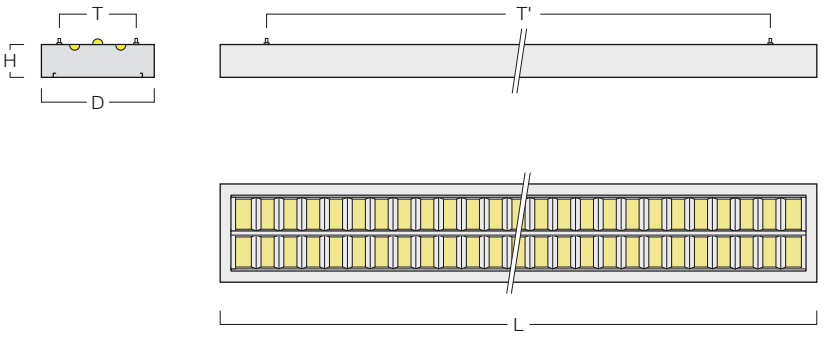

DISPOSITIVO OTTICO /
OPTICAL DEVICE

Ottica lamellare Darklight, a doppia parabolicità in alluminio speculare antiriflesso, antiridescente, con lamelle paraboliche chiuse superiormente, a bassissima luminanza.
Louver Darklight, double pararabolic, with top-closed parabolic blades in high-gloss, anodized, antiglare and anti-iridescent aluminium. Glare limitation.

DATI DIMENSIONALI / DIMENSIONAL DATA

LAMP.	LINE	Ra	lm	W	mA	D	L	H	T	T'	kg	m³
LED 3000 K	2+1	80	8040	49,2	350	215	1218	75	160	800	5,00	0,023
LED 4000 K	2+1	80	8400	49,2	350	215	1218	75	160	800	5,00	0,023
LED 3000 K	2+1	80	10050	61,5	350	215	1518	75	160	1100	6,00	0,029
LED 4000 K	2+1	80	10530	61,5	350	215	1518	75	160	1100	6,00	0,029
T5	-	-	-	3x28	-	215	1218	53	160	800	5,00	0,017
T5	-	-	-	3x54	-	215	1218	53	160	800	5,00	0,017
T5	-	-	-	3x35	-	215	1518	53	160	1100	6,00	0,022
T5	-	-	-	3x49	-	215	1518	53	160	1100	6,00	0,022
T5	-	-	-	3x80	-	215	1518	53	160	1100	6,00	0,022
T5	-	-	-	3+3x28	-	215	2382	53	160	1400	9,80	0,034
T5	-	-	-	3+3x54	-	215	2382	53	160	1400	9,80	0,034
T5	-	-	-	3+3x35	-	215	2982	53	160	1680	11,80	0,042
T5	-	-	-	3+3x49	-	215	2982	53	160	1680	11,80	0,042
T5	-	-	-	3+3x80	-	215	2982	53	160	1680	11,80	0,042

LAMP.	LINE	Ra	lm	W	mA	EL. COD	DIM. COD	EL. + EME COD
LED 3000 K	2+1	80	8040	49,2	350	**9850WW50G**	**9850WW50DG**	**9850WW50GM**
LED 4000 K	2+1	80	8400	49,2	350	**9850NW50G**	**9850NW50DG**	**9850NW50GM**
LED 3000 K	2+1	80	10050	61,5	350	**9850WW67G**	**9850WW67DG**	**9850WW67GM**
LED 4000 K	2+1	80	10530	61,5	350	**9850NW67G**	**9850NW67DG**	**9850NW67GM**
T5	-	-	-	3x28	-	**98502X28E1000003**	**S.R.**	**98502X28E1000110**
T5	-	-	-	3x54	-	**98502X54E1000008**	**S.R.**	**98502X54E1000096**
T5	-	-	-	3x35	-	**98502X35E1000022**	**98502X35D1000088**	**98502X35E1000061**
T5	-	-	-	3x49	-	**98502X49E1000015**	**S.R.**	**98502X49E1000068**
T5	-	-	-	3x80	-	**98502X80E1000019**	**S.R.**	**S.R.**
T5	-	-	-	3+3x28	-	**98504X28E1000091**	**S.R.**	**S.R.**
T5	-	-	-	3+3x54	-	**98504X54E1000001**	**S.R.**	**S.R.**
T5	-	-	-	3+3x35	-	**98504X35E1000009**	**S.R.**	**S.R.**
T5	-	-	-	3+3x49	-	**98504X49E1000092**	**S.R.**	**S.R.**
T5	-	-	-	3+3x80	-	**98504X80E1000060**	**S.R.**	**S.R.**

/ **TWIN 2** 9860 PAR90 D-I

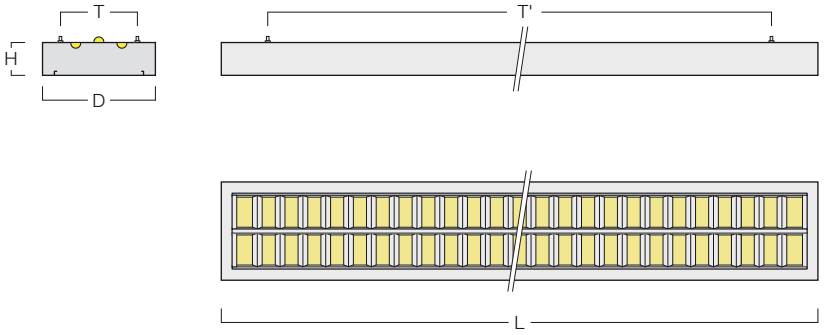

DISPOSITIVO OTTICO / OPTICAL DEVICE

Ottica lamellare Darklight, a doppia parabolicità in alluminio satinato antiriflesso, antiridescente, con lamelle paraboliche chiuse superiormente, a bassa luminanza.
Louver Darklight, double pararabolic, with top-closed parabolic blades in mat, anodized, antiglare and anti-iridescent aluminium. Glare limitation.

DATI DIMENSIONALI / DIMENSIONAL DATA

LAMP.	LINE	Ra	lm	W	mA	D	L	H	T	T'	Kg	m³
LED 3000 K	2+1	80	8040	49,2	350	215	1218	75	160	800	5,00	0,023
LED 4000 K	2+1	80	8400	49,2	350	215	1218	75	160	800	5,00	0,023
LED 3000 K	2+1	80	10050	61,5	350	215	1518	75	160	1100	6,00	0,029
LED 4000 K	2+1	80	10530	61,5	350	215	1518	75	160	1100	6,00	0,029
T5	-	-	-	3x28	-	215	1218	53	160	800	5,00	0,017
T5	-	-	-	3x54	-	215	1218	53	160	800	5,00	0,017
T5	-	-	-	3x35	-	215	1518	53	160	1100	6,00	0,022
T5	-	-	-	3x49	-	215	1518	53	160	1100	6,00	0,022
T5	-	-	-	3x80	-	215	1518	53	160	1100	6,00	0,022
T5	-	-	-	3+3x28	-	215	2382	53	160	1400	9,80	0,034
T5	-	-	-	3+3x54	-	215	2382	53	160	1400	9,80	0,034
T5	-	-	-	3+3x35	-	215	2982	53	160	1680	11,80	0,042
T5	-	-	-	3+3x49	-	215	2982	53	160	1680	11,80	0,042
T5	-	-	-	3+3x80	-	215	2982	53	160	1680	11,80	0,042

LAMP.	LINE	Ra	lm	W	mA	EL. COD	DIM. COD	EL. + EME COD
LED 3000 K	2+1	80	8040	49,2	350	**9860WW50G**	**9860WW50DG**	**9860WW50GM**
LED 4000 K	2+1	80	8400	49,2	350	**9860NW50G**	**9860NW50DG**	**9860NW50GM**
LED 3000 K	2+1	80	10050	61,5	350	**9860WW67G**	**9860WW67DG**	**9860WW67GM**
LED 4000 K	2+1	80	10530	61,5	350	**9860NW67G**	**9860NW67DG**	**9860NW67GM**
T5	-	-	-	3x28	-	**98602X28E100002**	**98602X28D1000063**	**S.R.**
T5	-	-	-	3x54	-	**98602X54E100018**	**98602X54D1000053**	**98602X54E100035**
T5	-	-	-	3x35	-	**98602X35E100036**	**98602X35D1000027**	**S.R.**
T5	-	-	-	3x49	-	**98602X49E100023**	**98602X49D2000072**	**98602X49E100049**
T5	-	-	-	3x80	-	**98602X80E100031**	**98602X80D2000150**	**S.R.**
T5	-	-	-	3+3x28	-	**98604X28E100028**	**98604X28D2000123**	**S.R.**
T5	-	-	-	3+3x54	-	**98604X54E100057**	**S.R.**	**S.R.**
T5	-	-	-	3+3x35	-	**98604X35E100016**	**98604X35D1000020**	**98604X35E100030**
T5	-	-	-	3+3x49	-	**98604X49E100046**	**S.R.**	**98604X49E100048**
T5	-	-	-	3+3x80	-	**S.R.**	**S.R.**	**S.R.**

/ **TWIN 2** 9851 PO D-I

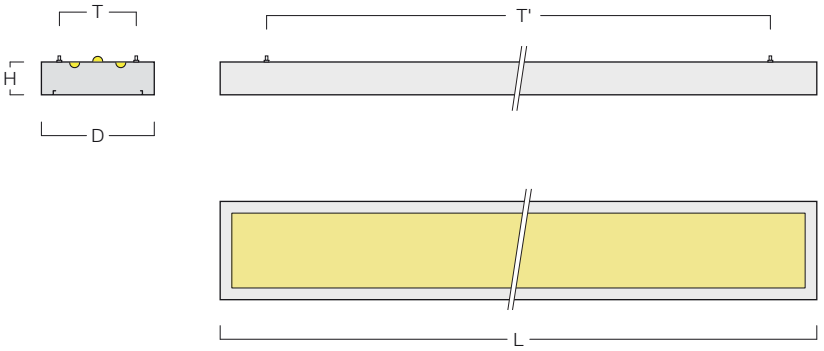

DISPOSITIVO OTTICO /
OPTICAL DEVICE

Diffusore inferiore in policarbonato opale.
Lower diffuser in opal polycarbonate.

DATI DIMENSIONALI / DIMENSIONAL DATA

LAMP.	LINE	Ra	lm	W	mA	D	L	H	T	T'	kg	m³
LED 3000 K	2+1	80	8040	49,2	350	215	1218	75	160	800	5,00	0,023
LED 4000 K	2+1	80	8400	49,2	350	215	1218	75	160	800	5,00	0,023
LED 3000 K	2+1	80	10050	61,5	350	215	1518	75	160	1100	6,00	0,029
LED 4000 K	2+1	80	10530	61,5	350	215	1518	75	160	1100	6,00	0,029
T5	-	-	-	3x28	-	215	1218	53	160	800	5,00	0,017
T5	-	-	-	3x54	-	215	1218	53	160	800	5,00	0,017
T5	-	-	-	3x35	-	215	1518	53	160	1100	6,00	0,022
T5	-	-	-	3x49	-	215	1518	53	160	1100	6,00	0,022
T5	-	-	-	3x80	-	215	1518	53	160	1100	6,00	0,022

LAMP.	LINE	Ra	lm	W	mA	EL. COD	DIM. COD	EL. + EME COD
LED 3000 K	2+1	80	8040	49,2	350	**9851WW50G**	**9851WW50DG**	**9851WW50GM**
LED 4000 K	2+1	80	8400	49,2	350	**9851NW50G**	**9851NW50DG**	**9851NW50GM**
LED 3000 K	2+1	80	10050	61,5	350	**9851WW67G**	**9851WW67DG**	**9851WW67GM**
LED 4000 K	2+1	80	10530	61,5	350	**9851NW67G**	**9851NW67DG**	**9851NW67GM**
T5	-	-	-	3x28	-	**98512X28E1000042**	**S.R.**	**S.R.**
T5	-	-	-	3x54	-	**98512X54E1000013**	**98512X54D1000045**	**98512X54E1000097**
T5	-	-	-	3x35	-	**98512X35E1000077**	**98512X35D1000052**	**S.R.**
T5	-	-	-	3x49	-	**98512X49E1000089**	**S.R.**	**98512X49E1000133**
T5	-	-	-	3x80	-	**98512X80E1000038**	**S.R.**	**S.R.**

/ **TWIN 2** 9855 PAR99 D

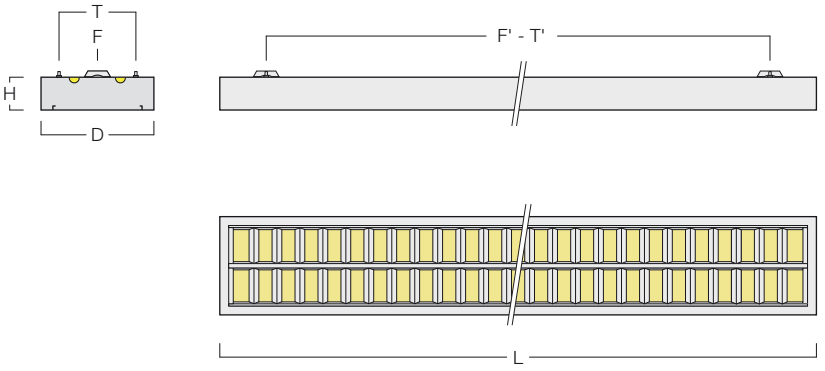

DISPOSITIVO OTTICO /
OPTICAL DEVICE

Ottica lamellare Darklight, a doppia parabolicità in alluminio speculare antiriflesso, antiridescente, con lamelle paraboliche chiuse superiormente, a bassissima luminanza.
Louver Darklight, double pararabolic, with top-closed parabolic blades in high-gloss, anodized, antiglare and anti-iridescent aluminium. Glare limitation.

DATI DIMENSIONALI / DIMENSIONAL DATA

LAMP.	LINE	Ra	lm	W	mA	D	L	H	F/T	F'/T'	Kg	m³
LED 3000 K	2	80	5360	32,8	350	215	1218	53	160	800	5,00	0,017
LED 4000 K	2	80	5600	32,8	350	215	1218	53	160	800	5,00	0,017
LED 3000 K	2	80	6700	41,0	350	215	1518	53	160	1100	6,00	0,022
LED 4000 K	2	80	7020	41,0	350	215	1518	53	160	1100	6,00	0,022
T5	-	-	-	2x28	-	215	1218	53	160	800	5,00	0,017
T5	-	-	-	2x54	-	215	1218	53	160	800	5,00	0,017
T5	-	-	-	2x35	-	215	1518	53	160	1100	6,00	0,022
T5	-	-	-	2x49	-	215	1518	53	160	1100	6,00	0,022
T5	-	-	-	2x80	-	215	1518	53	160	1100	6,00	0,022
T5	-	-	-	2+2x28	-	215	1218	53	160	800	5,00	0,017
T5	-	-	-	2+2x54	-	215	1218	53	160	800	5,00	0,017
T5	-	-	-	2+2x35	-	215	1518	53	160	1100	6,00	0,022
T5	-	-	-	2+2x49	-	215	1518	53	160	1100	6,00	0,022
T5	-	-	-	2+2x80	-	215	1518	53	160	1100	6,00	0,022

LAMP.	LINE	Ra	lm	W	mA	EL. COD	DIM. COD	EL. + EME COD
LED 3000 K	2	80	5360	32,8	350	**9855WW37G**	**9855WW37DG**	**9855WW37GM**
LED 4000 K	2	80	5600	32,8	350	**9855NW37G**	**9855NW37DG**	**9855NW37GM**
LED 3000 K	2	80	6700	41,0	350	**9855WW42G**	**9855WW42DG**	**9855WW42GM**
LED 4000 K	2	80	7020	41,0	350	**9855NW42G**	**9855NW42DG**	**9855NW42GM**
T5	-	-	-	2x28	-	**98552X28E1000037**	**S.R.**	**98552X28E1000154**
T5	-	-	-	2x54	-	**98552X54E1000004**	**S.R.**	**98552X54E1000024**
T5	-	-	-	2x35	-	**98552X35E1000010**	**98552X35D1000039**	**98552X35E1000051**
T5	-	-	-	2x49	-	**98552X49E1000043**	**S.R.**	**S.R.**
T5	-	-	-	2x80	-	**98552X80E1000005**	**S.R.**	**S.R.**
T5	-	-	-	2+2x28	-	**S.R.**	**S.R.**	**S.R.**
T5	-	-	-	2+2x54	-	**S.R.**	**S.R.**	**S.R.**
T5	-	-	-	2+2x35	-	**98554X35E1000134**	**S.R.**	**S.R.**
T5	-	-	-	2+2x49	-	**98554X49E1000086**	**S.R.**	**S.R.**
T5	-	-	-	2+2x80	-	**S.R.**	**S.R.**	**S.R.**

/ **TWIN 2** 9865 PAR90 D

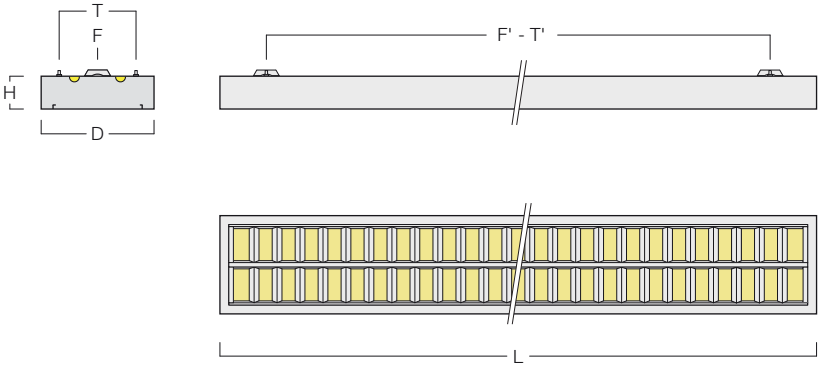

DISPOSITIVO OTTICO /
OPTICAL DEVICE

Ottica lamellare Darklight, a doppia parabolicità in alluminio satinato antiriflesso, antiridescente, con lamelle paraboliche chiuse superiormente, a bassa luminanza.
Louver Darklight, double pararabolic, with top-closed parabolic blades in mat, anodized, antiglare and anti-iridescent aluminium. Glare limitation.

DATI DIMENSIONALI / DIMENSIONAL DATA

LAMP.	LINE	Ra	lm	W	mA	D	L	H	F/T	F'/T'	kg	m³
LED 3000 K	2	80	5360	32,8	350	215	1218	53	160	800	5,00	0,017
LED 4000 K	2	80	5600	32,8	350	215	1218	53	160	800	5,00	0,017
LED 3000 K	2	80	6700	41,0	350	215	1518	53	160	1100	6,00	0,022
LED 4000 K	2	80	7020	41,0	350	215	1518	53	160	1100	6,00	0,022
T5	-	-	-	2x28	-	215	1218	53	160	800	5,00	0,017
T5	-	-	-	2x54	-	215	1218	53	160	800	5,00	0,017
T5	-	-	-	2x35	-	215	1518	53	160	1100	6,00	0,022
T5	-	-	-	2x49	-	215	1518	53	160	1100	6,00	0,022
T5	-	-	-	2x80	-	215	1518	53	160	1100	6,00	0,022
T5	-	-	-	2+2x28	-	215	1218	53	160	800	5,00	0,017
T5	-	-	-	2+2x54	-	215	1218	53	160	800	5,00	0,017
T5	-	-	-	2+2x35	-	215	1518	53	160	1100	6,00	0,022
T5	-	-	-	2+2x49	-	215	1518	53	160	1100	6,00	0,022
T5	-	-	-	2+2x80	-	215	1518	53	160	1100	6,00	0,022

LAMP.	LINE	Ra	lm	W	mA	EL. COD	DIM. COD	EL. + EME COD
LED 3000 K	2	80	5360	32,8	350	**9865WW37G**	**9865WW37DG**	**9865WW37GM**
LED 4000 K	2	80	5600	32,8	350	**9865NW37G**	**9865NW37DG**	**9865NW37GM**
LED 3000 K	2	80	6700	41,0	350	**9865WW42G**	**9865WW42DG**	**9865WW42GM**
LED 4000 K	2	80	7020	41,0	350	**9865NW42G**	**9865NW42DG**	**9865NW42GM**
T5	-	-	-	2x28	-	**98652X28E1000032**	**98652X28D2000064**	**98652X28E1000033**
T5	-	-	-	2x54	-	**98652X54E1000021**	**S.R.**	**98652X54E1000056**
T5	-	-	-	2x35	-	**98652X35E1000069**	**98652X35D1000017**	**S.R.**
T5	-	-	-	2x49	-	**98652X49E1000006**	**98652X49D1000166**	**S.R.**
T5	-	-	-	2x80	-	**98652X80E1000014**	**S.R.**	**S.R.**
T5	-	-	-	2+2x28	-	**98654X28E1000070**	**S.R.**	**S.R.**
T5	-	-	-	2+2x54	-	**S.R.**	**S.R.**	**S.R.**
T5	-	-	-	2+2x35	-	**98654X35E1000071**	**S.R.**	**S.R.**
T5	-	-	-	2+2x49	-	**98654X49E1000128**	**S.R.**	**S.R.**
T5	-	-	-	2+2x80	-	**S.R.**	**S.R.**	**S.R.**

/ **TWIN 2** 9861 PO D

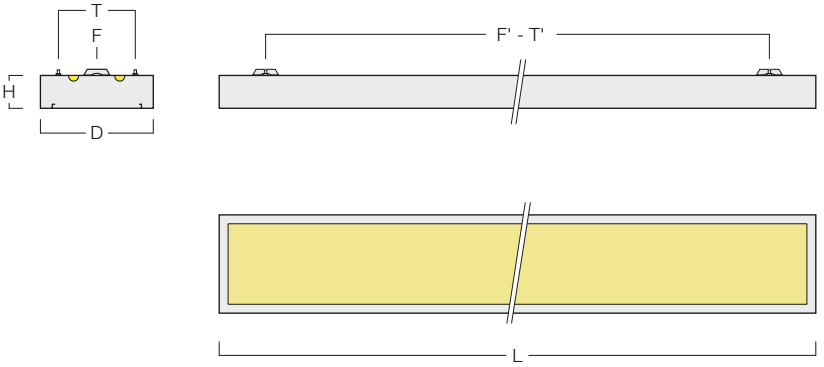

DISPOSITIVO OTTICO /
OPTICAL DEVICE

Diffusore inferiore in policarbonato opale.
Lower diffuser in opal polycarbonate.

DATI DIMENSIONALI / DIMENSIONAL DATA

LAMP.	LINE	Ra	lm	W	mA	D	L	H	F/T	F'/T'	Kg	m³
LED 3000 K	2	80	5360	32,8	350	215	1218	53	160	800	5,00	0,017
LED 4000 K	2	80	5600	32,8	350	215	1218	53	160	800	5,00	0,017
LED 3000 K	2	80	6700	41,0	350	215	1518	53	160	1100	6,00	0,022
LED 4000 K	2	80	7020	41,0	350	215	1518	53	160	1100	6,00	0,022
T5	-	-	-	2x28	-	215	1218	53	160	800	5,00	0,017
T5	-	-	-	2x54	-	215	1218	53	160	800	5,00	0,017
T5	-	-	-	2x35	-	215	1518	53	160	1100	6,00	0,022
T5	-	-	-	2x49	-	215	1518	53	160	1100	6,00	0,022
T5	-	-	-	2x80	-	215	1518	53	160	1100	6,00	0,022

LAMP.	LINE	Ra	lm	W	mA	EL. COD	DIM. COD	EL. + EME COD
LED 3000 K	2	80	5360	32,8	350	**9861WW37G**	**9861WW37DG**	**9861WW37GM**
LED 4000 K	2	80	5600	32,8	350	**9861NW37G**	**9861NW37DG**	**9861NW37GM**
LED 3000 K	2	80	6700	41,0	350	**9861WW42G**	**9861WW42DG**	**9861WW42GM**
LED 4000 K	2	80	7020	41,0	350	**9861NW42G**	**9861NW42DG**	**9861NW42GM**
T5	-	-	-	2x28	-	**98612X28E1000147**	**S.R.**	**S.R.**
T5	-	-	-	2x54	-	**98612X54E1000011**	**98612X54D1000084**	**98612X54E1000106**
T5	-	-	-	2x35	-	**98612X35E1000058**	**S.R.**	**S.R.**
T5	-	-	-	2x49	-	**98612X49E1000079**	**98612X49D1000080**	**S.R.**
T5	-	-	-	2x80	-	**98612X80E1000012**	**S.R.**	**S.R.**

/
CUP 400

TIPI DI INSTALLAZIONE /
MOUNTINGS

Sospensione / Suspended fitting

APPLICAZIONE /
APPLICATION

area commerciale / commercial area

locale pubblico / public hall

locale residenziale / residential hall

negozio / shop

Supermercati / Supermarket

Grandi aree commerciali / Large commercial areas

CORPO /
BODY

in lamiera d'acciaio microforata, verniciato con polveri epossipoliestere SOLVENT FREE di colore grigio metallizzato RAL 9006, termoindurenti a 180°C, con pretrattamento superficiale di fosfatazione.
in microperforated sheet steel, painted with SOLVENT FREE, RAL 9006 metallised grey epoxy polyester powders, thermosetting at 180°C, after phosphate treatment.

EMISSIONE LUMINOSA /
LIGHT EMISSION

Diretta
Direct
Simmetrica
Symmetric

DISPOSITIVO OTTICO /
OPTICAL DEVICE

Diffusore in metacrilato trasparente, parte interna verniciata di colore grigio.
Diffuser in transparent methacrylate, inside grey.
Riflettore in alluminio anodizzato.
Reflector anodized aluminium.

CABLAGGIO /
WIRING

classe I
class I
Alimentazione 220~240 V Ac 50-60 Hz
Feeding 220~240 V Ac 50-60 Hz

NORMATIVE /
REGULATIONS

CEI EN 60598-1
CEI 34-21
CEI EN 60598-2-2
EN 62031

DIRETTIVE /
DIRECTIVES

2006/95/CE
2004/108/CE

/ **CUP** 400 WHITE LED

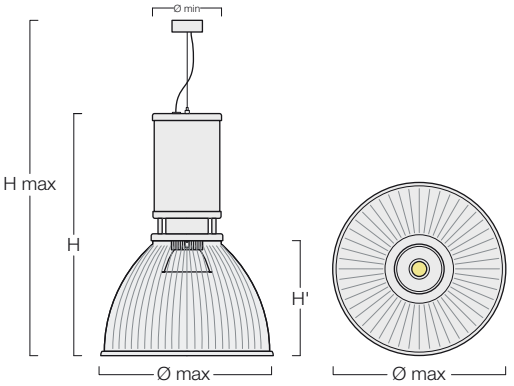

DATI DIMENSIONALI / DIMENSIONAL DATA

LAMP.	Ra	Beam °	lm	W	Ø min	Ø max	H	H'	Hmax	kg	m³
LED 3000 K	80	40	5390	39,1	170	416	548	281	2548	6,25	0,09
LED 4000 K	80	40	5585	39,1	170	416	548	281	2548	6,25	0,09
LED 3000 K	90	40	4635	39,1	170	416	548	281	2548	6,25	0,09
LED 4000 K	90	40	4970	39,1	170	416	548	281	2548	6,25	0,09
LED FASHION	/	40	4120	39,1	145	316	465	191	2465	4,2	0,05
LED ART 3000 K	90	40	4015	39,1	145	316	465	191	2465	4,2	0,05

LAMP.	Ra	Beam °	lm	W	EL. COD	DIM. COD	EL. + EME COD
LED 3000 K	80	40	5390	39,1	**CF403WWLEDG**	-	-
LED 4000 K	80	40	5585	39,1	**CF403NWLEDG**	-	-
LED 3000 K	90	40	4635	39,1	**CF40390WWLEDG**	-	-
LED 4000 K	90	40	4970	39,1	**CF40390NWLEDG**	-	-
LED FASHION	/	40	4120	39,1	**CF403FALEDG**	-	-
LED ART3000 K	90	40	4015	39,1	**CF403ARLEDG**	-	-

/ **CUP** 400 FOOD LED

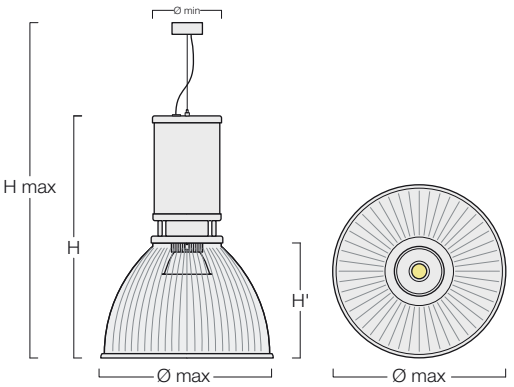

DATI DIMENSIONALI / DIMENSIONAL DATA

LAMP.	Beam °	lm	W	Ø min	Ø max	H	H'	Hmax	kg	m³
LED GOLD	40	4205	39,1	170	416	548	281	2548	6,25	0,09
LED GOLD PLUS	40	3000	39,1	170	416	548	281	2548	6,25	0,09
LED MEAT	40	2785	39,1	170	416	548	281	2548	6,25	0,09
LED MEAT PLUS	40	2805	39,1	170	416	548	281	2548	6,25	0,09
LED FISH	40	4370	39,1	170	416	548	281	2548	6,25	0,09

LAMP.	Beam °	lm	W	EL. COD	DIM. COD	EL. + EME COD
LED GOLD	40	4205	39,1	**CF403GOLEDG**	-	-
LED GOLD PLUS	40	3000	39,1	**CF403GPLEDG**	-	-
LED MEAT	40	2785	39,1	**CF403MELEDG**	-	-
LED MEAT PLUS	40	2805	39,1	**CF403MPLEDG**	-	-
LED FISH	40	4370	39,1	**CF403FILEDG**	-	-

/
CUP 300

TIPI DI INSTALLAZIONE /
MOUNTINGS

Sospensione / Suspended fitting

APPLICAZIONE /
APPLICATION

area commerciale / commercial area

locale pubblico / public hall

locale residenziale / residential hall

negozio / shop

Supermercati / Supermarket

Grandi aree commerciali / Large commercial areas

CORPO /
BODY

in lamiera d'acciaio microforata, verniciato con polveri epossipoliestere SOLVENT FREE di colore grigio metallizzato RAL 9006, termoindurenti a 180°C, con pretrattamento superficiale di fosfatazione.
in microperforated sheet steel, painted with SOLVENT FREE, RAL 9006 metallised grey epoxy polyester powders, thermosetting at 180°C, after phosphate treatment.

EMISSIONE LUMINOSA /
LIGHT EMISSION

Diretta
Direct
Simmetrica
Symmetric

DISPOSITIVO OTTICO /
OPTICAL DEVICE

Diffusore in metacrilato trasparente, parte interna verniciata di colore grigio.
Diffuser in transparent methacrylate, inside grey.
Riflettore in alluminio anodizzato.
Reflector anodized aluminium.

CABLAGGIO /
WIRING

classe I
class I
Alimentazione 220~240 V Ac 50-60 Hz
Feeding 220~240 V Ac 50-60 Hz

NORMATIVE /
REGULATIONS

CEI EN 60598-1
CEI 34-21
CEI EN 60598-2-2
EN 62031

DIRETTIVE /
DIRECTIVES

2006/95/CE
2004/108/CE

/ **CUP** 300 WHITE LED

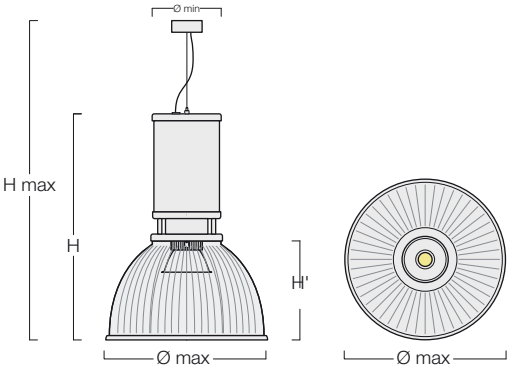

DATI DIMENSIONALI / DIMENSIONAL DATA

LAMP.	Ra	Beam °	lm	W	Ø min	Ø max	H	H'	Hmax	Kg	m³
LED 3000 K	80	40	5390	39,1	145	316	465	191	2465	4,2	0,05
LED 4000 K	80	40	5585	39,1	145	316	465	191	2465	4,2	0,05
LED 3000 K	90	40	4635	39,1	145	316	465	191	2465	4,2	0,05
LED 4000 K	90	40	4970	39,1	145	316	465	191	2465	4,2	0,05
LED FASHION	/	40	4120	39,1	145	316	465	191	2465	4,2	0,05
LED 3000 K	90	40	4015	39,1	145	316	465	191	2465	4,2	0,05

LAMP.	Ra	Beam °	lm	W	EL. COD	DIM. COD	EL. + EME COD
LED 3000 K	80	40	5390	39,1	**CF303WWLEDG**	-	-
LED 4000 K	80	40	5585	39,1	**CF303NWLEDG**	-	-
LED 3000 K	90	40	4635	39,1	**CF30390WWLEDG**	-	-
LED 4000 K	90	40	4970	39,1	**CF30390NWLEDG**	-	-
LED FASHION	90	40	4120	39,1	**CF303FALEDG**	-	-
LED 3000 K	90	40	4015	39,1	**CF303ARLEDG**	-	-

/ **CUP** 300 FOOD LED

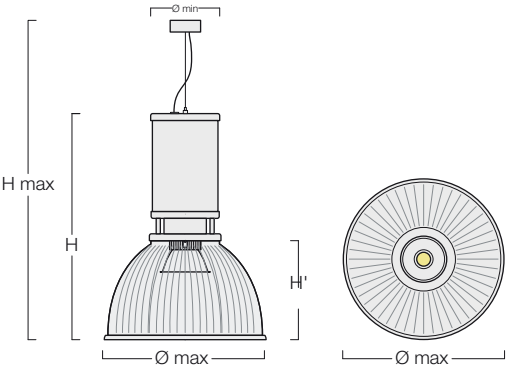

DATI DIMENSIONALI / DIMENSIONAL DATA

LAMP.	Beam °	lm	W	Ø min	Ø max	H	H'	Hmax	kg	m³
LED GOLD	40	4205	39,1	145	316	465	191	2465	4,2	0,05
LED GOLD PLUS	40	3000	39,1	145	316	465	191	2465	4,2	0,05
LED MEAT	40	2785	39,1	145	316	465	191	2465	4,2	0,05
LED MEAT PLUS	40	2805	39,1	145	316	465	191	2465	4,2	0,05
LED FISH	40	4370	39,1	145	316	465	191	2465	4,2	0,05

LAMP.	Beam °	lm	W	EL. COD	DIM. COD	EL. + EME COD
LED GOLD	40	4205	39,1	**CF303GOLEDG**	-	-
LED GOLD PLUS	40	3000	39,1	**CF303GPLEDG**	-	-
LED MEAT	40	2785	39,1	**CF303MELEDG**	-	-
LED MEAT PLUS	40	2805	39,1	**CF303MPLEDG**	-	-
LED FISH	40	4370	39,1	**CF303FILEDG**	-	-

/
T5 295-595

TIPI DI INSTALLAZIONE /
MOUNTINGS

Sospensione (vedi accessori). / Suspended fitting (see accessoires)

Plafone / Surface mounted fitting

APPLICAZIONE /
APPLICATION

corridoio pubblico / public corridor

locale pubblico / public hall

ufficio / office

NORMATIVE /
REGULATIONS

CEI EN 60598-1
CEI 34-21
CEI EN 60598-2-2
EN 62031
Sicurezza fotobiologica delle lampade e sistemi di lampade, CEI EN 62471; IEC/TR 62471-2.
Photobiological safety of lamps and lamp system
CEI EN 62471 IEC/TR 62471-2
Rischio esente – GR 0
Exempt risk – GR 0
Idoneo per l'utilizzo in ambienti con videoterminali secondo la norma EN 12464-1.
Suitable for environments with visual display units according to the norm EN 12464-1.

DIRETTIVE /
DIRECTIVES

2006/95/CE
2004/108/CE

CORPO /
BODY

in lamiera d'acciaio in un pezzo unico, verniciato con polveri epossipoliestere SOLVENT FREE di colore bianco semilucido, termoindurenti a 180°C, con pretrattamento superficiale di fosfatazione.
in one-piece sheet steel, painted with SOLVENT FREE, semi-bright white epoxy polyester powders, thermosetting at 180°C, after phosphate treatment.

EMISSIONE LUMINOSA /
LIGHT EMISSION

Diretta / Direct
Simmetrica / Symmetric

DISPOSITIVO OTTICO /
OPTICAL DEVICE
Art. 7800 PAR99
Ottica lamellare Darklight, a doppia parabolicità in alluminio speculare antiriflesso, antiridescente, con lamelle paraboliche chiuse superiormente, a bassissima luminanza.
Louver Darklight, double pararabolic, with top-closed parabolic blades in high-gloss, anodized, antiglare and anti-iridescent aluminium. Glare limitation.

Art. 7810 PAR90
Ottica lamellare Darklight, a doppia parabolicità in alluminio satinato antiriflesso, antiridescente, con lamelle paraboliche chiuse superiormente, a bassa luminanza.
Louver Darklight, double pararabolic, with top-closed parabolic blades in mat, anodized, antiglare and anti-iridescent aluminium. Glare limitation.

CABLAGGIO /
WIRING

classe I / class I
Alimentazione 220~240 V Ac 50-60 Hz
Feeding 220~240 V Ac 50-60 Hz
Fluorescenza lineare, Classe I, cavetto rigido unipolare HT 90°C - IEC 227-3, con guaina in PVC, non propagante la fiamma. Morsetto: 2P+T. Alimentazione elettronica 230-240 V / 50-60 Hz. Rifasato in parallelo cos φ> 0,95.
Linear fluorescence, Class I, flame-resistant rigid unipolar PVC-sheathed HT cable 90°C - IEC 227-3. 2P+T terminal. Electronic feed 230-240 V / 50-60 Hz. power factor correction in parallel at cos ⊠ > 0,95.

SU RICHIESTA /
VERSIONS ON REQUEST

(ove possibile) / (if possible)
alimentatore elettronico dimmerabile. / dimmable electronic ballast
alimentatore elettronico dimmerabile DALI. / DALI dimmable electronic ballast
complesso di emergenza 1h. / emergency unit 1h

ACCESSORI /
ACCESSORIES

4402: Kit per sospensione a tiges (set di 2 pezzi) costituito da una barra grigia d'acciaio Ø13 mm e un rosone in alluminio. Dotato di accessori per il fissaggio.
4402: Tiges suspension kit (2-piece set) consisting of grey Ø13 mm steel rod, grey cover. Equipped with fixing accessories.
4417: Kit per sospensione (set di 2 pezzi) costituito da un dispositivo di regolazione micrometrica Ø10 mm, un cavetto d'acciaio e un rosone in ottone cromato.
4417: Suspension kit (2-piece set) consisting of steel cable, Ø10 mm micrometric regulation device and chromed brass cover.
4418: Kit per sospensione (set di 4 pezzi) costituito da un dispositivo di regolazione micrometrica Ø10 mm, un cavetto d'acciaio e un rosone in ottone cromato.
4418: Suspension kit (4-piece set) consisting of steel cable, Ø10 mm micrometric regulation device and chromed brass cover.
4460: Kit per sospensione (set di 2 pezzi) costituito da un cavetto d'acciaio e un rosone in plastica in colore grigio. Dotato di accessori per il fissaggio.
4460: Suspension kit (2-piece set) consisting of steel cable and grey plastic cover. Equipped with fixing accessories.

/ **T5 295-595** 7800 PAR99

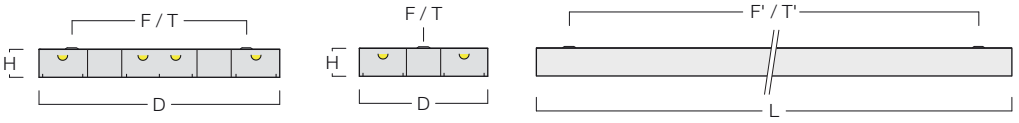

DATI DIMENSIONALI / DIMENSIONAL DATA

LAMP.	LINE	Ra	lm	W	mA	D	L	H	F/T	F'/T'	kg	m³
LED 3000 K	2	80	5360	32,8	350	295	1195	67	C	1050	6,00	0,028
LED 4000 K	2	80	5600	32,8	350	295	1195	67	C	1050	6,00	0,028
LED 3000 K	2	80	6700	41,0	350	295	1495	67	C	1350	7,00	0,035
LED 4000 K	2	80	7020	41,0	350	295	1495	67	C	1350	7,00	0,035
LED 3000 K	4	80	5360	32,8	350	595	595	67	425	395	6,00	0,028
LED 4000 K	4	80	5600	32,8	350	595	595	67	425	395	6,00	0,028
T5	-	-	-	2x28	-	295	1195	67	C	1050	6,00	0,028
T5	-	-	-	2x35	-	295	1495	67	C	1350	7,00	0,035
T5	-	-	-	4x14	-	595	595	67	425	395	6,00	0,028

LAMP.	LINE	Ra	lm	W	mA	EL. COD	DIM. COD	EL. + EME COD
LED 3000 K	2	80	5360	32,8	350	**7800WW35B-2**	**7800WW35DB-2**	**7800WW35B-2M**
LED 4000 K	2	80	5600	32,8	350	**7800NW35B-2**	**7800NW35DB-2**	**7800NW35B-2M**
LED 3000 K	2	80	6700	41,0	350	**7800WW42B-2**	**7800WW42DB-2**	**7800WW42B-2M**
LED 4000 K	2	80	7020	41,0	350	**7800NW42B-2**	**7800NW42DB-2**	**7800NW42B-2M**
LED 3000 K	4	80	5360	32,8	350	**7800WW35B-4**	**7800WW35DB-4**	**7800WW35B-4M**
LED 4000 K	4	80	5600	32,8	350	**7800NW35B-4**	**7800NW35DB-4**	**7800NW35B-4M**
T5	-	-	-	2x28	-	**78002X28E1000005**	**78002X14D1000079**	**78002X28E1000142**
T5	-	-	-	2x35	-	**78002X35E1000006**	**S.R.**	**S.R.**
T5	-	-	-	4x14	-	**78004X14E1000009**	**78004X14D1000164**	**78004X14E1000122**

/ **T5 295-595** 7810 PAR90

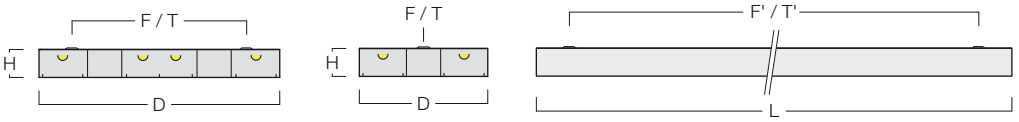

DATI DIMENSIONALI / DIMENSIONAL DATA

LAMP.	LINE	Ra	lm	W	mA	D	L	H	F/T	F'/T'	kg	m³
LED 3000 K	2	80	5360	32,8	350	295	1195	67	C	1050	6,00	0,028
LED 4000 K	2	80	5600	32,8	350	295	1195	67	C	1050	6,00	0,028
LED 3000 K	2	80	6700	41,0	350	295	1495	67	C	1350	7,00	0,035
LED 4000 K	2	80	7020	41,0	350	295	1495	67	C	1350	7,00	0,035
LED 3000 K	4	80	5360	32,8	350	595	595	67	425	395	6,00	0,028
LED 4000 K	4	80	5600	32,8	350	595	595	67	425	395	6,00	0,028
T5	-	-	-	2x28	-	295	1195	67	C	1050	6,00	0,028
T5	-	-	-	2x35	-	295	1495	67	C	1350	7,00	0,035
T5	-	-	-	4x14	-	595	595	67	425	395	6,00	0,028

LAMP.	LINE	Ra	lm	W	mA	EL. COD	DIM. COD	EL. + EME COD
LED 3000 K	2	80	5360	32,8	350	**7810WW35B-2**	**7810WW35DB-2**	**7810WW35B-2M**
LED 4000 K	2	80	5600	32,8	350	**7810NW35B-2**	**7810NW35DB-2**	**7810NW35B-2M**
LED 3000 K	2	80	6700	41,0	350	**7810WW42B-4**	**7810WW42DB-4**	**7810WW42B-4M**
LED 4000 K	2	80	7020	41,0	350	**7810NW42B-4**	**7810NW42DB-4**	**7810NW42B-4M**
LED 3000 K	4	80	5360	32,8	350	**7810WW35B-4**	**7810WW35DB-4**	**7810WW35B-4M**
LED 4000 K	4	80	5600	32,8	350	**7810NW35B-4**	**7810NW35DB-4**	**7810NW35B-4M**
T5	-	-	-	2x28	-	**78102X28E1000015**	**78102X28D1000102**	**78102X28E1000159**
T5	-	-	-	2x35	-	**78102X28E1000016**	**S.R.**	**S.R.**
T5	-	-	-	4x14	-	**78104X14E1000019**	**78104X14D1000156**	**78104X14E1000092**

/
OK

TIPI DI INSTALLAZIONE /
MOUNTINGS

Sospensione (vedi accessori). / Suspended fitting (see accessoires)

Plafone / Surface mounted fitting

APPLICAZIONE /
APPLICATION

corridoio pubblico / public corridor

locale pubblico / public hall

ufficio / office

NORMATIVE /
REGULATIONS

CEI EN 60598-1
CEI 34-21
CEI EN 60598-2-2
EN 62031
Sicurezza fotobiologica delle lampade e sistemi di lampade, CEI EN 62471; IEC/TR 62471-2.
Photobiological safety of lamps and lamp system
CEI EN 62471 IEC/TR 62471-2
Rischio esente – GR 0
Exempt risk – GR 0
Idoneo per l'utilizzo in ambienti con videoterminali secondo la norma EN 12464-1.
Suitable for environments with visual display units according to the norm EN 12464-1.

DIRETTIVE /
DIRECTIVES

2006/95/CE
2004/108/CE

CORPO /
BODY

in lamiera d'acciaio, verniciato con polveri epossipoliestere SOLVENT FREE di colore bianco semilucido, termoindurenti a 180°C, con pretrattamento superficiale di fosfatazione.
in sheet steel, painted with SOLVENT-FREE, semi-bright white, epoxy polyester powders, thermosetting at 180°C, after phosphate treatment.

EMISSIONE LUMINOSA /
LIGHT EMISSION

Diretta / Direct
Simmetrica / Symmetric

DISPOSITIVO OTTICO /
OPTICAL DEVICE

Vedi le singole versioni.
See our single versions.

CABLAGGIO /
WIRING

classe I / class I
Alimentazione 220~240 V Ac 50-60 Hz
Feeding 220~240 V Ac 50-60 Hz
Fluorescenza lineare, Classe I, cavetto rigido unipolare HT 90°C - IEC 227-3, con guaina in PVC, non propagante la fiamma. Morsetto: 2P+T. Alimentazione elettronica 230-240 V / 50-60 Hz. Rifasato in parallelo cos φ> 0,95.
Linear fluorescence, Class I, flame-resistant rigid unipolar PVC-sheathed HT cable 90°C - IEC 227-3. 2P+T terminal. Electronic feed 230-240 V / 50-60 Hz. power factor correction in parallel at cos φ > 0,95.

SU RICHIESTA /
VERSIONS ON REQUEST

(ove possibile) / (if possible)
alimentatore elettronico dimmerabile. / dimmable electronic ballast
alimentatore elettronico dimmerabile DALI. / DALI dimmable electronic ballast
complesso di emergenza 1h. / emergency unit 1h

ACCESSORI /
ACCESSORIES

4402: Kit per sospensione a tiges (set di 2 pezzi) costituito da una barra grigia d'acciaio Ø13 mm e un rosone in alluminio. Dotato di accessori per il fissaggio.
4402: Tiges suspension kit (2-piece set) consisting of grey Ø13 mm steel rod, grey cover. Equipped with fixing accessories.
4404: Kit per sospensione a tiges costituito da una barra grigia d'acciaio Ø13 mm e un rosone in alluminio.Dotato di accessori per il fissaggio.
4404: Tiges suspension kit consisting of grey Ø13 mm steel rod, grey cover. Equipped with fixing accessories.
4406: Kit per alimentazione costituito da un cavo (2P+T) dialimentazione trasparente, un rosone in plastica in colore grigio. Dotato di morsettiera, fermacavo e accessori per il fissaggio.
4406: Feeding kit consisting of feeding cable (2P+T) in transparent colour, grey plastic cover. Equipped with connection block, cablegland and fixing accessories.
4418: Kit per sospensione (set di 4 pezzi) costituito da un dispositivo di regolazione micrometrica Ø10 mm, un cavetto d'acciaio e un rosone in ottone cromato.
4418: Suspension kit (4-piece set) consisting of steel cable, Ø10 mm micrometric regulation device and chromed brass cover.
4460: Kit per sospensione (set di 2 pezzi) costituito da un cavetto d'acciaio e un rosone in plastica in colore grigio. Dotato di accessori per il fissaggio.
4460: Suspension kit (2-piece set) consisting of steel cable and grey plastic cover. Equipped with fixing accessories.
4461: Kit per sospensione costituito da un cavetto d'acciaio e un rosone in plastica in colore grigio. Dotato di accessori per il fissaggio.
4461: Suspension kit consisting of steel cable and grey plastic cover.

Equipped with fixing accessories.
4436: Gabbia in tondino d'acciaio.
4436: Cage in steel rods.
4406-5: Kit per alimentazione costituito da un cavo (4P+T) dialimentazione, un rosone in plastica in colore grigio. Dotato di morsettiera, fermacavo e accessori per il fissaggio.
4406-5: Feeding kit consisting of feeding cable (4P+T), colour grey plastic cover. Equipped with connection block, cablegland and fixing accessories.
4406-5TR: Kit per alimentazione costituito da un cavo (4P+T) dialimentazione trasparente, un rosone in plastica in colore grigio. Dotato di morsettiera, fermacavo e accessori per il fissaggio.
4406-5TR: Feeding kit consisting of feeding cable (4P+T) in transparent colour, grey plastic cover. Equipped with connection block, cablegland and fixing accessories.

/ **OK** 4940 PAR90

DISPOSITIVO OTTICO / OPTICAL DEVICE

Ottica lamellare Darklight, a doppia parabolicità in alluminio satinato antiriflesso, antiridescente, con lamelle paraboliche chiuse superiormente, a bassa luminanza.
Louver Darklight, double pararabolic, with top-closed parabolic blades in mat, anodized, antiglare and anti-iridescent aluminium. Glare limitation.

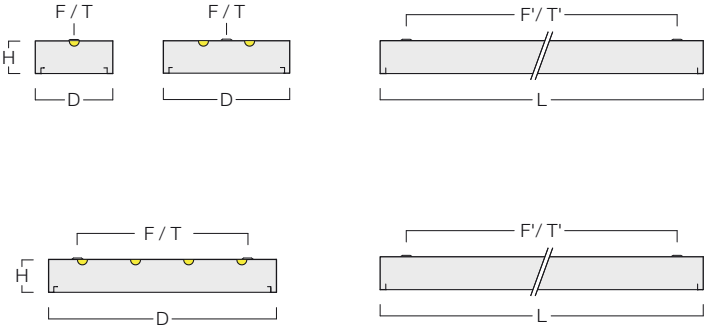

DATI DIMENSIONALI / DIMENSIONAL DATA

LAMP.	LINE	Ra	lm	W	mA	D	L	H	F/T	F'/T'	kg	m³
LED 3000 K	1	80	2680	16,4	350	170	1245	80	C	930	6,50	0,020
LED 4000 K	1	80	2800	16,4	350	170	1245	80	C	930	6,50	0,020
LED 3000 K	2	80	5360	32,8	350	250	1230	80	C	1030	6,00	0,029
LED 4000 K	2	80	5600	32,8	350	250	1230	80	C	1030	6,00	0,029
LED 3000 K	2	80	6700	41,0	350	250	1530	80	C	1330	8,00	0,036
LED 4000 K	2	80	7020	41,0	350	250	1530	80	C	1330	8,00	0,036
LED 3000 K	4	80	5360	32,8	350	530	615	80	460	500	6,00	0,030
LED 4000 K	4	80	5600	32,8	350	530	615	80	460	500	6,00	0,030
T5	-	-	-	1x28	-	170	1245	80	C	930	5,90	0,020
T5	-	-	-	2x28	-	250	1230	80	C	1030	4,50	0,029
T5	-	-	-	2x35	-	250	1530	80	C	1330	6,30	0,036
T5	-	-	-	4x14	-	530	615	80	460	500	6,00	0,030

LAMP.	LINE	Ra	lm	W	mA	EL. COD	DIM. COD	EL. + EME COD
LED 3000 K	1	80	2680	16,4	350	**4940WW17B-1**	**4940WW17DB-1**	-
LED 4000 K	1	80	2800	16,4	350	**4940NW17B-1**	**4940NW17DB-1**	-
LED 3000 K	2	80	5360	32,8	350	**4940WW37B-2**	**4940WW37DB-2**	**4940WW37B-2M**
LED 4000 K	2	80	5600	32,8	350	**4940NW37B-2**	**4940NW37DB-2**	**4940NW37B-2M**
LED 3000 K	2	80	6700	41,0	350	**4940WW42B-2**	**4940WW42DB-2**	**4940WW42B-2M**
LED 4000 K	2	80	7020	41,0	350	**4940NW42B-2**	**4940NW42DB-2**	**4940NW42B-2M**
LED 3000 K	4	80	5360	32,8	350	**4940WW37B-4**	**4940WW37DB-4**	**4940WW37B-4M**
LED 4000 K	4	80	5600	32,8	350	**4940NW37B-4**	**4940NW37DB-4**	**4940NW37B-4M**
T5	-	-	-	1x28		**49401X28E1000050**	**S.R.**	**S.R.**
T5	-	-	-	2x28		**49402X28E1000350**	**49402X28D1000473**	**49402X28E1000507**
T5	-	-	-	2x35		**49402X35E1000298**	**49402X35D1000400**	**49402X35E1000411**
T5	-	-	-	4x14		**49404X14E1000303**	**S.R.**	**49404X14E1000304**

/ **OK** 4950 PAR85

DISPOSITIVO OTTICO / OPTICAL DEVICE

Ottica lamellare Darklight, a doppia parabolicità in alluminio anodizzato lucido antiriflesso, con lamelle parabole chiuse superiormente, a bassa luminanza.
Louver Darklight, double pararabolic, with top-closed parabolic blades in high-gloss, anodized, antiglare aluminium. Glare limitation.

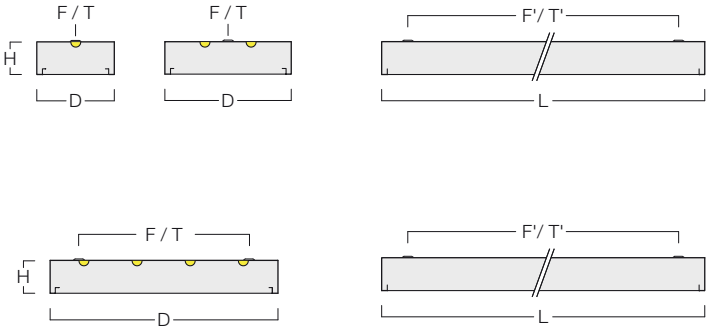

DATI DIMENSIONALI / DIMENSIONAL DATA

LAMP.	LINE	Ra	lm	W	mA	D	L	H	F/T	F'/T'	Kg	m^3
LED 3000 K	1	80	2680	16,4	350	170	1245	80	C	930	6,50	0,020
LED 4000 K	1	80	2800	16,4	350	170	1245	80	C	930	6,50	0,020
LED 3000 K	2	80	5360	32,8	350	250	1230	80	C	1030	6,00	0,029
LED 4000 K	2	80	5600	32,8	350	250	1230	80	C	1030	6,00	0,029
LED 3000 K	2	80	6700	41,0	350	250	1530	80	C	1330	8,00	0,036
LED 4000 K	2	80	7020	41,0	350	250	1530	80	C	1330	8,00	0,036
LED 3000 K	4	80	5360	32,8	350	530	615	80	460	500	6,00	0,030
LED 4000 K	4	80	5600	32,8	350	530	615	80	460	500	6,00	0,030
T5	-	-	-	1x28	-	170	1245	80	C	930	5,90	0,020
T5	-	-	-	2x28	-	250	1230	80	C	1030	4,50	0,029
T5	-	-	-	2x35	-	250	1530	80	C	1330	6,30	0,036
T5	-	-	-	4x14	-	530	615	80	460	500	6,00	0,030

LAMP.	LINE	Ra	lm	W	mA	EL. COD	DIM. COD	EL. + EME COD
LED 3000 K	1	80	2680	16,4	350	**4950WW17B-1**	**4950WW17DB-1**	-
LED 4000 K	1	80	2800	16,4	350	**4950NW17B-1**	**4950NW17DB-1**	-
LED 3000 K	2	80	5360	32,8	350	**4950WW37B-2**	**4950WW37DB-2**	**4950WW37B-2M**
LED 4000 K	2	80	5600	32,8	350	**4950NW37B-2**	**4950NW37DB-2**	**4950NW37B-2M**
LED 3000 K	2	80	6700	41,0	350	**4950WW42B-2**	**4950WW42DB-2**	**4950WW42B-2M**
LED 4000 K	2	80	7020	41,0	350	**4950NW42B-2**	**4950NW42DB-2**	**4950NW42B-2M**
LED 3000 K	4	80	5360	32,8	350	**4950WW37B-4**	**4950WW37DB-4**	**4950WW37B-4M**
LED 4000 K	4	80	5600	32,8	350	**4950NW37B-4**	**4950NW37DB-4**	**4950NW37B-4M**
T5	-	-	-	1x28		**49501X28E1000300**	**S.R.**	**49501X28E1000371**
T5	-	-	-	2x28		**49502X28E1000073**	**S.R.**	**49502X28E1000357**
T5	-	-	-	2x35		**49502X35E1000292**	**S.R.**	**49502X35E1000478**
T5	-	-	-	4x14		**49504X14E1000238**	**49504X14D1000484**	**49504X14E1000490**

/ **OK** 4952 TL

DISPOSITIVO OTTICO / OPTICAL DEVICE

Diffusore in metacrilato prismatizzato.
Diffuser in prismatic methacrylate.

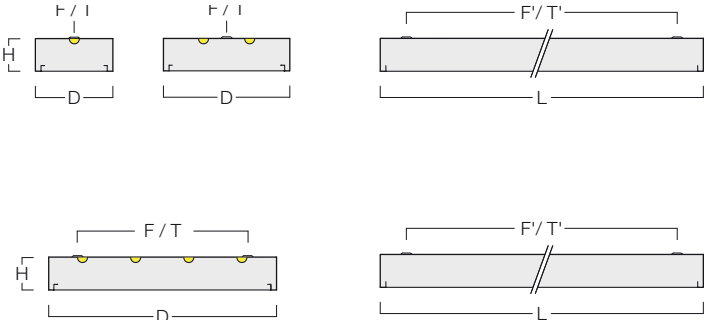

DATI DIMENSIONALI / DIMENSIONAL DATA

LAMP.	LINE	Ra	lm	W	mA	D	L	H	F/T	F'/T'	Kg	m^3
LED 3000 K	1	80	2680	16,4	350	170	1245	80	C	930	6,50	0,020
LED 4000 K	1	80	2800	16,4	350	170	1245	80	C	930	6,50	0,020
LED 3000 K	2	80	5360	32,8	350	250	1230	80	C	1030	6,00	0,029
LED 4000 K	2	80	5600	32,8	350	250	1230	80	C	1030	6,00	0,029
LED 3000 K	2	80	6700	41,0	350	250	1530	80	C	1330	8,00	0,036
LED 4000 K	2	80	7020	41,0	350	250	1530	80	C	1330	8,00	0,036
LED 3000 K	4	80	5360	32,8	350	530	615	80	460	500	6,00	0,030
LED 4000 K	4	80	5600	32,8	350	530	615	80	460	500	6,00	0,030
T5	-	-	-	1x28	-	170	1245	80	C	930	5,90	0,020
T5	-	-	-	2x28	-	250	1230	80	C	1030	4,50	0,029
T5	-	-	-	2x35	-	250	1530	80	C	1330	6,30	0,036
T5	-	-	-	4x14	-	530	615	80	460	500	6,00	0,030

LAMP.	LINE	Ra	lm	W	mA	EL. COD	DIM. COD	EL. + EME COD
LED 3000 K	1	80	2680	16,4	350	**4952WW17B-1**	**4952WW17DB-1**	-
LED 4000 K	1	80	2800	16,4	350	**4952NW17B-1**	**4952NW17DB-1**	-
LED 3000 K	2	80	5360	32,8	350	**4952WW37B-2**	**4952WW37DB-2**	**4952WW37B-2M**
LED 4000 K	2	80	5600	32,8	350	**4952NW37B-2**	**4952NW37DB-2**	**4952NW37B-2M**
LED 3000 K	2	80	6700	41,0	350	**4952WW42B-2**	**4952WW42DB-2**	**4952WW42B-2M**
LED 4000 K	2	80	7020	41,0	350	**4952NW42B-2**	**4952NW42DB-2**	**4952NW42B-2M**
LED 3000 K	4	80	5360	32,8	350	**4952WW37B-4**	**4952WW37DB-4**	**4952WW37B-4M**
LED 4000 K	4	80	5600	32,8	350	**4952NW37B-4**	**4952NW37DB-4**	**4952NW37B-4M**
T5	-	-	-	1x28		**49521X28E1000383**	**S.R.**	**S.R.**
T5	-	-	-	2x28		**49522X28E1000387**	**S.R.**	**49522X28E1000402**
T5	-	-	-	2x35		**49522X35E1000316**	**S.R.**	**S.R.**
T5	-	-	-	4x14		**49524X14E1000379**	**49524X14D1000514**	**49524X14E1000380**

/ **OK** 4953 MO

DISPOSITIVO OTTICO / OPTICAL DEVICE

Diffusore in metacrilato opale.
Diffuser in opal methacrylate.

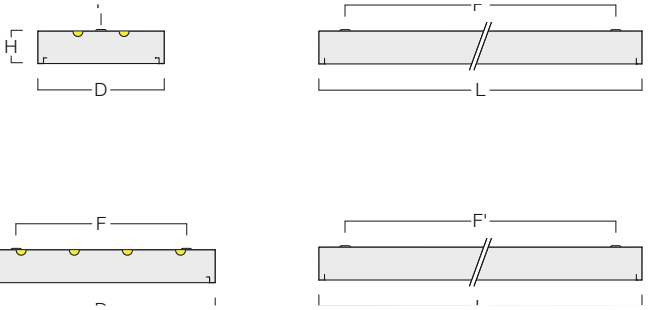

DATI DIMENSIONALI / DIMENSIONAL DATA

LAMP.	LINE	Ra	lm	W	mA	D	L	H	F/T	F'/T'	kg	m^3
LED 3000 K	2	80	5360	32,8	350	170	1245	80	C	930	6,50	0,020
LED 4000 K	2	80	5600	32,8	350	170	1245	80	C	930	6,50	0,020
LED 3000 K	4	80	5360	32,8	350	250	1230	80	C	1030	6,00	0,029
LED 4000 K	4	80	5600	32,8	350	250	1230	80	C	1030	6,00	0,029
T5	-	80	-	2x28	-	250	1530	80	C	1330	8,00	0,036
T5	-	80	-	4x14	-	250	1530	80	C	1330	8,00	0,036

LAMP.	LINE	Ra	lm	W	mA	EL. COD	DIM. COD	EL. + EME COD
LED 3000 K	2	80	5360	32,8	350	**4953WW37B-2**	**4953WW37DB-2**	**4953WW37B-2M**
LED 4000 K	2	80	5600	32,8	350	**4953NW37B-2**	**4953NW37DB-2**	**4953NW37B-2M**
LED 3000 K	4	80	5360	32,8	350	**4953WW37B-4**	**4953WW37DB-4**	**4953WW37B-4M**
LED 4000 K	4	80	5600	32,8	350	**4953NW37B-4**	**4953NW37DB-4**	**4953NW37B-4M**
T5	-	-	-	2x28	-	**49532X28E1000436**		**-**
T5	-	-	-	4x14	-	**49534X14E1000392**	**4953D1000456**	**49534X14E1000510**

/ **OK** 5953

DISPOSITIVO OTTICO / OPTICAL DEVICE

Diffusore in metacrilato opale.
Diffuser in opal methacrylate.

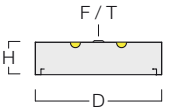

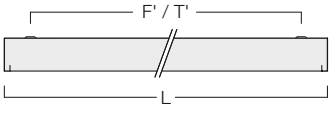

DATI DIMENSIONALI / DIMENSIONAL DATA

LAMP.	LINE	Ra	lm	W	mA	D	L	H	F/T	F'/T'	kg	m^3
LED 3000 K	2	80	2680	16,4	350	165	580	50	C	458	1,30	0,006
LED 4000 K	2	80	2800	16,4	350	165	580	50	C	458	1,30	0,006
LED 3000 K	2	80	5360	32,8	350	165	1140	50	C	902	2,40	0,012
LED 4000 K	2	80	5600	32,8	350	165	1140	50	C	902	2,40	0,012
LED 3000 K	2	80	6700	41,0	350	165	1420	50	C	1181	5,90	0,015
LED 4000 K	2	80	7020	41,0	350	165	1420	50	C	1181	5,90	0,015

LAMP.	LINE	Ra	lm	W	mA	EL. COD	DIM. COD	EL. + EME COD
LED 3000 K	2	80	2680	16,4	350	**59533WW0580E0B**	**59533WW0580D0B**	**59533WW0580EMB**
LED 4000 K	2	80	2800	16,4	350	**59533NW0580E0B**	**59533NW0580D0B**	**59533NW0580EMB**
LED 3000 K	2	80	5360	32,8	350	**59533WW1140E0B**	**59533WW1140D0B**	**59533WW1140EMB**
LED 4000 K	2	80	5600	32,8	350	**59533NW1140E0B**	**59533NW1140D0B**	**59533NW1140EMB**
LED 3000 K	2	80	6700	41,0	350	**59533WW1420E0B**	**59533WW1420D0B**	**59533WW1420EMB**
LED 4000 K	2	80	7020	41,0	350	**59533NW1420E0B**	**59533NW1420D0B**	**59533NW1420EMB**

/
AZ21
5720

TIPI DI INSTALLAZIONE /
MOUNTINGS

Plafone / Surface mounted fitting

Sospensione (vedi accessori). / Suspended fitting (see accessoires)

APPLICAZIONE /
APPLICATION

corridoio pubblico / public corridor

locale pubblico / public hall

locale residenziale / residential hall

NORMATIVE /
REGULATIONS

CEI EN 60598-1
CEI 34-21
CEI EN 60598-2-2
EN 62031
Sicurezza fotobiologica delle lampade e sistemi di lampade, CEI EN 62471; IEC/TR 62471-2.
Photobiological safety of lamps and lamp system
CEI EN 62471 IEC/TR 62471-2
Rischio esente – GR 0
Exempt risk – GR 0

DIRETTIVE /
DIRECTIVES

2006/95/CE
2004/108/CE

CORPO /
BODY

in lamiera d'acciaio, verniciato con polveri epossipoliestere SOLVENT FREE di colore bianco semilucido, termoindurenti a 180°C, con pretrattamento superficiale di fosfatazione.
in sheet steel, painted with SOLVENT-FREE, semi-bright white, epoxy polyester powders, thermosetting at 180°C, after phosphate treatment.

EMISSIONE LUMINOSA /
LIGHT EMISSION

Diretta / Direct
Simmetrica / Symmetric

DISPOSITIVO OTTICO /
OPTICAL DEVICE

Diffusore opale in metacrilato termoformato in un unico pezzo.
Diffuser polymer opal high transmittance - Extreme high light transmission and high diffusivity.

CABLAGGIO /
WIRING

classe I / class I
Alimentazione 220~240 V Ac 50-60 Hz / Feeding 220~240 V Ac 50-60 Hz

SU RICHIESTA /
VERSIONS ON REQUEST

(ove possibile) / (if possible)
alimentatore elettronico dimmerabile. / dimmable electronic ballast
alimentatore elettronico dimmerabile DALI. / DALI dimmable electronic ballast

ACCESSORI /
ACCESSORIES

4402: Kit per sospensione a tiges (set di 2 pezzi) costituito da una barra grigia d'acciaio Ø13 mm e un rosone in alluminio. Dotato di accessori per il fissaggio.
4402: Tiges suspension kit (2-piece set) consisting of grey Ø13 mm steel rod, grey cover. Equipped with fixing accessories.
4404: Kit per sospensione a tiges costituito da una barra grigia d'acciaio Ø13 mm e un rosone in alluminio.Dotato di accessori per il fissaggio.
4404: Tiges suspension kit consisting of grey Ø13 mm steel rod, grey cover. Equipped with fixing accessories.
4406: Kit per alimentazione costituito da un cavo (2P+T) dialimentazione trasparente, un rosone in plastica in colore grigio. Dotato di morsettiera, fermacavo e accessori per il fissaggio.
4406: Feeding kit consisting of feeding cable (2P+T) in transparent colour, grey plastic cover. Equipped with connection block, cablegland and fixing accessories.
4418: Kit per sospensione (set di 4 pezzi) costituito da un dispositivo di regolazione micrometrica Ø10 mm, un cavetto d'acciaio e un rosone in ottone cromato.
4418: Suspension kit (4-piece set) consisting of steel cable, Ø10 mm micrometric regulation device and chromed brass cover.
4460: Kit per sospensione (set di 2 pezzi) costituito da un cavetto d'acciaio e un rosone in plastica in colore grigio. Dotato di accessori per il fissaggio.
4460: Suspension kit (2-piece set) consisting of steel cable and grey plastic cover. Equipped with fixing accessories.
4461: Kit per sospensione costituito da un cavetto d'acciaio e un rosone in plastica in colore grigio. Dotato di accessori per il fissaggio.
4461: Suspension kit consisting of steel cable and grey plastic cover. Equipped with fixing accessories.
4406-5: Kit per alimentazione costituito da un cavo (4P+T) dialimentazione, un rosone in plastica in colore grigio. Dotato di morsettiera, fermacavo e accessori per il fissaggio.

4406-5: Feeding kit consisting of feeding cable (4P+T), colour grey plastic cover. Equipped with connection block, cablegland and fixing accessories.
4406-5TR: Kit per alimentazione costituito da un cavo (4P+T) dialimentazione trasparente, un rosone in plastica in colore grigio. Dotato di morsettiera, fermacavo e accessori per il fissaggio.

4406-5TR: Feeding kit consisting of feeding cable (4P+T) in transparent colour, grey plastic cover. Equipped with connection block, cablegland and fixing accessories.

/ **AZ21** 5720

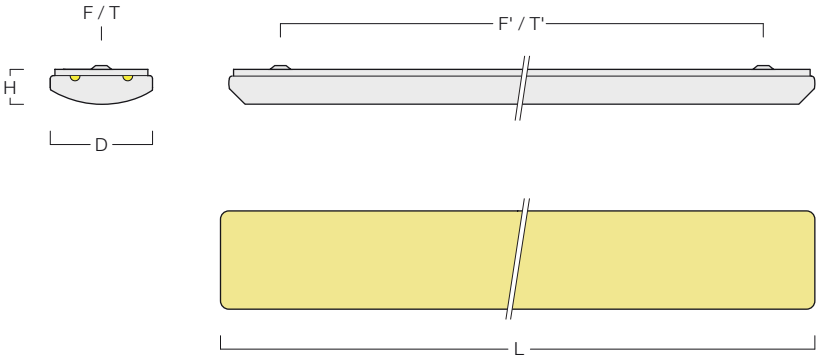

DATI DIMENSIONALI / DIMENSIONAL DATA

LAMP.	LINE	Ra	lm	W	mA	D	L	H	F/T	F'/T'	kg	m³
LED 3000 K	2	80	2680	16,4	350	180	640	75	C	571	2,00	0,010
LED 4000 K	2	80	2800	16,4	350	180	640	75	C	571	2,00	0,010
LED 3000 K	2	80	5360	32,8	350	180	1250	75	C	1177	3,50	0,020
LED 4000 K	2	80	5600	32,8	350	180	1250	75	C	1177	3,50	0,020
LED 3000 K	2	80	6700	41,0	350	180	1550	75	C	1359	4,90	0,025
LED 4000 K	2	80	7020	41,0	350	180	1550	75	C	1359	4,90	0,025

LAMP.	LINE	Ra	lm	W	mA	EL. COD	DIM. COD	EL. + EME COD
LED 3000 K	2	80	2680	16,4	350	**5720WW17B-2**	**5720WW17DB-2**	**5720WW17B-2M**
LED 4000 K	2	80	2800	16,4	350	**5720NW17B-2**	**5720NW17DB-2**	**5720NW17B-2M**
LED 3000 K	2	80	5360	32,8	350	**5720WW17B-2**	**5720WW17DB-2**	**5720WW17B-2M**
LED 4000 K	2	80	5600	32,8	350	**5720NW17B-2**	**5720NW17DB-2**	**5720NW17B-2M**
LED 3000 K	2	80	6700	41,0	350	**5720WW17B-2**	**5720WW17DB-2**	**5720WW17B-2M**
LED 4000 K	2	80	7020	41,0	350	**5720NW17B-2**	**5720NW17DB-2**	**5720NW17B-2M**

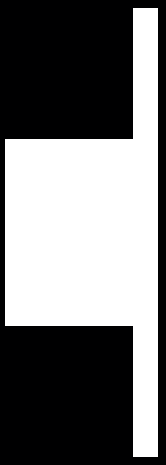

Metalmek

/
APPARECCHI DA PARETE

WALL LAMPS

VAGO

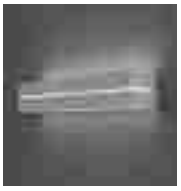

8521 DI 166

SOLE PARETE

7635 LED 168

ASYLED

T02 170

T03 171

/
VAGO
8521 D-I

TIPI DI INSTALLAZIONE /
MOUNTINGS

A parete / Wall luminaire

APPLICAZIONE /
APPLICATION

corridoio pubblico / public corridor

locale pubblico / public hall

locale residenziale / residential hall

ufficio / office

CORPO /
BODY

in lamiera d'acciaio, verniciato con polveri epossipoliestere SOLVENT FREE di colore bianco semilucido, o grigio metallizzato RAL 9006, termoindurenti a 180°C, con pretrattamento superficiale di fosfatazione.
in sheet steel, painted with SOLVENT FREE, semi-bright white or RAL 9006 metallised grey epoxy polyester powders, thermosetting at 180°C, after phosphate treatment.

EMISSIONE LUMINOSA /
LIGHT EMISSION

Diretta-Indiretta
Direct-Indirect
Asimmetrica
Asymmetric

DISPOSITIVO OTTICO /
OPTICAL DEVICE

Diffusore inferiore in metacrilato satinato.
Lower diffuser in satin methacrylate.
Diffusore superiore in metacrilato satinato.
Upper diffuser in satin methacrylate.

CABLAGGIO /
WIRING

classe I
class I
Alimentazione 220~240 V Ac 50-60 Hz
Feeding 220~240 V Ac 50-60 Hz

SU RICHIESTA /
VERSIONS ON REQUEST

(ove possibile)
(if possible)
alimentatore elettronico dimmerabile.
dimmable electronic ballast
alimentatore elettronico dimmerabile DALI.
DALI dimmable electronic ballast
complesso di emergenza 1h.
emergency unit 1h

NORMATIVE /
REGULATIONS

CEI EN 60598-1
CEI 34-21
CEI EN 60598-2-2
EN 62031
Sicurezza fotobiologica delle lampade e sistemi di lampade, CEI EN 62471; IEC/TR 62471-2. Photobiological safety of lamps and lamp system CEI EN 62471 IEC/TR 62471-2
Rischio esente – GR 0 Exempt risk – GR 0

DIRETTIVE /
DIRECTIVES

2006/95/CE
2004/108/CE

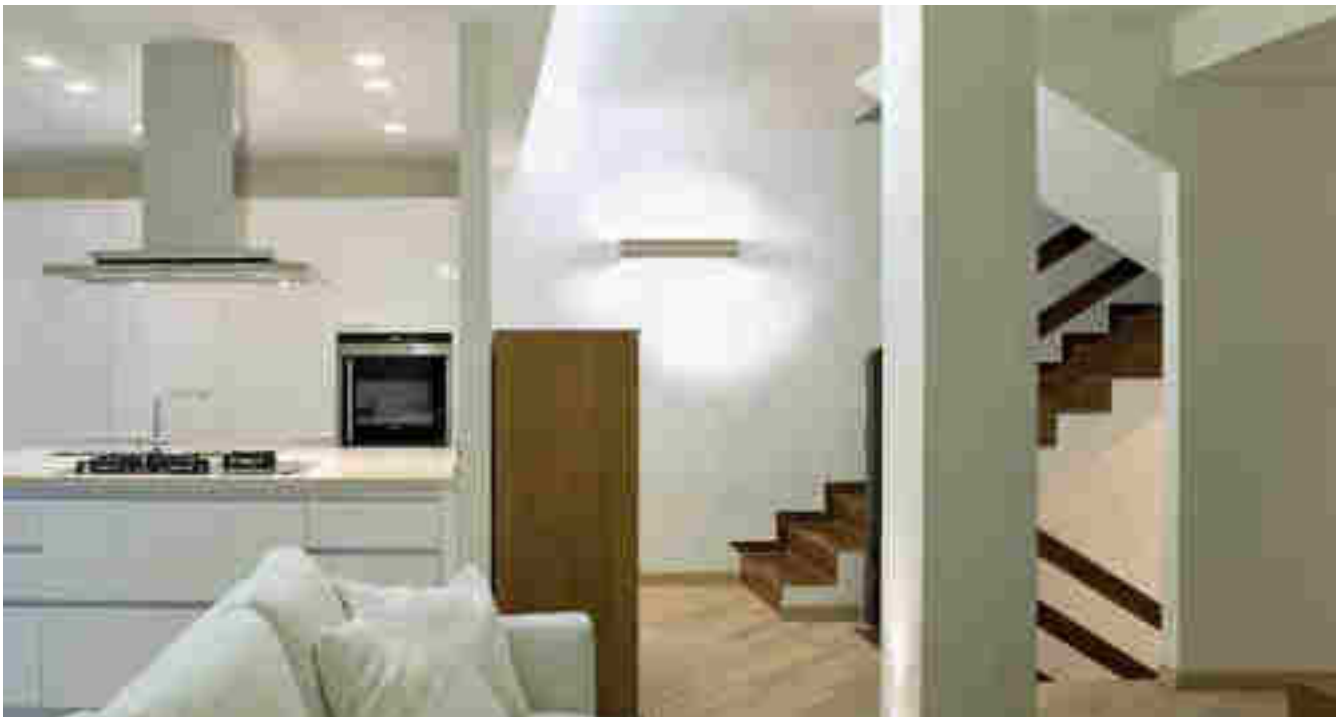

/ **VAGO** 8521 D-I

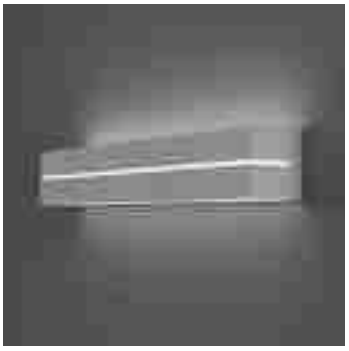

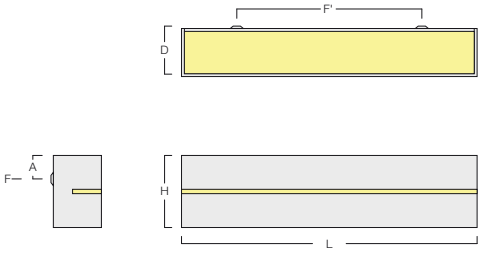

DATI DIMENSIONALI / DIMENSIONAL DATA

LAMP.	Ra	mA	lm	W	D	L	H	F	F'	A	kg	m³
LED 3000 K	80	350	2680	16,4	103	617	150	C	386	49	4,00	0,011
LED 4000 K	80	350	2800	16,4	103	617	150	C	386	49	4,00	0,011
LED 3000 K	80	500	3680	24,2	103	617	150	C	386	49	4,00	0,011
LED 4000 K	80	500	3860	24,2	103	617	150	C	386	49	4,00	0,011
LED 3000 K	80	350	5320	32,8	103	617	150	C	386	49	4,00	0,011
LED 4000 K	80	350	5600	32,8	103	617	150	C	386	49	4,00	0,011

LAMP.	Ra	mA	lm	W	EL. COD	DIM. COD	EL. + EME COD
LED 3000 K	80	350	2680	16,4	-	-	-
LED 4000 K	80	350	2800	16,4	-	-	-
LED 3000 K	80	500	3680	24,2	**8521WW25G**	-	-
LED 4000 K	80	500	3860	24,2	**8521NW25G**	-	-
LED 3000 K	80	350	5320	32,8	**8521WW32G**	-	-
LED 4000 K	80	350	5600	32,8	**8521NW32G**	-	-

/
SOLE PARETE
7635 LED

TIPI DI INSTALLAZIONE /
MOUNTINGS

A parete / Wall luminaire

APPLICAZIONE /
APPLICATION

corridoio pubblico / public corridor

locale pubblico / public hall

locale residenziale / residential hall

ufficio / office

CORPO /
BODY

in lamiera d'acciaio, verniciato con polveri epossipoliestere SOLVENT FREE di colore bianco semilucido, o grigio metallizzato RAL 9006, termoindurenti a 180°C, con pretrattamento superficiale di fosfatazione.
in sheet steel, painted with SOLVENT FREE, semi-bright white or RAL 9006 metallised grey epoxy polyester powders, thermosetting at 180°C, after phosphate treatment.

EMISSIONE LUMINOSA /
LIGHT EMISSION

Diretta-Indiretta
Direct-Indirect
Asimmetrica
Asymmetric

DISPOSITIVO OTTICO /
OPTICAL DEVICE

Diffusore inferiore in policarbonato opale.
Lower diffuser in opal polycarbonate.
Diffusore superiore in vetro temperato trasparente.
Upper diffuser in transparent toughened glass.

CABLAGGIO /
WIRING

classe I
class I
Alimentazione 220~240 V Ac 50-60 Hz
Feeding 220~240 V Ac 50-60 Hz

NORMATIVE /
REGULATIONS

CEI EN 60598-1
CEI 34-21
CEI EN 60598-2-2
EN 62031
Sicurezza fotobiologica delle lampade e sistemi di lampade, CEI EN 62471; IEC/TR 62471-2. Photobiological safety of lamps and lamp system CEI EN 62471 IEC/TR 62471-2
Rischio esente – GR 0 Exempt risk – GR 0

DIRETTIVE /
DIRECTIVES

2006/95/CE
2004/108/CE

/ **SOLE PARETE** 7635 LED

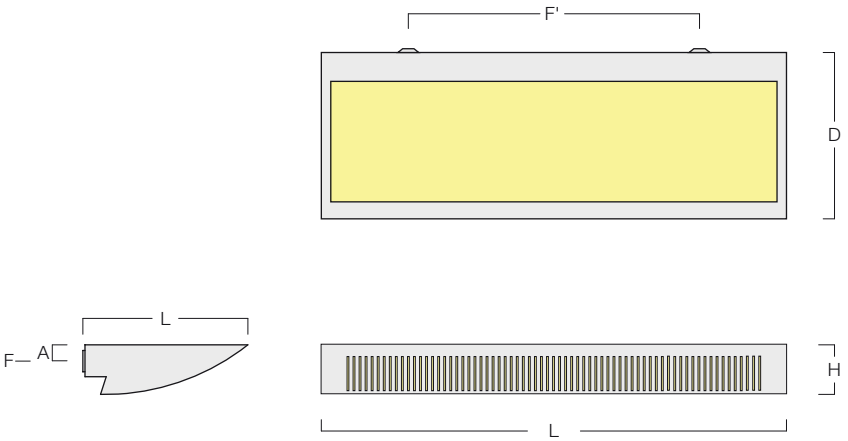

DATI DIMENSIONALI / DIMENSIONAL DATA

LAMP.	Ra	mA	lm	W	D	L	H	F	F'	A	kg	m³
LED 3000 K	80	500	4390	28,8	232	630	70	C	430	24	3,40	0,012
LED 4000 K	80	500	4590	28,8	232	630	70	C	430	24	3,40	0,012

LAMP.	Ra	mA	lm	W	EL. COD	DIM. COD	EL. + EME COD
LED 3000 K	80	500	4390	28,8	**7635WWEB**	**S.R.**	-
LED 4000 K	80	500	4590	28,8	**7635NWEB**	**S.R.**	-

/
ASYLED

TIPI DI INSTALLAZIONE /
MOUNTINGS

Incasso a parete (vedi accessori) / Wall Recessed (see accessoires)

APPLICAZIONE /
APPLICATION

corridoio pubblico / public corridor

locale residenziale / residential hall

NORMATIVE /
REGULATIONS

CEI EN 60598-1
CEI 34-21
CEI EN 60598-2-2
EN 62031
Sicurezza fotobiologica delle lampade e sistemi di lampade, CEI EN 62471; IEC/TR 62471-2. Photobiological safety of lamps and lamp system CEI EN 62471 IEC/TR 62471-2

DIRETTIVE /
DIRECTIVES

2006/95/CE
2004/108/CE

CORPO /
BODY

in lamiera d'acciaio, verniciato con polveri epossipoliestere SOLVENT FREE di colore grigio metallizzato RAL 9006, termoindurenti a 180°C, con pretrattamento superficiale di fosfatazione.
in sheet steel, painted with SOLVENT FREE, RAL 9006 metallised grey epoxy polyester powders, thermosetting at 180°C, after phosphate treatment.

EMISSIONE LUMINOSA /
LIGHT EMISSION

Asimmetrica
Asymmetric

DISPOSITIVO OTTICO /
OPTICAL DEVICE

Riflettore asimmetrico in alluminio anodizzato satinato.
Reflector in satin anodized asymmetrical aluminium.

CABLAGGIO /
WIRING

classe III
class III
Alimentazione (LED driver remoto) 100~240 V (vedi accessori)
Feeding (independent led driver) 100~240 V (see accessoires)
Alimentatori e prolunghe multiple (vedi accessori)
Drivers and multi-lamp extension cords (vedi accessori)

ACCESSORI /
ACCESSORIES

BOX-ASYLED02: Scatola d'incasso (mm 84x169x90)
BOX-ASYLED02: Box for recess-mounting (mm 84x169x90)
LTVC18AZ: Alimentatore indipendente per LED. Potenza max 1Wx18 (350mA). Alimentazione 100 ~ 240 V
LTVC18AZ: Independent drivers for LED. Power max 1Wx18 (350 mA). Feeding 100 ~ 240 V
LLVC12A: Alimentatore indipendente per LED. Potenza max 1Wx12 (350mA). Alimentazione 100 ~ 240 V
LLVC12A: Independent drivers for LED. Power max 1Wx12 (350 mA). Feeding 100 ~ 240 V;
LMVC8A: Alimentatore indipendente per LED. Potenza max 1Wx8 (350mA). Alimentazione 100 ~ 240 V
LMVC8A: Independent drivers for LED. Power max 1Wx8 (350 mA). Feeding 100 ~ 240 V
LFVC4AZ: Alimentatore indipendente per LED. Potenza max 1Wx4 (350mA). Alimentazione 100 ~ 240 V
LFVC4AZ: Independent drivers for LED. Power max 1Wx4 (350 mA). Feeding 100 ~ 240 V
LSVC3AZ: Alimentatore indipendente per LED. Potenza max 1Wx3 (350mA). Alimentazione 100 ~ 240 V
LSVC3AZ: Independent drivers for LED. Power max 1Wx3 (350 mA). Feeding 100 ~ 240 V
LDL-AC2/2M: Prolunga a 2 connettori (mm 2000)
LDL-AC2/2M: 2-plug extension cord (mm 2000)
LDL-AC2-6/1M: Prolunga a 6 connettori (mm 1000)
LDL-AC2-6/1M: 6-plug extension cord (mm 1000)

/ **ASYLED** T02

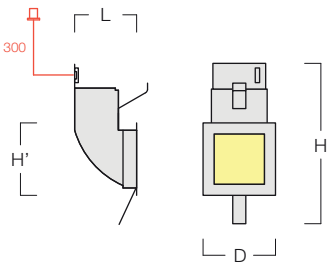

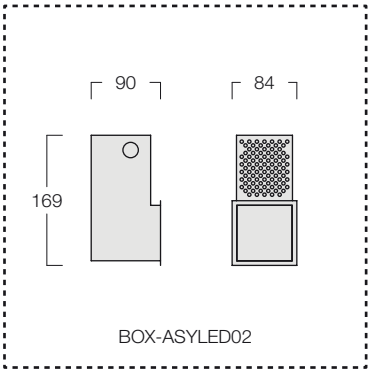

DATI DIMENSIONALI / DIMENSIONAL DATA

LAMP.	W	D	L	H	H'	S	S'	kg	m³
LED WHITE	1x1,2	90	78	169	90	77	77	0,60	0,002
LED RED	1x1,2	90	78	169	90	77	77	0,60	0,002
LED BLUE	1x1,2	90	78	169	90	77	77	0,60	0,002

LAMP.	W	EL. COD	DIM. COD	EL. + EME COD
LED WHITE	1x1,2	**T02ASYLEDWH**	-	-
LED RED	1x1,2	**T02ASYLEDRD**	-	-
LED BLUE	1x1,2	**T02ASYLEDBL**	-	-

/ **ASYLED** T03

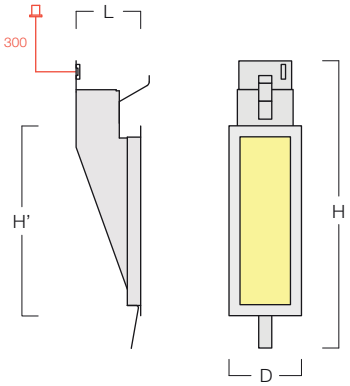

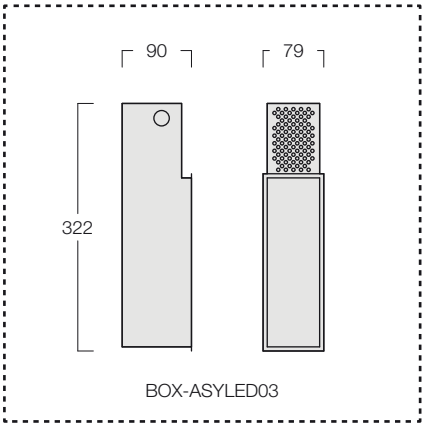

DATI DIMENSIONALI / DIMENSIONAL DATA

LAMP.	W	D	L	H	H'	S	S'	kg	m³
LED WHITE	1x1,2	85	78	322	236	72	223	0,70	0,003
LED RED	1x1,2	85	78	322	236	72	223	0,70	0,003
LED BLUE	1x1,2	85	78	322	236	72	233	0,70	0,003

LAMP.	W	EL. COD	DIM. COD	EL. + EME COD
LED WHITE	1x1,2	**T03ASYLEDWH**	-	-
LED RED	1x1,2	**T03ASYLEDRD**	-	-
LED BLUE	1x1,2	**T03ASYLEDBL**	-	-

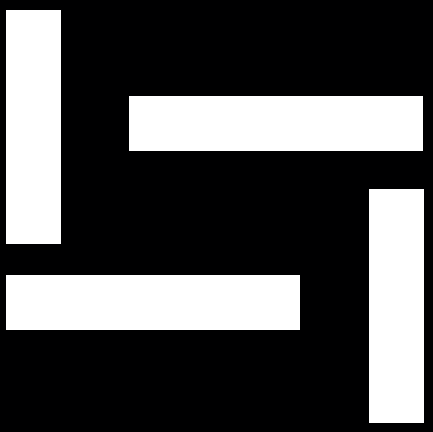

Metalmek

/
SISTEMI MODULARI, CANALI E REGLETTE

MODULAR SYSTEMS, CHANNELS AND REGLETTES

ALL IN ONE

8530 174

SLIM

7530 S 176

TWIN SYSTEM

180
7875 PAR99 D-I 182
7876 PAR90 D-I 184
7877 PO D-I 186
7870 PAR99 D 188
7871 PAR90 D 190
7872 PO D 192

MONDRIAN SYSTEM

194

VECTOR S

198
MICRO SURFACE 200
MICRO RECESSED 201
MICRO ANGULAR 202

LED ROLL

204
DRIVERS 205

/
ALL IN ONE
8530

TIPI DI INSTALLAZIONE /
MOUNTINGS

Sospensione (vedi accessori). / Suspended fitting (see accessoires)

APPLICAZIONE /
APPLICATION

area commerciale / commercial area
locale pubblico / public hall
ufficio / office
negozio / shop
Supermercati / Supermarket
Grandi aree commerciali / Large commercial areas

NORMATIVE /
REGULATIONS

CEI EN 60598-1
CEI 34-21
CEI EN 60598-2-2
EN 62031
Sicurezza fotobiologica delle lampade e sistemi di lampade, CEI EN 62471; IEC/TR 62471-2.
Photobiological safety of lamps and lamp system
CEI EN 62471 IEC/TR 62471-2
Rischio esente – GR 0
Exempt risk – GR 0

DIRETTIVE /
DIRECTIVES

2006/95/CE
2004/108/CE

CORPO /
BODY

in estruso di alluminio, verniciato con polveri epossipoliestere SOLVENT FREE di colore bianco semilucido, termoindurenti a 180°C, con pretrattamento superficiale di fosfatazione.
in extruded aluminium, painted with SOLVENT-FREE, semi-bright white epoxy polyester powders, thermosetting at 180°C, after phosphate treatment.

EMISSIONE LUMINOSA /
LIGHT EMISSION

Diretta - simmetrica
Diretta - asimmetrica
Direct - symmetric
Direct - asymmetric

DISPOSITIVO OTTICO /
OPTICAL DEVICE

Con lenti:
With lens:
- Diffused.
- Standard 30°.
- Standard 60°.
- Extra Wide 100°.
- Symmetrical Retail.
- Asymmetrical Retail.

CABLAGGIO /
WIRING

classe I
class I
Alimentazione 220~240 V Ac 50-60 Hz
Feeding 220~240 V Ac 50-60 Hz

SU RICHIESTA /
VERSIONS ON REQUEST

(ove possibile)
(if possible)
alimentatore elettronico dimmerabile.
dimmable electronic ballast
alimentatore elettronico dimmerabile DALI.
DALI dimmable electronic ballast
complesso di emergenza 1h.
emergency unit 1h

ACCESSORI /
ACCESSORIES

KIT-TESTATE8530B: Kit testate di chiusura (set di 2 pezzi) costituito da una testata cieca ed una testata con PG.
KIT-TESTATE8530B: End cap kit (2-piece set) consisting of empty end cap and of end cap with PG.
KIT-GIUNTOLS8530: Giunto lineare.
KIT-GIUNTOLS8530: Linear joint.
KIT-SOSP8530: Kit per sospensione (set di 2 pezzi) costituito da un dispositivo di regolazione micrometrica, 2 cavetti d'acciaio e piastre di fissaggio.
KIT-SOSP8530: Suspension kit (2-piece set) consisting of 2 steel cable, micrometric regulation device and fixing plates.

/ **ALL IN ONE** 8530

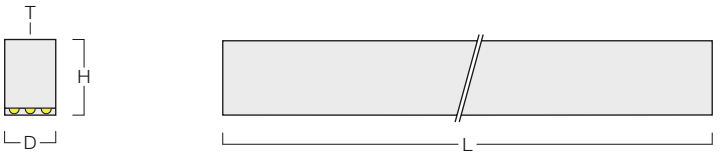

DATI DIMENSIONALI / DIMENSIONAL DATA

LAMP.	Ra	lm	W	mA	D	L	H	T	kg	m^3
LED 3000 K	80	3520	23,2	350	68	584	100	C	S.R.	S.R.
LED 4000 K	80	3695	23,2	350	68	584	100	C	S.R.	S.R.
LED 3000 K	80	7040	46,4	350	68	1156	100	C	S.R.	S.R.
LED 4000 K	80	7390	46,4	350	68	1156	100	C	S.R.	S.R.
LED 3000 K	80	10560	69,6	350	68	1728	100	C	S.R.	S.R.
LED 4000 K	80	11085	69,6	350	68	1728	100	C	S.R.	S.R.
LED 3000 K	80	4850	34,9	500	68	584	100	C	S.R.	S.R.
LED 4000 K	80	5090	34,9	500	68	584	100	C	S.R.	S.R.
LED 3000 K	80	9700	69,8	500	68	1156	100	C	S.R.	S.R.
LED 4000 K	80	10180	69,8	500	68	1156	100	C	S.R.	S.R.
LED 3000 K	80	14550	104,7	500	68	1728	100	C	S.R.	S.R.
LED 4000 K	80	15270	104,7	500	68	1728	100	C	S.R.	S.R.

LAMP.	LUNGHEZZA	Ra	lm	W	mA	EL. COD	DIM. COD	EL. + EME COD
LED 3000 K	584	80	3520	23,2	350	DA COMPORRE	DA COMPORRE	DA COMPORRE
LED 4000 K	584	80	3695	23,2	350	DA COMPORRE	DA COMPORRE	DA COMPORRE
LED 3000 K	1156	80	7040	46,4	350	DA COMPORRE	DA COMPORRE	DA COMPORRE
LED 4000 K	1156	80	7390	46,4	350	DA COMPORRE	DA COMPORRE	DA COMPORRE
LED 3000 K	1728	80	10560	69,6	350	DA COMPORRE	DA COMPORRE	DA COMPORRE
LED 4000 K	1728	80	11085	69,6	350	DA COMPORRE	DA COMPORRE	DA COMPORRE
LED 3000 K	584	80	4850	34,9	500	DA COMPORRE	DA COMPORRE	DA COMPORRE
LED 4000 K	584	80	5090	34,9	500	DA COMPORRE	DA COMPORRE	DA COMPORRE
LED 3000 K	1156	80	9700	69,8	500	DA COMPORRE	DA COMPORRE	DA COMPORRE
LED 4000 K	1156	80	10180	69,8	500	DA COMPORRE	DA COMPORRE	DA COMPORRE
LED 3000 K	1728	80	14550	104,7	500	DA COMPORRE	DA COMPORRE	DA COMPORRE
LED 4000 K	1728	80	15270	104,7	500	DA COMPORRE	DA COMPORRE	DA COMPORRE

Componete il vostro codice prodotto in base alle vostre esigenze aggiungendo al CODICER ART. tutti i codici relativi ai componenti scelti.

ALL IN ONE
8530 (codici base)

CODICE ART.	ALIMENTAZIONE	LENTE	K	LUNGHEZZA	CABLAGGIO	COLORE
8530	**3**: 350mA	**Diff**: DI	**WW**: 3000K	**0584**	**E0**: Elettronico	B: Bianco
8530	**5**: 500mA	**RA**: Retail Asy	**NW**: 4000K	**1165**	**D0**: Dimmerabile	**N**: Nero
8530	-	**RS**: Retail Sym	-	**1728**	**EM**: Elettr + Emergenza	-
8530	-	**30**: 30°	-	-	**DM**: Dim + Emergenza	-
8530	-	**60**: 60°	-	-	-	-
8530	-	**EW**: Extra Wide (100°)	-	-	-	-

Esempio di codice da comporre scegliedo un dato per ogni colonna della tabella (codici base).

Facendo riferimento ai dati di lumen e Watt (7040lm - 46,4W):
8530 - 350mA - Retail Sym - 4000K - 1156mm - Elettronico - Bianco

CODICE COMPOSTO= **85303RSNW1156E0B**

Un altro esemppio facendo riferimento ai dati di lumen e Watt (14550lm - 104,7W):
8530 - 500mA - Extra Wide - 3000K - 1728mm - Dimerabile - Nero

CODICE COMPOSTO= **85305EWWW1728D0N**

/
SLIM
7530 S

TIPI DI INSTALLAZIONE /
MOUNTINGS

Sospensione (vedi accessori). / Suspended fitting (see accessoires)

Plafone (vedi accessori). / Surface mounted fitting (see accessoires)

APPLICAZIONE /
APPLICATION

area commerciale / commercial area

locale pubblico / public hall

ufficio / office

negozio / shop

Supermercati / Supermarket

Grandi aree commerciali / Large commercial areas

NORMATIVE /
REGULATIONS

CEI EN 60598-1
CEI 34-21
CEI EN 60598-2-2
EN 62031
Sicurezza fotobiologica delle lampade e sistemi di lampade, CEI EN 62471; IEC/TR 62471-2.
Photobiological safety of lamps and lamp system
CEI EN 62471 IEC/TR 62471-2
Rischio esente – GR 0
Exempt risk – GR 0

DIRETTIVE /
DIRECTIVES

2006/95/CE
2004/108/CE

CORPO /
BODY

in estruso di alluminio, verniciato con polveri epossipoliestere SOLVENT FREE di colore bianco semilucido, termoindurenti a 180°C, con pretrattamento superficiale di fosfatazione.
in extruded aluminium, painted with SOLVENT-FREE, semi-bright white epoxy polyester powders, thermosetting at 180°C, after phosphate treatment.

EMISSIONE LUMINOSA /
LIGHT EMISSION

Diretta - simmetrica
Diretta - asimmetrica
Direct - symmetric
Direct - asymmetric

DISPOSITIVO OTTICO /
OPTICAL DEVICE

Con lenti:
With lens:
- Standard 60°.
- Standard 90°.
- Symmetrical Retail.
- Asymmetrical Retail.

CABLAGGIO /
WIRING

classe I
class I
Alimentazione 220~240 V Ac 50-60 Hz
Feeding 220~240 V Ac 50-60 Hz

SU RICHIESTA /
VERSIONS ON REQUEST

(ove possibile)
(if possible)
alimentatore elettronico dimmerabile.
dimmable electronic ballast
alimentatore elettronico dimmerabile DALI.
DALI dimmable electronic ballast
complesso di emergenza 1h.
emergency unit 1h

ACCESSORI /
ACCESSORIES

KIT-GANCIM5SPBI: Clips di montaggio (Sospensione / Plafone)
KIT-GANCIM5SPBI: Mounting clips (Suspended fitting / Surface mounted fitting)
4417SP-2: Kit per sospensione (set di 2 pezzi) costituito da un dispositivo di regolazione micrometrica, un cavetto d'acciaio e un rosone in ottone cromato.
4417SP-2: Suspension kit (2-piece set) consisting of steel cable, micrometric regulation device and chromed brass cover.
7523-SP1: Giunto lineare.
7523-SP1: Linear joint.
YPTSW-2190: testata di chiusura cieca.
YPTSW-2354: testata di chiusura costituita da una testata con PG.
YPTSW-2190: Empty end cap.
YPTSW-2354: End cap with PG.

/ **SLIM** 7530 S

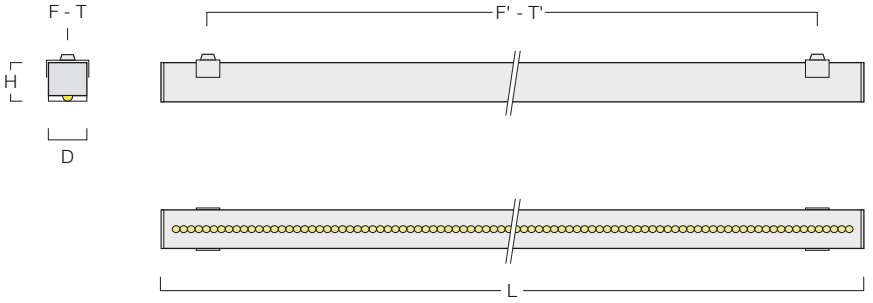

LAMP.	Ra	lm	W	mA	D	L	H	F/T	F'/T'	kg	m³
LED 3000 K	80	1565	9,8	350	46	569	52	C	1090	0,50	0,002
LED 4000 K	80	1635	9,8	350	46	569	52	C	1090	0,50	0,002
LED 3000 K	80	3130	19,6	350	46	1131	52	C	1370	0,95	0,004
LED 4000 K	80	3270	19,6	350	46	1131	52	C	1370	0,95	0,004
LED 3000 K	80	4695	29,4	350	46	1693	52	C	1650	1,40	0,006
LED 4000 K	80	4905	29,4	350	46	1693	52	C	1650	1,40	0,006
LED 3000 K	80	6260	39,2	350	46	2255	52	C	2210	2,00	0,008
LED 4000 K	80	6540	39,2	350	46	2255	52	C	2210	2,00	0,008
LED 3000 K	80	1730	11,8	350	46	569	52	C	1090	0,50	0,002
LED 4000 K	80	1825	11,8	350	46	569	52	C	1090	0,50	0,002
LED 3000 K	80	3460	23,6	350	46	1131	52	C	1370	0,95	0,004
LED 4000 K	80	3650	23,6	350	46	1131	52	C	1370	0,95	0,004
LED 3000 K	80	5190	35,4	350	46	1693	52	C	1650	1,40	0,006
LED 4000 K	80	5475	35,4	350	46	1693	52	C	1650	1,40	0,006
LED 3000 K	80	6920	47,2	350	46	2255	52	C	2210	2,00	0,008
LED 4000 K	80	7300	47,2	350	46	2255	52	C	2210	2,00	0,008
LED 3000 K	80	2195	14,4	500	46	569	52	C	1090	0,50	0,002
LED 4000 K	80	2295	14,4	500	46	569	52	C	1090	0,50	0,002
LED 3000 K	80	4390	28,8	500	46	1131	52	C	1370	0,95	0,004
LED 4000 K	80	4590	28,8	500	46	1131	52	C	1370	0,95	0,004
LED 3000 K	80	6585	43,2	500	46	1693	52	C	1650	1,40	0,006
LED 4000 K	80	6885	43,2	500	46	1693	52	C	1650	1,40	0,006
LED 3000 K	80	8780	57,6	500	46	2255	52	C	2210	2,00	0,008
LED 4000 K	80	9180	57,6	500	46	2255	52	C	2210	2,00	0,008
LED 3000 K	80	2420	17,4	500	46	569	52	C	1090	0,50	0,002
LED 4000 K	80	2555	17,4	500	46	569	52	C	1090	0,50	0,002
LED 3000 K	80	4840	34,8	500	46	1131	52	C	1370	0,95	0,004
LED 4000 K	80	5110	34,8	500	46	1131	52	C	1370	0,95	0,004
LED 3000 K	80	7260	52,2	500	46	1693	52	C	1650	1,40	0,006
LED 4000 K	80	7665	52,2	500	46	1693	52	C	1650	1,40	0,006
LED 3000 K	80	9680	69,6	500	46	2255	52	C	2210	2,00	0,008
LED 4000 K	80	10220	69,6	500	46	2255	52	C	2210	2,00	0,008

/ **SLIM** 7530 S

LAMP.	LUNGHEZZA	Ra	COD.LED	lm	W	mA	EL. COD	DIM. COD	EL. + EME COD
LED 3000 K	569	80	6	1565	9,8	350	DA COMPORRE	DA COMPORRE	DA COMPORRE
LED 4000 K	569	80	6	1635	9,8	350	DA COMPORRE	DA COMPORRE	DA COMPORRE
LED 3000 K	1131	80	6	3130	19,6	350	DA COMPORRE	DA COMPORRE	DA COMPORRE
LED 4000 K	1131	80	6	3270	19,6	350	DA COMPORRE	DA COMPORRE	DA COMPORRE
LED 3000 K	1693	80	6	4695	29,4	350	DA COMPORRE	DA COMPORRE	DA COMPORRE
LED 4000 K	1693	80	6	4905	29,4	350	DA COMPORRE	DA COMPORRE	DA COMPORRE
LED 3000 K	2255	80	6	6260	39,2	350	DA COMPORRE	DA COMPORRE	DA COMPORRE
LED 4000 K	2255	80	6	6540	39,2	350	DA COMPORRE	DA COMPORRE	DA COMPORRE
LED 3000 K	569	80	3	1730	11,8	350	DA COMPORRE	DA COMPORRE	DA COMPORRE
LED 4000 K	569	80	3	1825	11,8	350	DA COMPORRE	DA COMPORRE	DA COMPORRE
LED 3000 K	1131	80	3	3460	23,6	350	DA COMPORRE	DA COMPORRE	DA COMPORRE
LED 4000 K	1131	80	3	3650	23,6	350	DA COMPORRE	DA COMPORRE	DA COMPORRE
LED 3000 K	1693	80	3	5190	35,4	350	DA COMPORRE	DA COMPORRE	DA COMPORRE
LED 4000 K	1693	80	3	5475	35,4	350	DA COMPORRE	DA COMPORRE	DA COMPORRE
LED 3000 K	2255	80	3	6920	47,2	350	DA COMPORRE	DA COMPORRE	DA COMPORRE
LED 4000 K	2255	80	3	7300	47,2	350	DA COMPORRE	DA COMPORRE	DA COMPORRE
LED 3000 K	569	80	6	2195	14,4	500	DA COMPORRE	DA COMPORRE	DA COMPORRE
LED 4000 K	569	80	6	2295	14,4	500	DA COMPORRE	DA COMPORRE	DA COMPORRE
LED 3000 K	1131	80	6	4390	28,8	500	DA COMPORRE	DA COMPORRE	DA COMPORRE
LED 4000 K	1131	80	6	4590	28,8	500	DA COMPORRE	DA COMPORRE	DA COMPORRE
LED 3000 K	1693	80	6	6585	43,2	500	DA COMPORRE	DA COMPORRE	DA COMPORRE
LED 4000 K	1693	80	6	6885	43,2	500	DA COMPORRE	DA COMPORRE	DA COMPORRE
LED 3000 K	2255	80	6	8780	57,6	500	DA COMPORRE	DA COMPORRE	DA COMPORRE
LED 4000 K	2255	80	6	9180	57,6	500	DA COMPORRE	DA COMPORRE	DA COMPORRE
LED 3000 K	569	80	3	2420	17,4	500	DA COMPORRE	DA COMPORRE	DA COMPORRE
LED 4000 K	569	80	3	2555	17,4	500	DA COMPORRE	DA COMPORRE	DA COMPORRE
LED 3000 K	1131	80	3	4840	34,8	500	DA COMPORRE	DA COMPORRE	DA COMPORRE
LED 4000 K	1131	80	3	5110	34,8	500	DA COMPORRE	DA COMPORRE	DA COMPORRE
LED 3000 K	1693	80	3	7260	52,2	500	DA COMPORRE	DA COMPORRE	DA COMPORRE
LED 4000 K	1693	80	3	7665	52,2	500	DA COMPORRE	DA COMPORRE	DA COMPORRE
LED 3000 K	2255	80	3	9680	69,6	500	DA COMPORRE	DA COMPORRE	DA COMPORRE
LED 4000 K	2255	80	3	10220	69,6	500	DA COMPORRE	DA COMPORRE	DA COMPORRE

Componete il vostro codice prodotto in base alle vostre esigenze aggiungendo al CODICER ART. tutti i codici relativi ai componenti scelti.

SLIM
7530 S (codici base)

CODICE ART.	LENTE	ALIMENTAZIONE	CODICE LED	K	S	LUNGHEZZA	COLORE	CABLAGGIO
7530	**60**: 60°	**35**: 350mA	**3 LED**	**W**: 3000K	**S**: Standard	**0569**	**B**: Bianco	: Elettronico
-	**RA**: Retail Asy	**50**: 500mA	**6 LED**	**N**: 4000K	-	**1131**	**N**: Nero	**D**: Dimmerabile
-	**RS**: Retail Sym	-	-	-	-	**1693**	-	**M**: Elettr + Emergenza
-	**90**: 90°	-	-	-	-	**2255**	-	**DM**: Dim + Emergenza
-	-	-	-	-	-	-	-	**DDM**: Dim Dali + Emergenza

Esempio di codice da comporre scegliedo un dato per ogni colonna della tabella (codici base).

Facendo riferimento ai dati di lumen e Watt (1565lm - 9,8W):
7530 S - 350mA - 6Led - 60° - 3000K - 569mm - Elettronico - Bianco

CODICE COMPOSTO= **7530S60356WS0569B**

Un altro esemppio facendo riferimento ai dati di lumen e Watt (10220lm - 69,6W):
7530 S - 500mA - 3Led - Retail Sym - 4000K - 2255mm - Elettronico+Emergenza - Bianco

CODICE COMPOSTO= **7530SRS503NS2255BM**

/

TWIN SYSTEM

7870 PAR99 D LED - 7871 PAR90 D LED - 7872 PO D LED - 7875 PAR99 D I LED - 7876 PAR90 D I LED - 7877 PO D I LED

/ INSTALLAZIONE A SOSPENSIONE

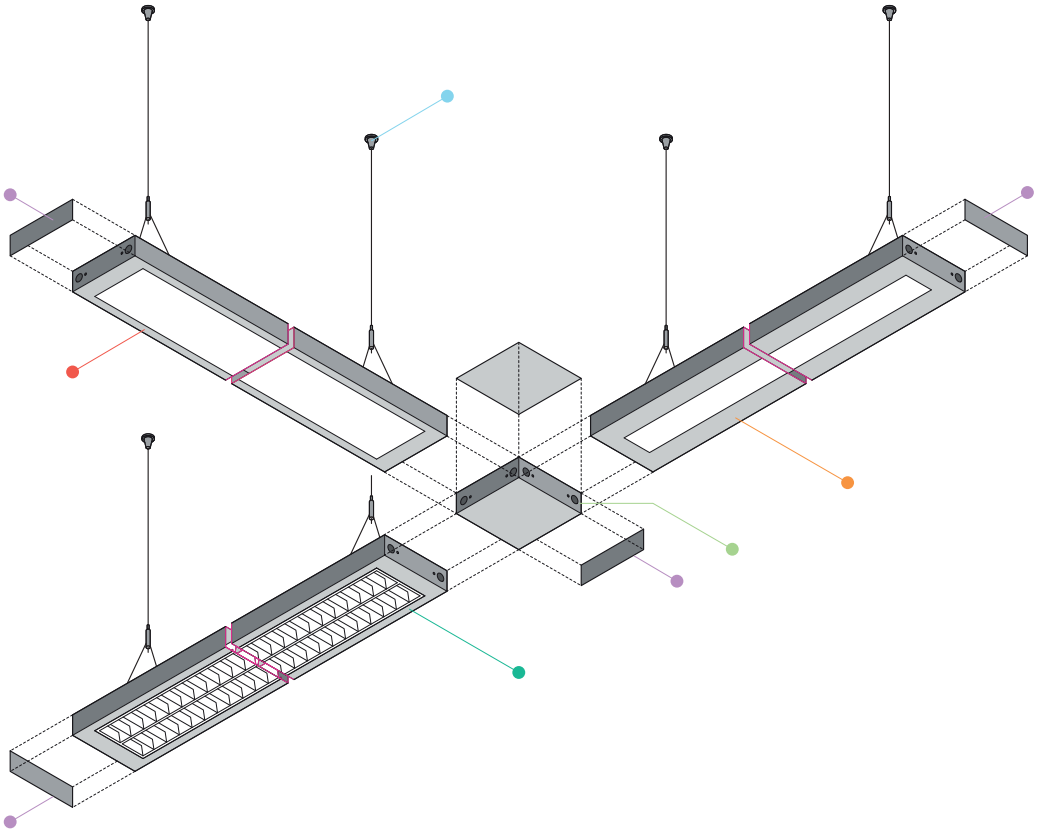

7874

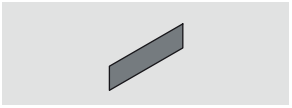

4403 / 4417 / 4418
4406 / 4463

7879

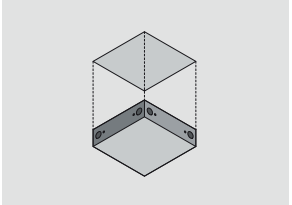

7875 PAR99 D/I 1X **- 7876 PAR90 D/I** 1X
7870 PAR99 D 1X **- 7871 PAR90 D** 1X

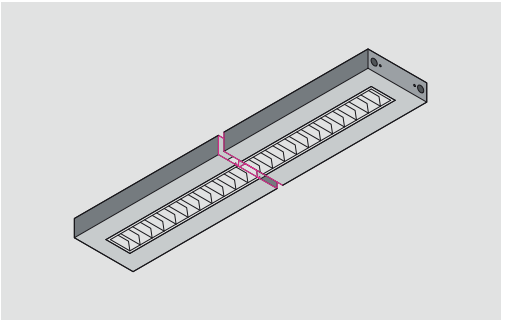

7879 PO D/I 1X
7872 PO D 1X

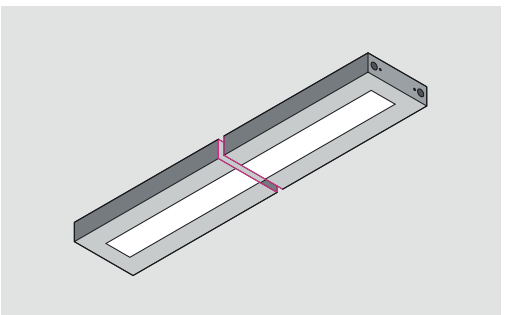

7875 PAR99 D/I 2X **- 7876 PAR90 D/I** 2X
7870 PAR99 D 2X **- 7871 PAR90 D** 2X

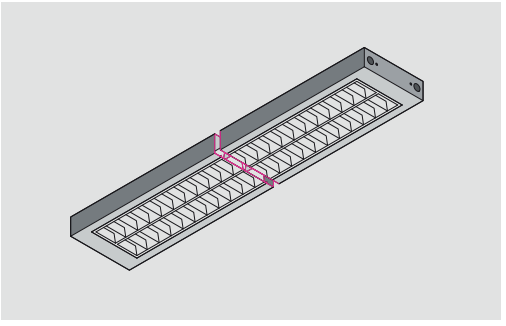

7877 PO D/I 2X
7872 PO D 2X

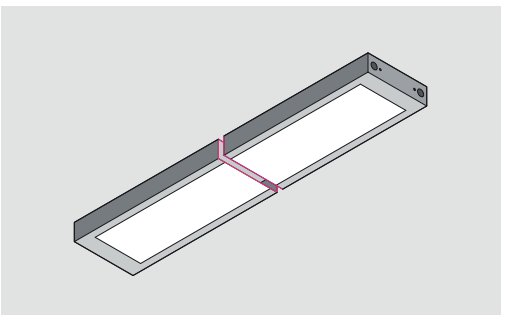

/

TWIN SYSTEM

7870 PAR99 D LED - 7871 PAR90 D LED - 7872 PO D LED - 7876 PAR90 D I LED

/ INSTALLAZIONE PLAFONE

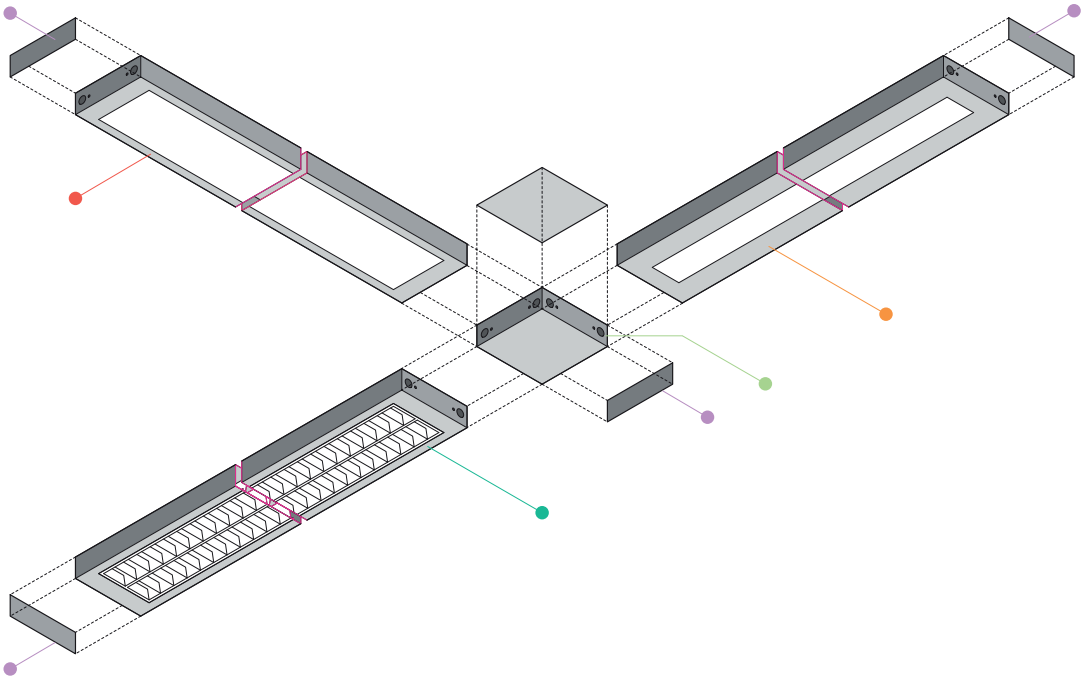

7874

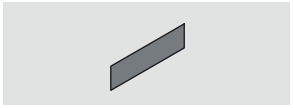

7870 PAR99 D 1X
7871 PAR90 D 1X

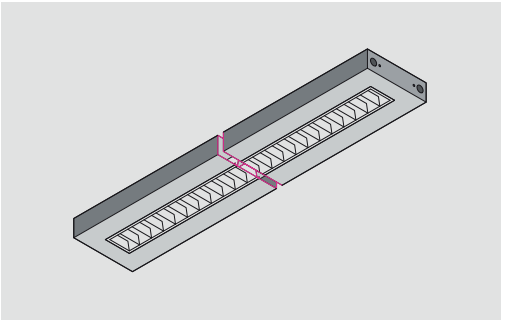

7870 PAR99 D 2X
7871 PAR90 D 2X

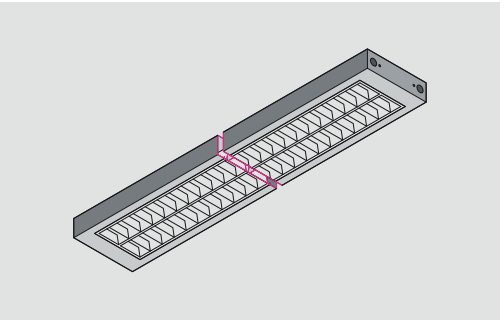

7872 PO D 1X

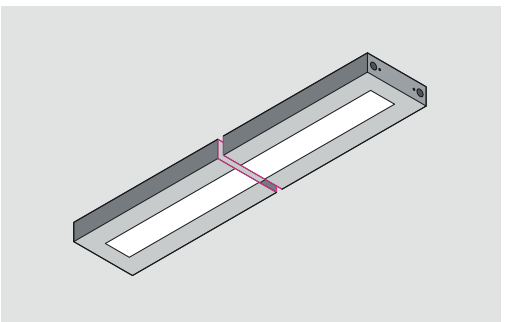

7872 PO D 2X

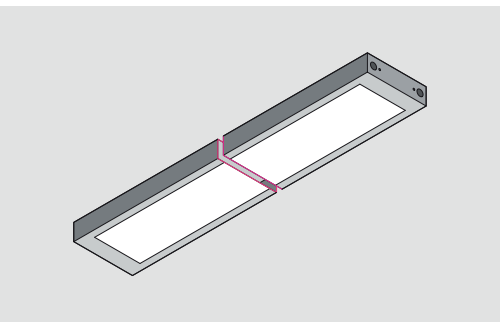

7879

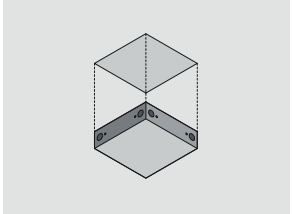

/
TWIN SYSTEM
7875 PAR99 D-I

TIPI DI INSTALLAZIONE /
MOUNTINGS

Sospensione / Suspended fitting

Possibilità di montaggio in fila continua. / Presetting for continuous line mounting

APPLICAZIONE /
APPLICATION

locale pubblico / public hall

ufficio / office

NORMATIVE /
REGULATIONS

CEI EN 60598-1
CEI 34-21
CEI EN 60598-2-2
EN 62031
Sicurezza fotobiologica delle lampade e sistemi di lampade, CEI EN 62471; IEC/TR 62471-2.
Photobiological safety of lamps and lamp system
CEI EN 62471 IEC/TR 62471-2
Rischio esente – GR 0
Exempt risk – GR 0
Idoneo per l'utilizzo in ambienti con videoterminali secondo la norma EN 12464-1.
Suitable for environments with visual display units according to the norm EN 12464-1.

DIRETTIVE /
DIRECTIVES

2006/95/CE
2004/108/CE

CORPO /
BODY

in lamiera d'acciaio, verniciato con polveri epossipoliestere SOLVENT FREE di colore bianco semilucido, o grigio metallizzato RAL 9006, termoindurenti a 180°C, con pretrattamento superficiale di fosfatazione.
in sheet steel, painted with SOLVENT FREE, semi-bright white or RAL 9006 metallised grey epoxy polyester powders, thermosetting at 180°C, after phosphate treatment.

EMISSIONE LUMINOSA /
LIGHT EMISSION

Diretta-Indiretta / Direct-Indirect
Simmetrica / Symmetric

DISPOSITIVO OTTICO /
OPTICAL DEVICE

Ottica lamellare Darklight, a doppia parabolicità in alluminio speculare antiriflesso, antiridescente, con lamelle paraboliche chiuse superiormente, a bassissima luminanza.
Louver Darklight, double pararabolic, with top-closed parabolic blades in high-gloss, anodized, antiglare and anti-iridescent aluminium. Glare limitation.

CABLAGGIO /
WIRING

classe I
class I
Alimentazione 220~240 V Ac 50-60 Hz
Feeding 220~240 V Ac 50-60 Hz

SU RICHIESTA /
VERSIONS ON REQUEST

(ove possibile)
(if possible)
alimentatore elettronico dimmerabile.
dimmable electronic ballast
alimentatore elettronico dimmerabile DALI.
DALI dimmable electronic ballast
complesso di emergenza 1h.
emergency unit 1h

ACCESSORI /
ACCESSORIES

4403: Sospensione "Y" (set di 2 pezzi) comprendente un dispositivo di regolazione micrometrica, uncavetto d'acciaio di 2 m + 250 mm e un rosone in ottone.
4403: "Y" suspension (2-piece set) consisting ofmicrometric regulation, 2 m + 250 mm steel cable with chromed brass cover .
4406: Kit per alimentazione costituito da un cavo (2P+T) dialimentazione trasparente, un rosone in plastica in colore grigio. Dotato di morsettiera, fermacavo e accessori per il fissaggio.
4406: Feeding kit consisting of feeding cable (2P+T) in transparent colour, grey plastic cover. Equipped with connection block, cablegland and fixing accessories.
4402: Kit per sospensione a tiges (set di 2 pezzi) costituito da una barra grigia d'acciaio Ø13 mm e un rosone in alluminio. Dotato di accessori per il fissaggio.
4402: Tiges suspension kit (2-piece set) consisting of grey Ø13 mm steel rod, grey cover. Equipped with fixing accessories.
4418: Kit per sospensione (set di 4 pezzi) costituito da un dispositivo di regolazione micrometrica Ø10 mm, un cavetto d'acciaio e un rosone in ottone cromato.

4418: Suspension kit (4-piece set) consisting of steel cable, Ø10 mm micrometric regulation device and chromed brass cover.
7879: Giunto in lamiera d'acciaio.Forature su tutte le facce laterali. Aggiungere eventualmente le testate acc. 7874.
7879: Joint made of sheet steel. Holes on every side. If needed, please add the end caps, acc. 7874.
7874: Testata in lamiera di acciaio
7874: End cap made of sheet steel
4406-5: Kit per alimentazione costituito da un cavo (4P+T) dialimentazione, un rosone in plastica in colore grigio. Dotato di morsettiera, fermacavo e accessori per il fissaggio.
4406-5: Feeding kit consisting of feeding cable (4P+T), colour grey plastic cover. Equipped with connection block, cablegland and fixing accessories.

4406-5TR: Kit per alimentazione costituito da un cavo (4P+T) dialimentazione trasparente, un rosone in plastica in colore grigio. Dotato di morsettiera, fermacavo e accessori per il fissaggio.
4406-5TR: Feeding kit consisting of feeding cable (4P+T) in transparent colour, grey plastic cover. Equipped with connection block, cablegland and fixing accessories.

/ **TWIN SYSTEM** 7875 PAR99 D-I

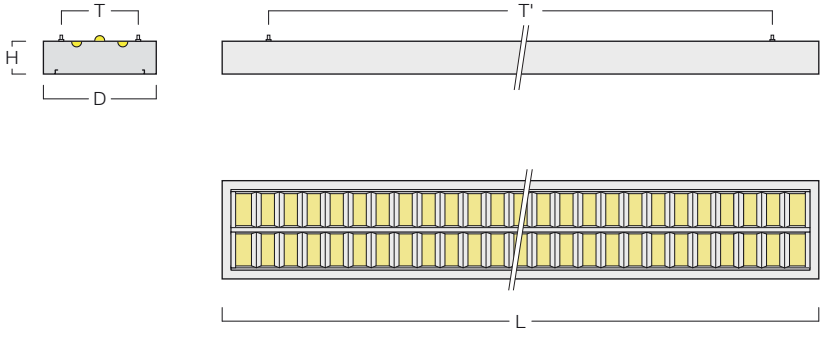

DATI DIMENSIONALI / DIMENSIONAL DATA

LAMP.	LINE	lm	W	mA	D	L	H	F	F'	T	T'	kg	m³
LED 3000 K	3	8040	49,2	350	211	1232	82	C	800	160	800	5,00	0,025
LED 4000 K	3	8400	49,2	350	211	1232	82	C	800	160	800	5,00	0,025
LED 3000 K	3	10050	61,5	350	211	1532	82	C	1100	160	1100	6,00	0,031
LED 4000 K	3	10530	61,5	350	211	1532	82	C	1100	160	1100	6,00	0,031

LAMP.	LINE	Ra	lm	W	mA	EL. COD	DIM. COD	EL. + EME COD
LED 3000 K	3	80	8040	49,2	350	**7875WW50G**	**7875WW50DG**	**7875WW50GM**
LED 4000 K	3	80	8400	49,2	350	**7875NW50G**	**7875NW50DG**	**7875NW50GM**
LED 3000 K	3	80	10050	61,5	350	**7875WW67G**	**7875WW67DG**	**7875WW67GM**
LED 4000 K	3	80	10530	61,5	350	**7875NW67G**	**7875NW67DG**	**7875NW67GM**

/
TWIN SYSTEM
7876 PAR90 D-I

TIPI DI INSTALLAZIONE /
MOUNTINGS

Sospensione / Suspended fitting

Possibilità di montaggio in fila continua. / Presetting for continuous line mounting

APPLICAZIONE /
APPLICATION

locale pubblico / public hall

ufficio / office

NORMATIVE /
REGULATIONS

CEI EN 60598-1
CEI 34-21
CEI EN 60598-2-2
EN 62031
Sicurezza fotobiologica delle lampade e sistemi di lampade, CEI EN 62471; IEC/TR 62471-2.
Photobiological safety of lamps and lamp system
CEI EN 62471 IEC/TR 62471-2
Rischio esente – GR 0
Exempt risk – GR 0
Idoneo per l'utilizzo in ambienti con videoterminali secondo la norma EN 12464-1.
Suitable for environments with visual display units according to the norm EN 12464-1.

DIRETTIVE /
DIRECTIVES

2006/95/CE
2004/108/CE

CORPO /
BODY

in lamiera d'acciaio, verniciato con polveri epossipoliestere SOLVENT FREE di colore bianco semilucido, o grigio metallizzato RAL 9006, termoindurenti a 180°C, con pretrattamento superficiale di fosfatazione.
in sheet steel, painted with SOLVENT FREE, semi-bright white or RAL 9006 metallised grey epoxy polyester powders, thermosetting at 180°C, after phosphate treatment.

EMISSIONE LUMINOSA /
LIGHT EMISSION

Diretta-Indiretta
Direct-Indirect
Simmetrica
Symmetric

DISPOSITIVO OTTICO /
OPTICAL DEVICE

Ottica lamellare Darklight, a doppia parabolicità in alluminio satinato antiriflesso, antiridescente, con lamelle paraboliche chiuse superiormente, a bassa luminanza.
Louver Darklight, double pararabolic, with top-closed parabolic blades in mat, anodized, antiglare and anti-iridescent aluminium. Glare limitation.

CABLAGGIO /
WIRING

classe I
class I
Alimentazione 220~240 V Ac 50-60 Hz
Feeding 220~240 V Ac 50-60 Hz

SU RICHIESTA /
VERSIONS ON REQUEST

(ove possibile)
(if possible)
alimentatore elettronico dimmerabile.
dimmable electronic ballast
alimentatore elettronico dimmerabile DALI.
DALI dimmable electronic ballast
complesso di emergenza 1h.
emergency unit 1h

ACCESSORI /
ACCESSORIES

4403: Sospensione "Y" (set di 2 pezzi) comprendente un dispositivo di regolazione micrometrica, uncavetto d'acciaio di 2 m + 250 mm e un rosone in ottone.
4403: "Y" suspension (2-piece set) consisting ofmicrometric regulation, 2 m + 250 mm steel cable with chromed brass cover .
4406: Kit per alimentazione costituito da un cavo (2P+T) dialimentazione trasparente, un rosone in plastica in colore grigio. Dotato di morsettiera, fermacavo e accessori per il fissaggio.
4406: Feeding kit consisting of feeding cable (2P+T) in transparent colour, grey plastic cover. Equipped with connection block, cablegland and fixing accessories.
4402: Kit per sospensione a tiges (set di 2 pezzi) costituito da una barra grigia d'acciaio Ø13 mm e un rosone in alluminio. Dotato di accessori per il fissaggio.
4402: Tiges suspension kit (2-piece set) consisting of grey Ø13 mm steel rod, grey cover. Equipped with fixing accessories.
4418: Kit per sospensione (set di 4 pezzi) costituito da un dispositivo di regolazione micrometrica Ø10 mm, un cavetto d'acciaio e un rosone in ottone cromato.
4418: Suspension kit (4-piece set) consisting of steel cable, Ø10 mm micrometric regulation device and chromed brass cover.
7879: Giunto in lamiera d'acciaio.Forature su tutte le facce laterali. Aggiungere eventualmente le testate acc. 7874.
7879: Joint made of sheet steel. Holes on every side. If needed, please add the end caps, acc. 7874.
7874: Testata in lamiera di acciaio
7874: End cap made of sheet steel

4406-5: Kit per alimentazione costituito da un cavo (4P+T) dialimentazione, un rosone in plastica in colore grigio. Dotato di morsettiera, fermacavo e accessori per il fissaggio.
4406-5: Feeding kit consisting of feeding cable (4P+T), colour grey plastic cover. Equipped with connection block, cablegland and fixing accessories.
4406-5TR: Kit per alimentazione costituito da un cavo (4P+T) dialimentazione trasparente, un rosone in plastica in colore grigio. Dotato di morsettiera, fermacavo e accessori per il fissaggio.
4406-5TR: Feeding kit consisting of feeding cable (4P+T) in transparent colour, grey plastic cover. Equipped with connection block, cablegland and fixing accessories.

/ **TWIN SYSTEM** 7876 PAR90 D-I

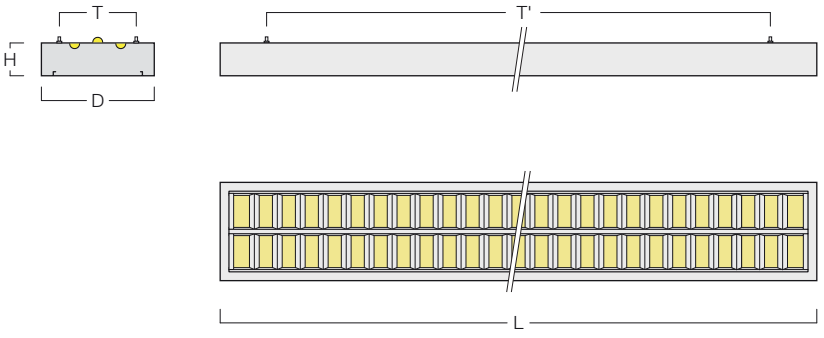

DATI DIMENSIONALI / DIMENSIONAL DATA

LAMP.	LINE	LM	W	mA	D	L	H	F	F'	T	T'	kg	m^3
LED 3000 K	3	8040	49,2	350	211	1232	82	C	800	160	800	5,00	0,025
LED 4000 K	3	8400	49,2	350	211	1232	82	C	800	160	800	5,00	0,025
LED 3000 K	3	10050	61,5	350	211	1532	82	C	1100	160	1100	6,00	0,031
LED 4000 K	3	10530	61,5	350	211	1532	82	C	1100	160	1100	6,00	0,031

LAMP.	LINE	Ra	lm	W	mA	EL. COD	DIM. COD	EL. + EME COD
LED 3000 K	3	80	8040	49,2	350	**7876WW50G**	**7876WW50DG**	**7876WW50GM**
LED 4000 K	3	80	8400	49,2	350	**7876NW50G**	**7876NW50DG**	**7876NW50GM**
LED 3000 K	3	80	10050	61,5	350	**7876WW67G**	**7876WW67DG**	**7876WW67GM**
LED 4000 K	3	80	10530	61,5	350	**7876NW67G**	**7876NW67DG**	**7876NW67GM**

/
TWIN SYSTEM
7877 PO D-I

TIPI DI INSTALLAZIONE /
MOUNTINGS

Sospensione / Suspended fitting

Possibilità di montaggio in fila continua. / Presetting for continuous line mounting

APPLICAZIONE /
APPLICATION

locale pubblico / public hall

ufficio / office

NORMATIVE /
REGULATIONS

CEI EN 60598-1
CEI 34-21
CEI EN 60598-2-2
EN 62031
Sicurezza fotobiologica delle lampade e sistemi di lampade, CEI EN 62471; IEC/TR 62471-2.
Photobiological safety of lamps and lamp system
CEI EN 62471 IEC/TR 62471-2
Rischio esente – GR 0
Exempt risk – GR 0

DIRETTIVE /
DIRECTIVES

2006/95/CE
2004/108/CE

CORPO /
BODY

in lamiera d'acciaio, verniciato con polveri epossipoliestere SOLVENT FREE di colore bianco semilucido, o grigio metallizzato RAL 9006, termoindurenti a 180°C, con pretrattamento superficiale di fosfatazione.
in sheet steel, painted with SOLVENT FREE, semi-bright white or RAL 9006 metallised grey epoxy polyester powders, thermosetting at 180°C, after phosphate treatment.

EMISSIONE LUMINOSA /
LIGHT EMISSION

Diretta-Indiretta
Direct-Indirect
Simmetrica
Symmetric

DISPOSITIVO OTTICO /
OPTICAL DEVICE

Diffusore in policarbonato opale.
Diffuser in opal polycarbonate.

CABLAGGIO /
WIRING

classe I
class I
Alimentazione 220~240 V Ac 50-60 Hz
Feeding 220~240 V Ac 50-60 Hz

SU RICHIESTA /
VERSIONS ON REQUEST

(ove possibile)
(if possible)
alimentatore elettronico dimmerabile.
dimmable electronic ballast
alimentatore elettronico dimmerabile DALI.
DALI dimmable electronic ballast
complesso di emergenza 1h.
emergency unit 1h

ACCESSORI /
ACCESSORIES

4403: Sospensione "Y" (set di 2 pezzi) comprendente un dispositivo di regolazione micrometrica, uncavetto d'acciaio di 2 m + 250 mm e un rosone in ottone.
4403: "Y" suspension (2-piece set) consisting ofmicrometric regulation, 2 m + 250 mm steel cable with chromed brass cover .
4406: Kit per alimentazione costituito da un cavo (2P+T) dialimentazione trasparente, un rosone in plastica in colore grigio. Dotato di morsettiera, fermacavo e accessori per il fissaggio.
4406: Feeding kit consisting of feeding cable (2P+T) in transparent colour, grey plastic cover. Equipped with connection block, cablegland and fixing accessories.
4402: Kit per sospensione a tiges (set di 2 pezzi) costituito da una barra grigia d'acciaio Ø13 mm e un rosone in alluminio. Dotato di accessori per il fissaggio.
4402: Tiges suspension kit (2-piece set) consisting of grey Ø13 mm steel rod, grey cover. Equipped with fixing accessories.

4418: Kit per sospensione (set di 4 pezzi) costituito da un dispositivo di regolazione micrometrica Ø10 mm, un cavetto d'acciaio e un rosone in ottone cromato.
4418: Suspension kit (4-piece set) consisting of steel cable, Ø10 mm micrometric regulation device and chromed brass cover.
7879: Giunto in lamiera d'acciaio.Forature su tutte le facce laterali. Aggiungere eventualmente le testate acc. 7874.
7879: Joint made of sheet steel. Holes on every side. If needed, please add the end caps, acc. 7874.
7874: Testata in lamiera di acciaio
7874: End cap made of sheet steel
4406-5: Kit per alimentazione costituito da un cavo (4P+T) dialimentazione, un rosone in plastica in colore grigio. Dotato di morsettiera, fermacavo e accessori per il fissaggio.
4406-5: Feeding kit consisting of feeding cable (4P+T), colour grey plastic cover. Equipped with connection block, cablegland and fixing accessories.

4406-5TR: Kit per alimentazione costituito da un cavo (4P+T) dialimentazione trasparente, un rosone in plastica in colore grigio. Dotato di morsettiera, fermacavo e accessori per il fissaggio.
4406-5TR: Feeding kit consisting of feeding cable (4P+T) in transparent colour, grey plastic cover. Equipped with connection block, cablegland and fixing accessories.

/ **TWIN SYSTEM** *7877 PO D-I*

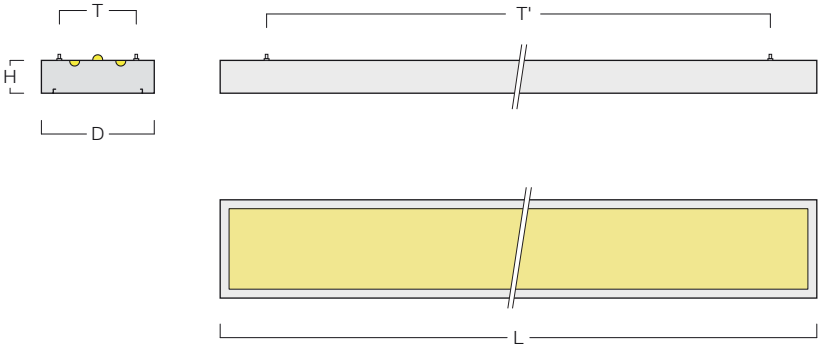

DATI DIMENSIONALI / DIMENSIONAL DATA

LAMP.	LINE	lm	W	mA	D	L	H	F	F'	T	T'	kg	m³
LED 3000 K	3	8040	49,2	350	211	1232	82	C	800	160	800	5,00	0,025
LED 4000 K	3	8400	49,2	350	211	1232	82	C	800	160	800	5,00	0,025
LED 3000 K	3	10050	61,5	350	211	1532	82	C	1100	160	1100	6,00	0,031
LED 4000 K	3	10530	61,5	350	211	1532	82	C	1100	160	1100	6,00	0,031

LAMP.	LINE	Ra	lm	W	mA	EL. COD	DIM. COD	EL. + EME COD
LED 3000 K	3	80	8040	49,2	350	**7877WW50G**	**7877WW50DG**	**7877WW50GM**
LED 4000 K	3	80	8400	49,2	350	**7877NW50G**	**7877NW50DG**	**7877NW50GM**
LED 3000 K	3	80	10050	61,5	350	**7877WW67G**	**7877WW67DG**	**7877WW67GM**
LED 4000 K	3	80	10530	61,5	350	**7877NW67G**	**7877NW67DG**	**7877NW67GM**

/
TWIN SYSTEM
7870 PAR99 D

TIPI DI INSTALLAZIONE /
MOUNTINGS

Sospensione / Suspended fitting

Possibilità di montaggio in fila continua. / Presetting for continuous line mounting

APPLICAZIONE /
APPLICATION

locale pubblico / public hall

ufficio / office

NORMATIVE /
REGULATIONS

CEI EN 60598-1
CEI 34-21
CEI EN 60598-2-2
EN 62031
Sicurezza fotobiologica delle lampade e sistemi di lampade, CEI EN 62471; IEC/TR 62471-2.
Photobiological safety of lamps and lamp system
CEI EN 62471 IEC/TR 62471-2
Rischio esente – GR 0
Exempt risk – GR 0
Idoneo per l'utilizzo in ambienti con videoterminali secondo la norma EN 12464-1.
Suitable for environments with visual display units according to the norm EN 12464-1.

DIRETTIVE /
DIRECTIVES

2006/95/CE
2004/108/CE

CORPO /
BODY

in lamiera d'acciaio, verniciato con polveri epossipoliestere SOLVENT FREE di colore bianco semilucido, o grigio metallizzato RAL 9006, termoindurenti a 180°C, con pretrattamento superficiale di fosfatazione.
in sheet steel, painted with SOLVENT FREE, semi-bright white or RAL 9006 metallised grey epoxy polyester powders, thermosetting at 180°C, after phosphate treatment.

EMISSIONE LUMINOSA /
LIGHT EMISSION

Diretta
Direct
Simmetrica
Symmetric

DISPOSITIVO OTTICO /
OPTICAL DEVICE

Ottica lamellare Darklight, a doppia parabolicità in alluminio speculare antiriflesso, antiridescente, con lamelle paraboliche chiuse superiormente, a bassissima luminanza.
Louver Darklight, double pararabolic, with top-closed parabolic blades in high-gloss, anodized, antiglare and anti-iridescent aluminium. Glare limitation.

CABLAGGIO /
WIRING

classe I
class I
Alimentazione 220~240 V Ac 50-60 Hz
Feeding 220~240 V Ac 50-60 Hz

SU RICHIESTA /
VERSIONS ON REQUEST

(ove possibile)
(if possible)
alimentatore elettronico dimmerabile.
dimmable electronic ballast
alimentatore elettronico dimmerabile DALI.
DALI dimmable electronic ballast
complesso di emergenza 1h.
emergency unit 1h

ACCESSORI /
ACCESSORIES

4403: Sospensione "Y" (set di 2 pezzi) comprendente un dispositivo di regolazione micrometrica, uncavetto d'acciaio di 2 m + 250 mm e un rosone in ottone.
4403: "Y" suspension (2-piece set) consisting ofmicrometric regulation, 2 m + 250 mm steel cable with chromed brass cover .
4406: Kit per alimentazione costituito da un cavo (2P+T) dialimentazione trasparente, un rosone in plastica in colore grigio. Dotato di morsettiera, fermacavo e accessori per il fissaggio.
4406: Feeding kit consisting of feeding cable (2P+T) in transparent colour, grey plastic cover. Equipped with connection block, cablegland and fixing accessories.
4402: Kit per sospensione a tiges (set di 2 pezzi) costituito da una barra grigia d'acciaio Ø13 mm e un rosone in alluminio. Dotato di accessori per il fissaggio.

4402: Tiges suspension kit (2-piece set) consisting of grey Ø13 mm steel rod, grey cover. Equipped with fixing accessories.
4418: Kit per sospensione (set di 4 pezzi) costituito da un dispositivo di regolazione micrometrica Ø10 mm, un cavetto d'acciaio e un rosone in ottone cromato.
4418: Suspension kit (4-piece set) consisting of steel cable, Ø10 mm micrometric regulation device and chromed brass cover.
7879: Giunto in lamiera d'acciaio.Forature su tutte le facce laterali. Aggiungere eventualmente le testate acc. 7874.
7879: Joint made of sheet steel. Holes on every side. If needed, please add the end caps, acc. 7874.
7874: Testata in lamiera di acciaio
7874: End cap made of sheet steel
4406-5: Kit per alimentazione costituito da un cavo (4P+T) dialimentazione, un rosone in plastica in colore grigio. Dotato di morsettiera, fermacavo e accessori per il fissaggio.
4406-5: Feeding kit consisting of feeding cable (4P+T), colour grey plastic cover. Equipped with connection block, cablegland and fixing accessories.
4406-5TR: Kit per alimentazione costituito da un cavo (4P+T) dialimentazione trasparente, un rosone in plastica in colore grigio. Dotato di morsettiera, fermacavo e accessori per il fissaggio.
4406-5TR: Feeding kit consisting of feeding cable (4P+T) in transparent colour, grey plastic cover. Equipped with connection block, cablegland and fixing accessories.

/ **TWIN SYSTEM** 7870 PAR99 D

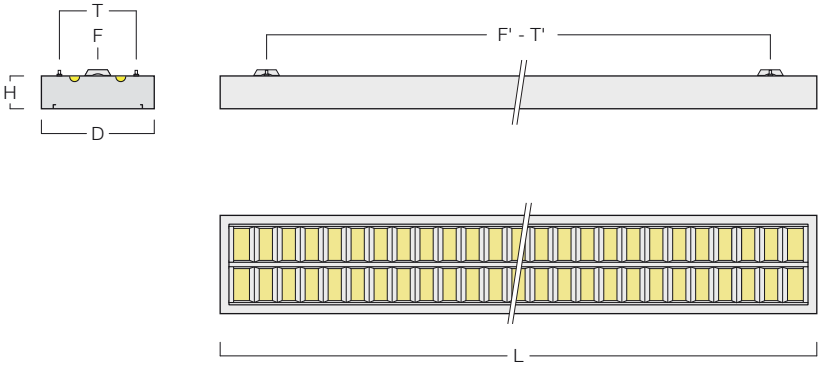

DATI DIMENSIONALI / DIMENSIONAL DATA

LAMP.	LINE	lm	W	mA	D	L	H	F	F'	T	T'	kg	m³
LED 3000 K	2	5360	32,8	350	211	1232	60	C	800	160	800	5,00	0,019
LED 4000 K	2	5600	32,8	350	211	1232	60	C	800	160	800	5,00	0,019
LED 3000 K	2	6700	41,0	350	211	1532	60	C	1100	160	1100	6,00	0,024
LED 4000 K	2	7020	41,0	350	211	1532	60	C	1100	160	1100	6,00	0,024

LAMP.	LINE	Ra	lm	W	mA	EL. COD	DIM. COD	EL. + EME COD
LED 3000 K	2	80	5360	32,8	350	**7870WW34G**	**7870WW34DG**	**7870WW34GM**
LED 4000 K	2	80	5600	32,8	350	**7870NW34G**	**7870NW34DG**	**7870NW34GM**
LED 3000 K	2	80	6700	41,0	350	**7870WW42G**	**7870WW42DG**	**7870WW42GM**
LED 4000 K	2	80	7020	41,0	350	**7870NW42G**	**7870NW42DG**	**7870NW42GM**

/
TWIN SYSTEM
7871 PAR90 D

TIPI DI INSTALLAZIONE /
MOUNTINGS

Sospensione / Suspended fitting

Possibilità di montaggio in fila continua. / Presetting for continuous line mounting

APPLICAZIONE /
APPLICATION

locale pubblico / public hall

ufficio / office

NORMATIVE /
REGULATIONS

CEI EN 60598-1
CEI 34-21
CEI EN 60598-2-2
EN 62031
Sicurezza fotobiologica delle lampade e sistemi di lampade, CEI EN 62471; IEC/TR 62471-2.
Photobiological safety of lamps and lamp system
CEI EN 62471 IEC/TR 62471-2
Rischio esente – GR 0
Exempt risk – GR 0
Idoneo per l'utilizzo in ambienti con videoterminali secondo la norma EN 12464-1.
Suitable for environments with visual display units according to the norm EN 12464-1.

DIRETTIVE /
DIRECTIVES

2006/95/CE
2004/108/CE

CORPO /
BODY

in lamiera d'acciaio, verniciato con polveri epossipoliestere SOLVENT FREE di colore bianco semilucido, o grigio metallizzato RAL 9006, termoindurenti a 180°C, con pretrattamento superficiale di fosfatazione.
in sheet steel, painted with SOLVENT FREE, semi-bright white or RAL 9006 metallised grey epoxy polyester powders, thermosetting at 180°C, after phosphate treatment.

EMISSIONE LUMINOSA /
LIGHT EMISSION

Diretta
Direct
Simmetrica
Symmetric

DISPOSITIVO OTTICO /
OPTICAL DEVICE

Ottica lamellare Darklight, a doppia parabolicità in alluminio satinato antiriflesso, antiridescente, con lamelle paraboliche chiuse superiormente, a bassa luminanza.
Louver Darklight, double pararabolic, with top-closed parabolic blades in mat, anodized, antiglare and anti-iridescent aluminium. Glare limitation.

CABLAGGIO /
WIRING

classe I
class I
Alimentazione 220~240 V Ac 50-60 Hz
Feeding 220~240 V Ac 50-60 Hz

SU RICHIESTA /
VERSIONS ON REQUEST

(ove possibile)
(if possible)
alimentatore elettronico dimmerabile.
dimmable electronic ballast
alimentatore elettronico dimmerabile DALI.
DALI dimmable electronic ballast
complesso di emergenza 1h.
emergency unit 1h

ACCESSORI /
ACCESSORIES

4403: Sospensione "Y" (set di 2 pezzi) comprendente un dispositivo di regolazione micrometrica, uncavetto d'acciaio di 2 m + 250 mm e un rosone in ottone.
4403: "Y" suspension (2-piece set) consisting ofmicrometric regulation, 2 m + 250 mm steel cable with chromed brass cover .
4406: Kit per alimentazione costituito da un cavo (2P+T) dialimentazione trasparente, un rosone in plastica in colore grigio. Dotato di morsettiera, fermacavo e accessori per il fissaggio.
4406: Feeding kit consisting of feeding cable (2P+T) in transparent colour, grey plastic cover. Equipped with connection block, cablegland and fixing accessories.
4402: Kit per sospensione a tiges (set di 2 pezzi) costituito da una barra grigia d'acciaio Ø13 mm e un rosone in alluminio. Dotato di accessori per il fissaggio.
4402: Tiges suspension kit (2-piece set) consisting of grey Ø13 mm steel rod, grey cover. Equipped with fixing accessories.

4418: Kit per sospensione (set di 4 pezzi) costituito da un dispositivo di regolazione micrometrica Ø10 mm, un cavetto d'acciaio e un rosone in ottone cromato.
4418: Suspension kit (4-piece set) consisting of steel cable, Ø10 mm micrometric regulation device and chromed brass cover.
7879: Giunto in lamiera d'acciaio.Forature su tutte le facce laterali. Aggiungere eventualmente le testate acc. 7874.
7879: Joint made of sheet steel. Holes on every side. If needed, please add the end caps, acc. 7874.
7874: Testata in lamiera di acciaio
7874: End cap made of sheet steel

4406-5: Kit per alimentazione costituito da un cavo (4P+T) dialimentazione, un rosone in plastica in colore grigio. Dotato di morsettiera, fermacavo e accessori per il fissaggio.
4406-5: Feeding kit consisting of feeding cable (4P+T), colour grey plastic cover. Equipped with connection block, cablegland and fixing accessories.
4406-5TR: Kit per alimentazione costituito da un cavo (4P+T) dialimentazione trasparente, un rosone in plastica in colore grigio. Dotato di morsettiera, fermacavo e accessori per il fissaggio.
4406-5TR: Feeding kit consisting of feeding cable (4P+T) in transparent colour, grey plastic cover. Equipped with connection block, cablegland and fixing accessories.

/ **TWIN SYSTEM** 7871 PAR90 D

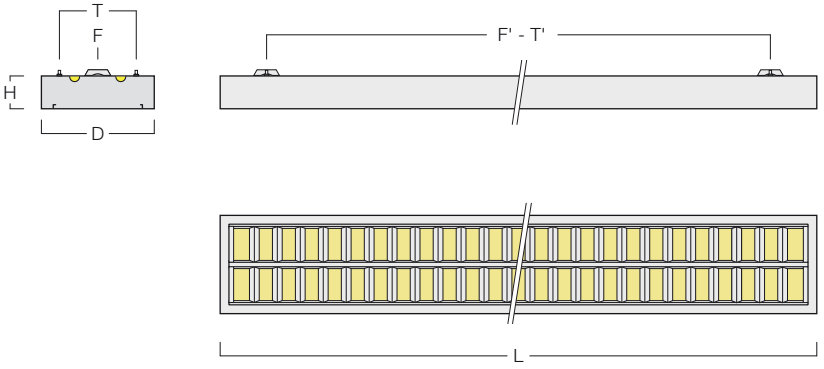

DATI DIMENSIONALI / DIMENSIONAL DATA

LAMP.	LINE	lm	W	mA	D	L	H	F	F'	T	T'	kg	m^3
LED 3000 K	2	5360	32,8	350	211	1232	60	C	800	160	800	5,00	0,019
LED 4000 K	2	5600	32,8	350	211	1232	60	C	800	160	800	5,00	0,019
LED 3000 K	2	6700	41,0	350	211	1532	60	C	1100	160	1100	6,00	0,024
LED 4000 K	2	7020	41,0	350	211	1532	60	C	1100	160	1100	6,00	0,024

LAMP.	LINE	Ra	lm	W	mA	EL. COD	DIM. COD	EL. + EME COD
LED 3000 K	2	80	5360	32,8	350	**7871WW34G**	**7871WW34DG**	**7871WW34GM**
LED 4000 K	2	80	5600	32,8	350	**7871NW34G**	**7871NW34DG**	**7871NW34GM**
LED 3000 K	2	80	6700	41,0	350	**7871WW42G**	**7871WW42DG**	**7871WW42GM**
LED 4000 K	2	80	7020	41,0	350	**7871NW42G**	**7871NW42DG**	**7871NW42GM**

/
TWIN SYSTEM
7872 PO D

TIPI DI INSTALLAZIONE /
MOUNTINGS

Sospensione / Suspended fitting

Possibilità di montaggio in fila continua. / Presetting for continuous line mounting

APPLICAZIONE /
APPLICATION

locale pubblico / public hall

ufficio / office

NORMATIVE /
REGULATIONS

CEI EN 60598-1
CEI 34-21
CEI EN 60598-2-2
EN 62031
Sicurezza fotobiologica delle lampade e sistemi di lampade, CEI EN 62471; IEC/TR 62471-2.
Photobiological safety of lamps and lamp system
CEI EN 62471 IEC/TR 62471-2
Rischio esente – GR 0
Exempt risk – GR 0

DIRETTIVE /
DIRECTIVES

2006/95/CE
2004/108/CE

CORPO /
BODY

in lamiera d'acciaio, verniciato con polveri epossipoliestere SOLVENT FREE di colore bianco semilucido, o grigio metallizzato RAL 9006, termoindurenti a 180°C, con pretrattamento superficiale di fosfatazione.
in sheet steel, painted with SOLVENT FREE, semi-bright white or RAL 9006 metallised grey epoxy polyester powders, thermosetting at 180°C, after phosphate treatment.

EMISSIONE LUMINOSA /
LIGHT EMISSION

Diretta
Direct
Simmetrica
Symmetric

DISPOSITIVO OTTICO /
OPTICAL DEVICE

Diffusore in policarbonato opale.
Diffuser in opal polycarbonate.

CABLAGGIO /
WIRING

classe I
class I
Alimentazione 220~240 V Ac 50-60 Hz
Feeding 220~240 V Ac 50-60 Hz

SU RICHIESTA /
VERSIONS ON REQUEST

(ove possibile)
(if possible)
alimentatore elettronico dimmerabile.
dimmable electronic ballast
alimentatore elettronico dimmerabile DALI.
DALI dimmable electronic ballast
complesso di emergenza 1h.
emergency unit 1h

ACCESSORI /
ACCESSORIES

4403: Sospensione "Y" (set di 2 pezzi) comprendente un dispositivo di regolazione micrometrica, uncavetto d'acciaio di 2 m + 250 mm e un rosone in ottone.
4403: "Y" suspension (2-piece set) consisting ofmicrometric regulation, 2 m + 250 mm steel cable with chromed brass cover .
4406: Kit per alimentazione costituito da un cavo (2P+T) dialimentazione trasparente, un rosone in plastica in colore grigio. Dotato di morsettiera, fermacavo e accessori per il fissaggio.
4406: Feeding kit consisting of feeding cable (2P+T) in transparent colour, grey plastic cover. Equipped with connection block, cablegland and fixing accessories.
4402: Kit per sospensione a tiges (set di 2 pezzi) costituito da una barra grigia d'acciaio Ø13 mm e un rosone in alluminio. Dotato di accessori per il fissaggio.
4402: Tiges suspension kit (2-piece set) consisting of grey Ø13 mm steel rod, grey cover. Equipped with fixing accessories.
4418: Kit per sospensione (set di 4 pezzi) costituito da un dispositivo di regolazione micrometrica Ø10 mm, un cavetto d'acciaio e un rosone in ottone cromato.
4418: Suspension kit (4-piece set) consisting of steel cable, Ø10 mm micrometric regulation device and chromed brass cover.

7879: Giunto in lamiera d'acciaio.Forature su tutte le facce laterali. Aggiungere eventualmente le testate acc. 7874.
7879: Joint made of sheet steel. Holes on every side. If needed, please add the end caps, acc. 7874.
7874: Testata in lamiera di acciaio
7874: End cap made of sheet steel
4406-5: Kit per alimentazione costituito da un cavo (4P+T) dialimentazione, un rosone in plastica in colore grigio. Dotato di morsettiera, fermacavo e accessori per il fissaggio.
4406-5: Feeding kit consisting of feeding cable (4P+T), colour grey plastic cover. Equipped with connection block, cablegland and fixing accessories.

4406-5TR: Kit per alimentazione costituito da un cavo (4P+T) dialimentazione trasparente, un rosone in plastica in colore grigio. Dotato di morsettiera, fermacavo e accessori per il fissaggio.
4406-5TR: Feeding kit consisting of feeding cable (4P+T) in transparent colour, grey plastic cover. Equipped with connection block, cablegland and fixing accessories.

/ **TWIN SYSTEM** 7872 PO D

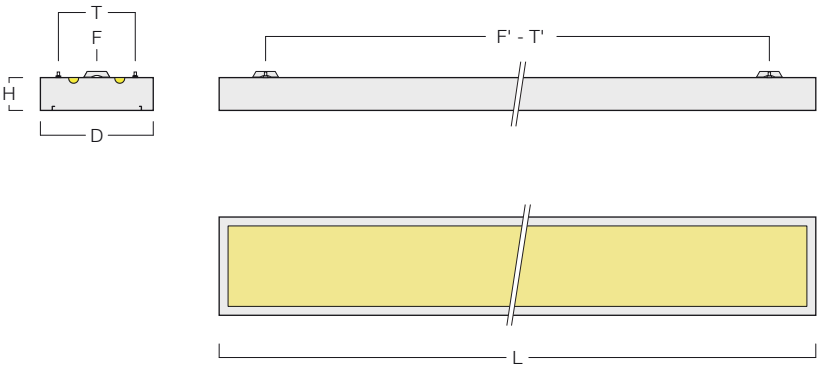

DATI DIMENSIONALI / DIMENSIONAL DATA

LAMP.	LINE	lm	W	mA	D	L	H	F	F'	T	T'	kg	m³
LED 3000 K	2	5360	32,8	350	211	1232	60	C	800	160	800	5,00	0,019
LED 4000 K	2	5600	32,8	350	211	1232	60	C	800	160	800	5,00	0,019
LED 3000 K	2	6700	41,0	350	211	1532	60	C	1100	160	1100	6,00	0,024
LED 4000 K	2	7020	41,0	350	211	1532	60	C	1100	160	1100	6,00	0,024

LAMP.	LINE	Ra	lm	W	mA	EL. COD	DIM. COD	EL. + EME COD
LED 3000 K	2	80	5360	32,8	350	**7872WW34G**	**7872WW34DG**	**7872WW34GM**
LED 4000 K	2	80	5600	32,8	350	**7872NW34G**	**7872NW34DG**	**7872NW34GM**
LED 3000 K	2	80	6700	41,0	350	**7872WW42G**	**7872WW42DG**	**7872WW42GM**
LED 4000 K	2	80	7020	41,0	350	**7872NW42G**	**7872NW42DG**	**7872NW42GM**

/
MONDRIAN SYSTEM
MONDRIAN SYSTEM LED

/ **COMPONENTI DEL SISTEMA** SYSTEM COMPONENTS

TESTATA UNIVERSALE / UNIVERSAL CAP

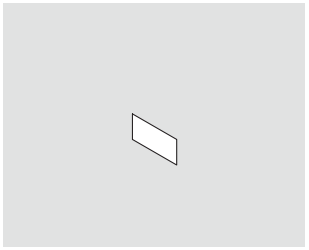

COPERTURA MODULI / COVER FOR MODULE

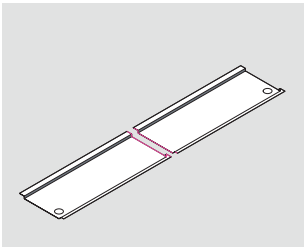

Cieco - per binario
Empty - for track

MODULO LUMINOSO / LIGHTING MODULE

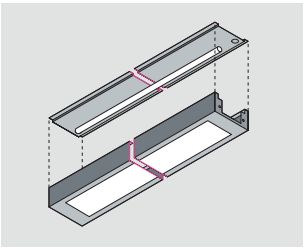

GIUNTO UNIVERSALE / UNIVERSAL JOINT

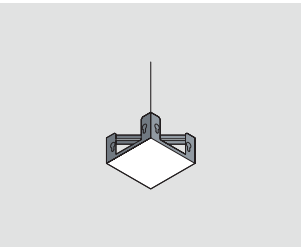

MODULO CIECO / EMPTY MODULE

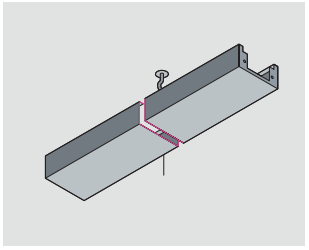

MODULO PER BINARIO / MODULE FOR TRACK

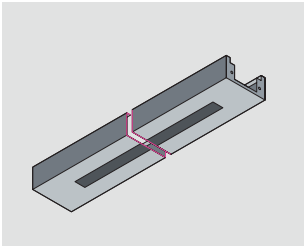

SOSPENSIONE / SUSPENSION

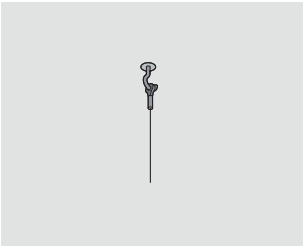

PIASTRE PER APPOGGIO / FINS FOR IN-LAY

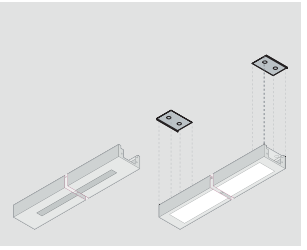

Modulo luminoso LED /
modulo per binario
Lighting module /track module

/ **ESEMPIO DI COMPOSIZIONE** COMPOSITION EXAMPLE

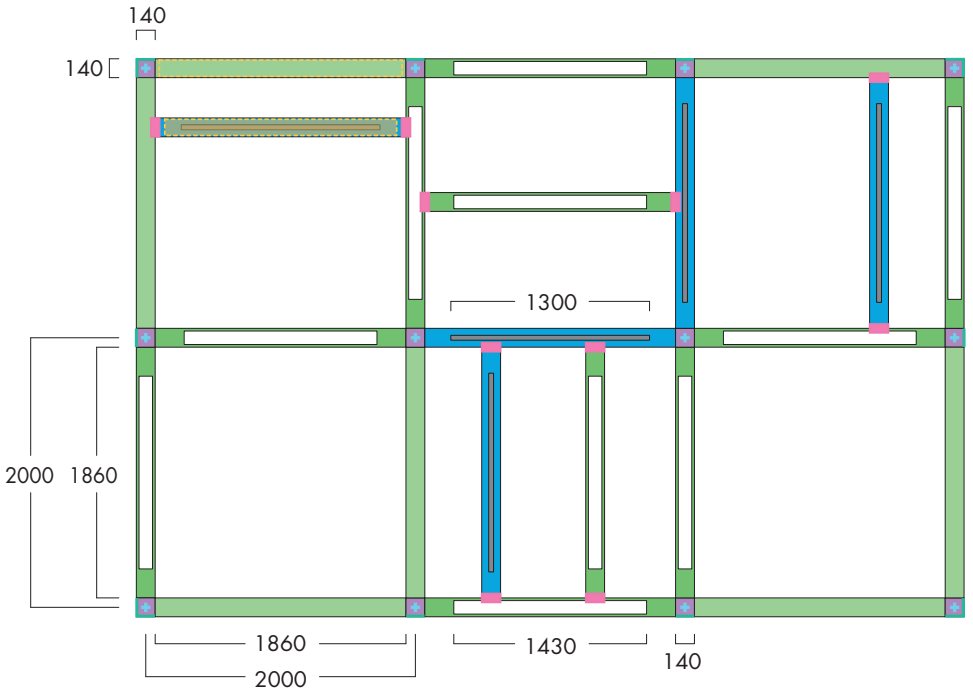

/
MONDRIAN SYSTEM
MONDRIAN SYSTEM LED

/ **MODALITÀ DI INSTALLAZIONE** MOUNTING INSTRUCTIONS

1
SOSPENDERE IL GIUNTO UNIVERSALE /
SUSPEND THE UNIVERSAL JOINT

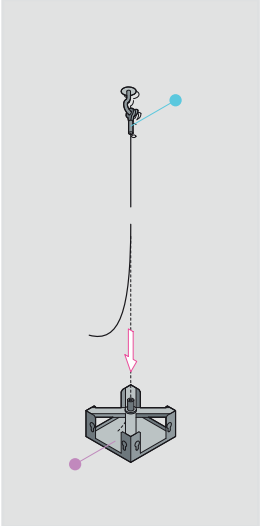

2
SOSPENDERE GLI ALTRI GIUNTI /
SUSPEND THE OTHER JOINTS

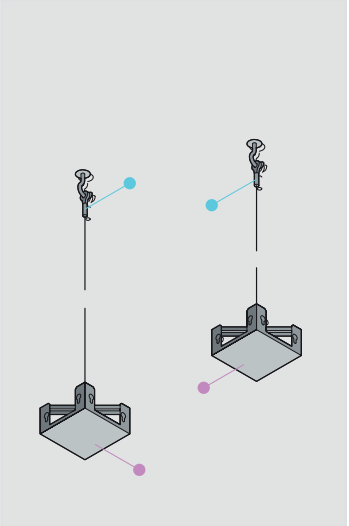

3
ACCOPPIARE UNO DEI MODULI STRUTTURALI (MODULO CIECO, MODULI LUMINOSI, MODULO PER BINARIO) AI GIUNTI. /
PAIR OFF ONE OF THE STRUCTURAL MODULE (EMPTY, LIGHTING OR TRACK MODULE) TO THE JOINTS.

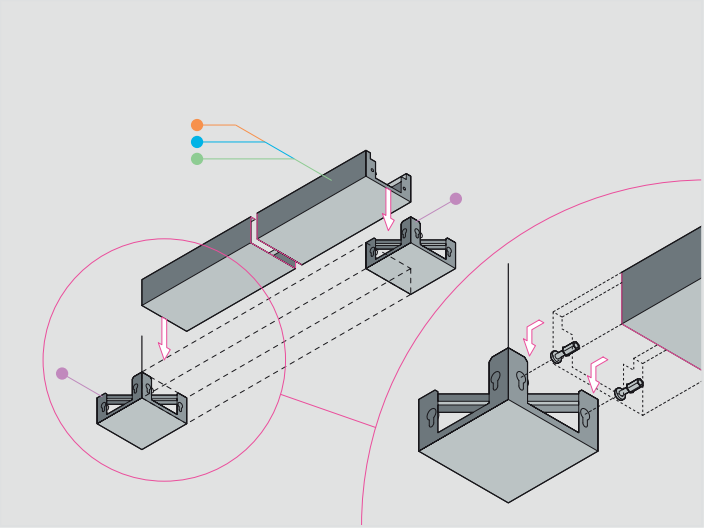

4
SERRARE LE VITI DI SICUREZZA /
TIGHTEN SAFETY SCREWS

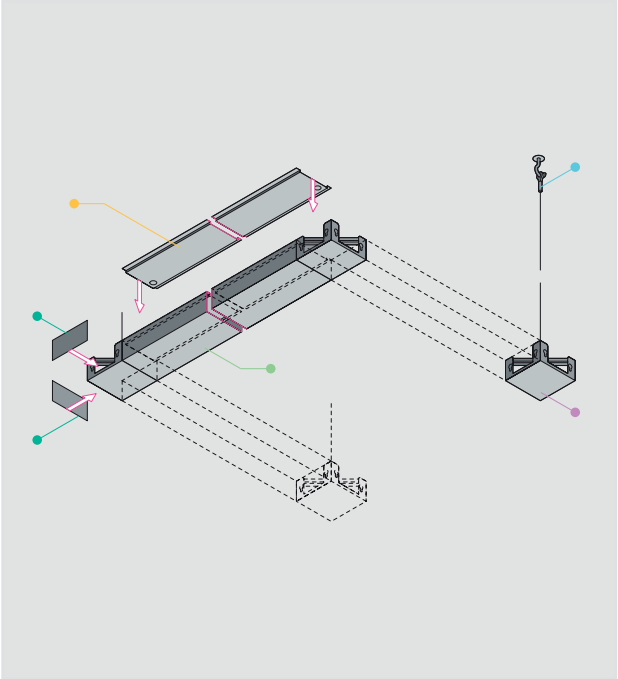

5
COMPLETARE IL QUADRATO O LA CONFIGURAZIONE SCELTA /
COMPLETE THE SQUARE SHAPE OR THE OTHER CHOSEN SHAPE

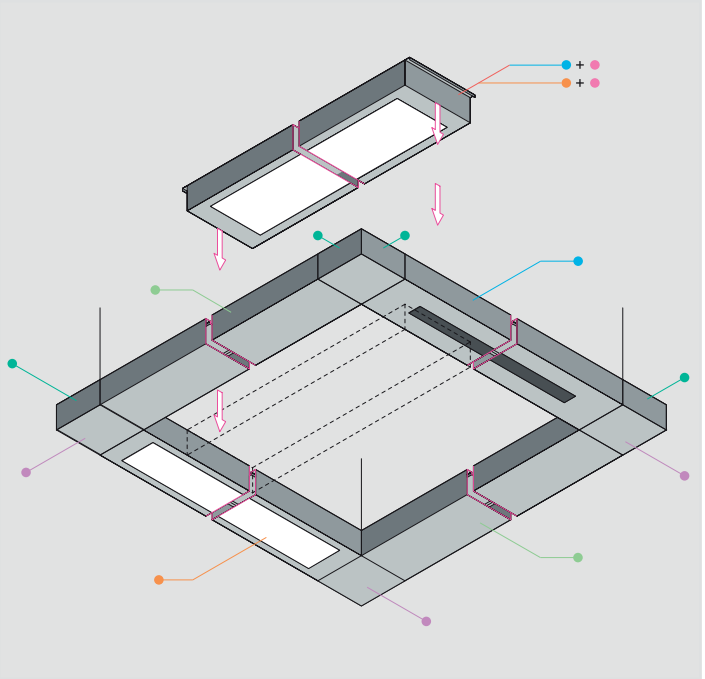

/
MONDRIAN SYSTEM
MONDRIAN SYSTEM LED

TIPI DI INSTALLAZIONE /
MOUNTINGS

Sospensione / Suspended fitting

Possibilità di montaggio in fila continua. / Presetting for continuous line mounting

APPLICAZIONE /
APPLICATION

area commerciale / commercial area

locale pubblico / public hall

esposizione alimentari / food exposure

Supermercati / Supermarket

Grandi aree commerciali / Large commercial areas

NORMATIVE /
REGULATIONS

CEI EN 60598-1
CEI 34-21
CEI EN 60598-2-2
EN 62031
Sicurezza fotobiologica delle lampade e sistemi di lampade, CEI EN 62471; IEC/TR 62471-2.
Photobiological safety of lamps and lamp system
CEI EN 62471 IEC/TR 62471-2
Rischio esente – GR 0
Exempt risk – GR 0

DIRETTIVE /
DIRECTIVES

2006/95/CE
2004/108/CE

CORPO /
BODY

in lamiera d'acciaio, verniciato con polveri epossipoliestere SOLVENT FREE di colore bianco semilucido, o grigio metallizzato RAL 9006, termoindurenti a 180°C, con pretrattamento superficiale di fosfatazione.
Moduli strutturali dotati di doppia vite innestata in una bussola filettata per l'incastro e il serraggio del sistema.
Moduli trasversali in appoggio sulla struttura per mezzo di piastre dotate di forature per l'eventuale serraggio.
Modulo cieco in lamiera d'acciaio, verniciato con polveri epossipoliestere SOLVENT FREE di colore bianco semilucido, o grigio metallizzato RAL 9006, termoindurenti a 180°C, con pretrattamento superficiale di fosfatazione. Modulo per binario elettrifcato in lamiera d'acciaio, verniciato con polveri epossipoliestere SOLVENT FREE di colore bianco semilucido, o grigio metallizzato RAL 9006, termoindurenti a 180°C, con pretrattamento superficiale di fosfatazione.
in sheet steel, painted with SOLVENT FREE, semi-bright white or RAL 9006 metallised grey epoxy polyester powders, thermosetting at 180°C, after phosphate treatment.
Structural modules equipped with double screw inserted into a threaded bush for fixing and tightening the system.
Cross bearing modules laid on the structure by means of tongues equipped with fixing holes. Empty module in sheet steel, painted with SOLVENT FREE, semi-bright white or RAL 9006 metallised grey epoxy polyester powders, thermosetting at 180°C, after phosphate treatment. Module for electrified track in sheet steel, painted with SOLVENT FREE, semi-bright white or RAL 9006 metallised grey epoxy polyester powders, thermosetting at 180°C, after phosphate treatment.

EMISSIONE LUMINOSA /
LIGHT EMISSION

Diretta
Direct
Simmetrica
Symmetric

DISPOSITIVO OTTICO /
OPTICAL DEVICE

Riflettore in lamiera d'acciaio, verniciato con polveri epossipoliestere SOLVENT FREE di colore bianco semilucido, termoindurenti a 180°C, con pretrattamento superficiale di fosfatazione.
Reflector in sheet steel, painted with SOLVENT FREE, semi-bright white epoxy polyester powders, thermosetting at 180°C, after phosphate treatment.

CABLAGGIO /
WIRING

classe I
class I
Alimentazione 220~240 V Ac 50-60 Hz
Feeding 220~240 V Ac 50-60 Hz

SU RICHIESTA /
VERSIONS ON REQUEST

(ove possibile)
(if possible)
alimentatore elettronico dimmerabile.
dimmable electronic ballast
alimentatore elettronico dimmerabile DALI.
DALI dimmable electronic ballast
complesso di emergenza 1h.
emergency unit 1h

ACCESSORI /
ACCESSORIES

MSB200/3: Modulo per binario elettrificato.
MSB200/3: Module for electrified track.

7874: Testata in lamiera di acciaio
7874: End cap made of sheet steel

4406-5: Kit per alimentazione costituito da un cavo (4P+T) dialimentazione, un rosone in plastica in colore grigio. Dotato di morsettiera, fermacavo e accessori per il fissaggio.
4406-5: Feeding kit consisting of feeding cable (4P+T), colour grey plastic cover. Equipped with connection block, cablegland and fixing accessories.

4406-5TR: Kit per alimentazione costituito da un cavo (4P+T) dialimentazione trasparente, un rosone in plastica in colore grigio. Dotato di morsettiera, fermacavo e accessori per il fissaggio.
4406-5TR: Feeding kit consisting of feeding cable (4P+T) in transparent colour, grey plastic cover. Equipped with connection block, cablegland and fixing accessories.

MGU000/3: Giunto universale in lamiera d'acciaio. Forature su tutte le facce laterali. Aggiungere eventualmente le testate acc. MTU000/3.
MGU000/3: Joint made of sheet steel. Holes on every side. If needed, please add the end caps, acc. MTU000/3.

MTU000/3: Testata in lamiera di acciaio.
MTU000/3: End cap made of sheet steel.

MPA000/3: Piastra per appoggio, (modulo luminoso; modulo per binario).
MPA000/3: Fins for in-lay (lighting module; track module).

4411: Kit per sospensione costituito da un dispositivo di regolazione micrometrica mm Ø13, ed un cavetto d'acciaio da m 4,0.
4411: Suspension kit consisting of 4,0 m steel cable and Ø13 mm micrometric regulation device.

/ **MONDRIAN SYSTEM** MONDRIAN SYSTEM LED

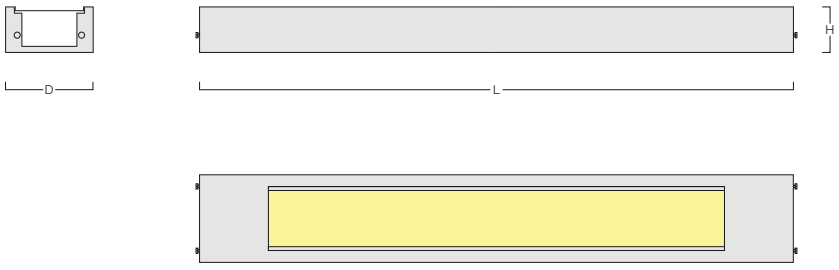

DATI DIMENSIONALI / DIMENSIONAL DATA

LAMP.	Ra	lm	W	D	L	H	T	T'	kg	m³
LED 3000 K	80	7980	49,2	140	1860	70	C	2000	4,50	0,023
LED 4000 K	80	8400	49,2	140	1860	70	C	2000	4,50	0,023
LED 3000 K	80	10640	65,6	140	3048	70	C	2000	9,00	0,042
LED 4000 K	80	11200	65,6	140	3048	70	C	2000	9,00	0,042

LAMP.	Ra	lm	W	EL. COD	DIM. COD	EL. + EME COD
LED 3000 K	80	7980	49,2	MSL3WW1860E0G	MSL3WW1860D0G	MSL3WW1860EMG
LED 4000 K	80	8400	49,2	MSL3NW1860E0G	MSL3NW1860D0G	MSL3NW1860EMG
LED 3000 K	80	10640	65,6	MSL3WW3048E0G	MSL3WW3048D0G	MSL3WW3048EMG
LED 4000 K	80	11200	65,6	MSL3NW3048E0G	MSL3NW3048D0G	MSL3NW3048EMG

/
VECTOR S
MICRO SURFACE - MICRO RECESSED - MICRO ANGULAR

TIPI DI INSTALLAZIONE /
MOUNTINGS

MICRO SURFACE
Plafone / Surface mounted fitting

MICRO RECESSED
Incasso / Built-in fitting

MICRO ANGULAR
Plafone / Surface mounted fitting

AMBIENTI CONSIGLIATI /
AMBIENTI CONSIGLIATI

corridoio pubblico / public corridor
cucina / kitchen
locale pubblico / public hall
locale residenziale / residential hall
negozio / shop
Arredo / Forniture

COMPONENTI /
COMPONENTS

Corpo in estruso di alluminio, anodizzato.
Body in extruded aluminium, anodized.

Testata in polipropilene.
Cap in polypropylene.

Accessori d'installazione.
Mounting accessories.

EMISSIONE LUMINOSA /
LIGHT EMISSION

Diretta
Direct
Simmetrica
Symmetric

DISPOSITIVO OTTICO /
OPTICAL DEVICE

110724 / 110406:
Diffusore in metacrilato trasparente.
Diffuser in transparent methacrylate.

110723 / 110405:
Diffusore in metacrilato opale.
Diffuser in opal methacrylate.

113019:
Lente in metacrilato opale.
Lens in opal methacrylate.

110727 / 110411:
Lente in metacrilato trasparente.
Lens in transparent methacrylate.

SORGENTE LUMINOSA /
LIGHT SOURCE

LED
In abbinamento con (vedi serie) LED ROLL
In combination (see series) LED ROLL

CRI ≥ 80 Ra
· 3000K – 4000K
· RGB

ACCESSORI /
ACCESSORIES

- MICRO SURFACE
113104:
Testata in polipropilene.
Cap in polypropylene.

110692:
Fascette a molla in acciaio, bloccate da viti (set di 2 pezzi) per installazione a plafone.
Spring clip in steel, blocked by screws (2-piece set) for Surface fitting.

- MICRO RECESSED
131183:
Testata in polipropilene.
Cap in polypropylene.

131184:
Molla in acciaio per cartongesso.
Steel spring for plasterboard.

MICRO ANGULAR
113132:
Testata in polipropilene.
Cap in polypropylene.

110696:
Molla in acciaio per plafone.
Steel spring for surface.

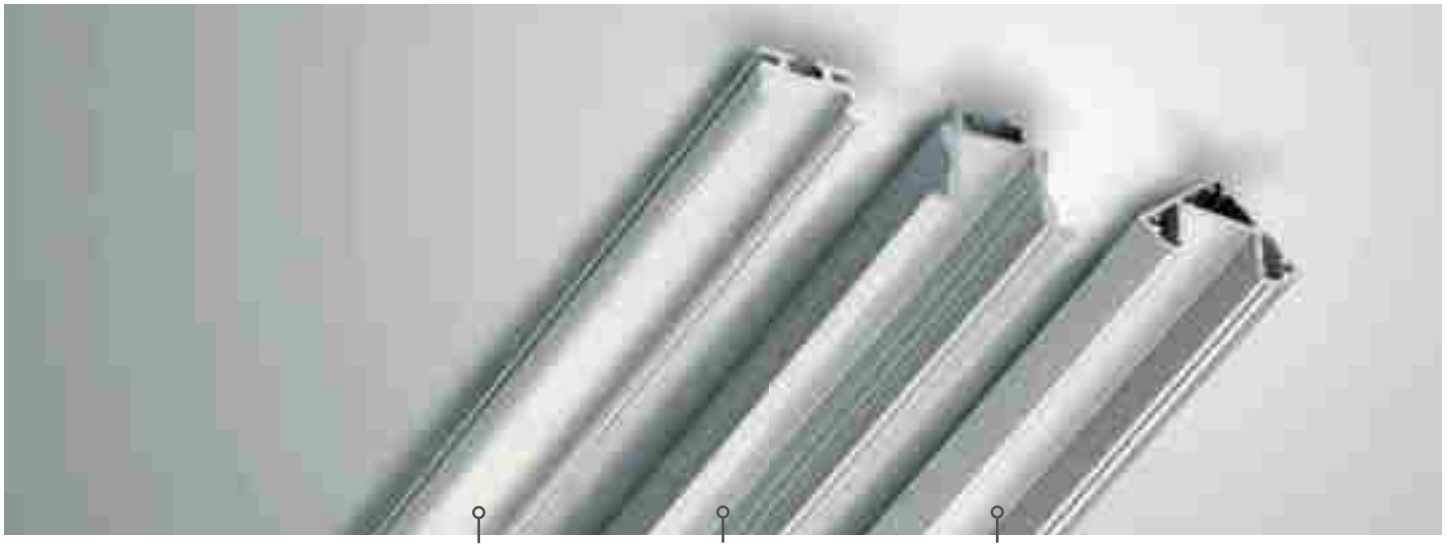

Corpo / Body / Corps / Gehäuse

MICRO SURFACE

MICRO RECESSED

MICRO ANGULAR

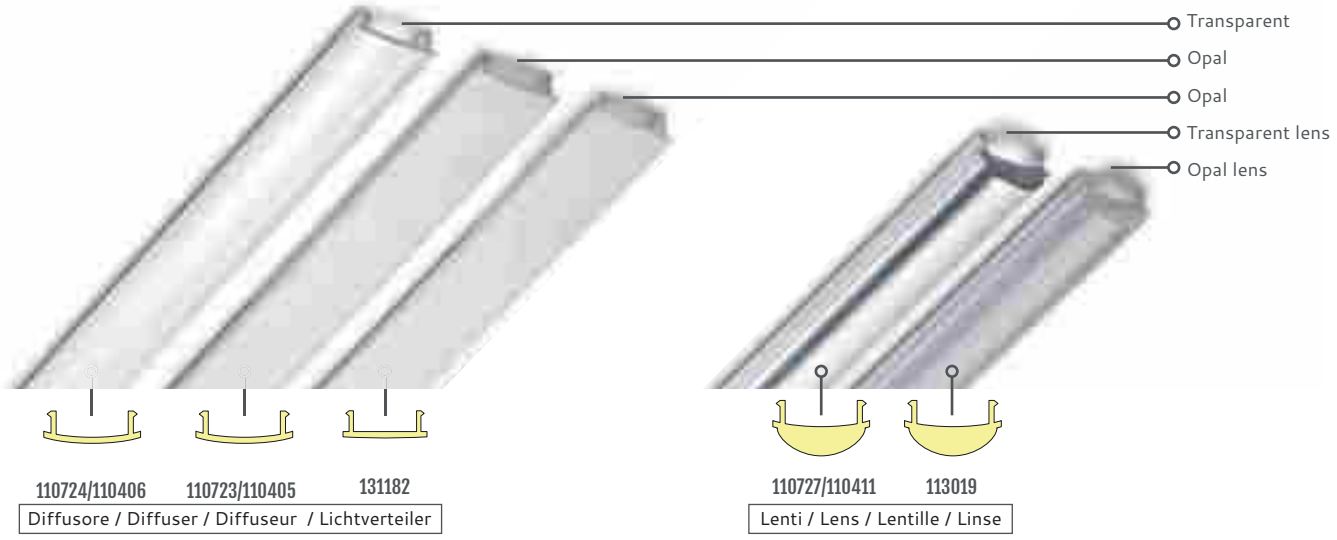

MICRO SURFACE

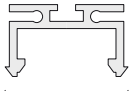

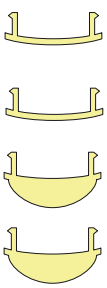

110724/110406

110723/110405

110727/110411

113019

MICRO RECESSED

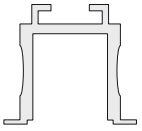

131182

MICRO ANGULAR

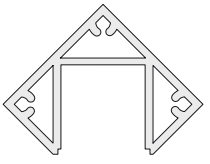

110724/110406

110723/110405

110727/110411

113019

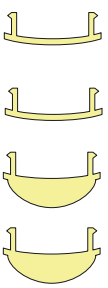

/
VECTOR S
MICRO SURFACE

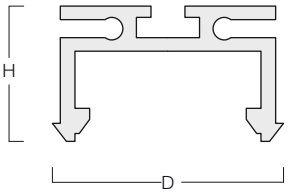

CORPO IN ESTRUSO DI ALLUMINIO / BODY IN EXTRUDED ALUMINIUM

D	L	H	COD
16	2000	10	110696-2000
16	3000	10	110410-3000

DIFFUSORE IN METACRILATO TRASPARENTE / DIFFUSER IN TRANSPARENT METHACRYLATE

L	COD
2000	110724-TR2000
3000	110406-TR3000

DIFFUSORE IN METACRILATO OPALE / DIFFUSER IN OPAL METHACRYLATE

L	COD
2000	110723-OP2000
3000	110405-OP3000

LENTE IN METACRILATO TRASPARENTE / LENS IN TRANSPARENT METHACRYLATE

L	COD
2000	110727-TR2000
3000	110411-TR3000

LENTE IN METACRILATO OPALE / LENS IN OPAL METHACRYLATE

L	COD
2000	113019-OP2000
3000	113019-OP3000

MOLLA IN ACCIAIO PER PLAFONE / STEEL SPRING FOR SURFACE

COD
110692

TESTATA IN POLIPROPILENE (1 COPPIA) / CAP IN POLYPROPYLENE (1-COUPLE)

COD
113104

/
VECTOR S
MICRO RECESSED

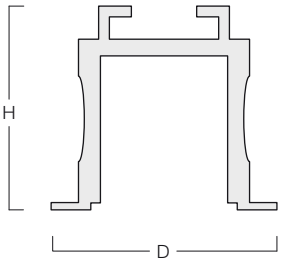

CORPO IN ESTRUSO DI ALLUMINIO / BODY IN EXTRUDED ALUMINIUM

D	L	H	COD
18	2000	20	131182-2000
18	3000	20	131182-3000

DIFFUSORE IN METACRILATO OPALE / DIFFUSER IN OPAL METHACRYLATE

L	COD
2000	131182-OP2000
3000	131182-OP3000

MOLLA IN ACCIAIO PER CARTONGESSO / STEEL SPRING FOR PLASTERBOARD

COD
131184

TESTATA IN POLIPROPILENE (1 COPPIA) / CAP IN POLYPROPYLENE (1-COUPLE)

COD
131183

/
VECTOR S
MICRO ANGULAR

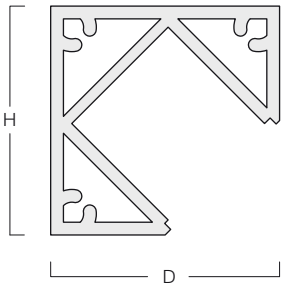

CORPO IN ESTRUSO DI ALLUMINIO / BODY IN EXTRUDED ALUMINIUM

D	L	H	EL. COD
19	2000	19	113122-2000
19	3000	19	113122-3000

DIFFUSORE IN METACRILATO TRASPARENTE / DIFFUSER IN TRANSPARENT METHACRYLATE

L	EL. COD
2000	110724-TR2000
3000	110406-TR3000

DIFFUSORE IN METACRILATO OPALE / DIFFUSER IN OPAL METHACRYLATE

L	EL. COD
2000	110723-OP2000
3000	110405-OP3000

LENTE IN METACRILATO TRASPARENTE / LENS IN TRANSPARENT METHACRYLATE

L	EL. COD
2000	110727-TR2000
3000	110411-TR3000

LENTE IN METACRILATO OPALE / LENS IN OPAL METHACRYLATE

L	EL. COD
2000	113019-OP2000
3000	113019-OP3000

MOLLA IN ACCIAIO PER PLAFONE / STEEL SPRING FOR SURFACE

EL. COD
110693

TESTATA IN POLIPROPILENE (1 COPPIA) / CAP IN POLYPROPYLENE (1-COUPLE)

EL. COD
113132

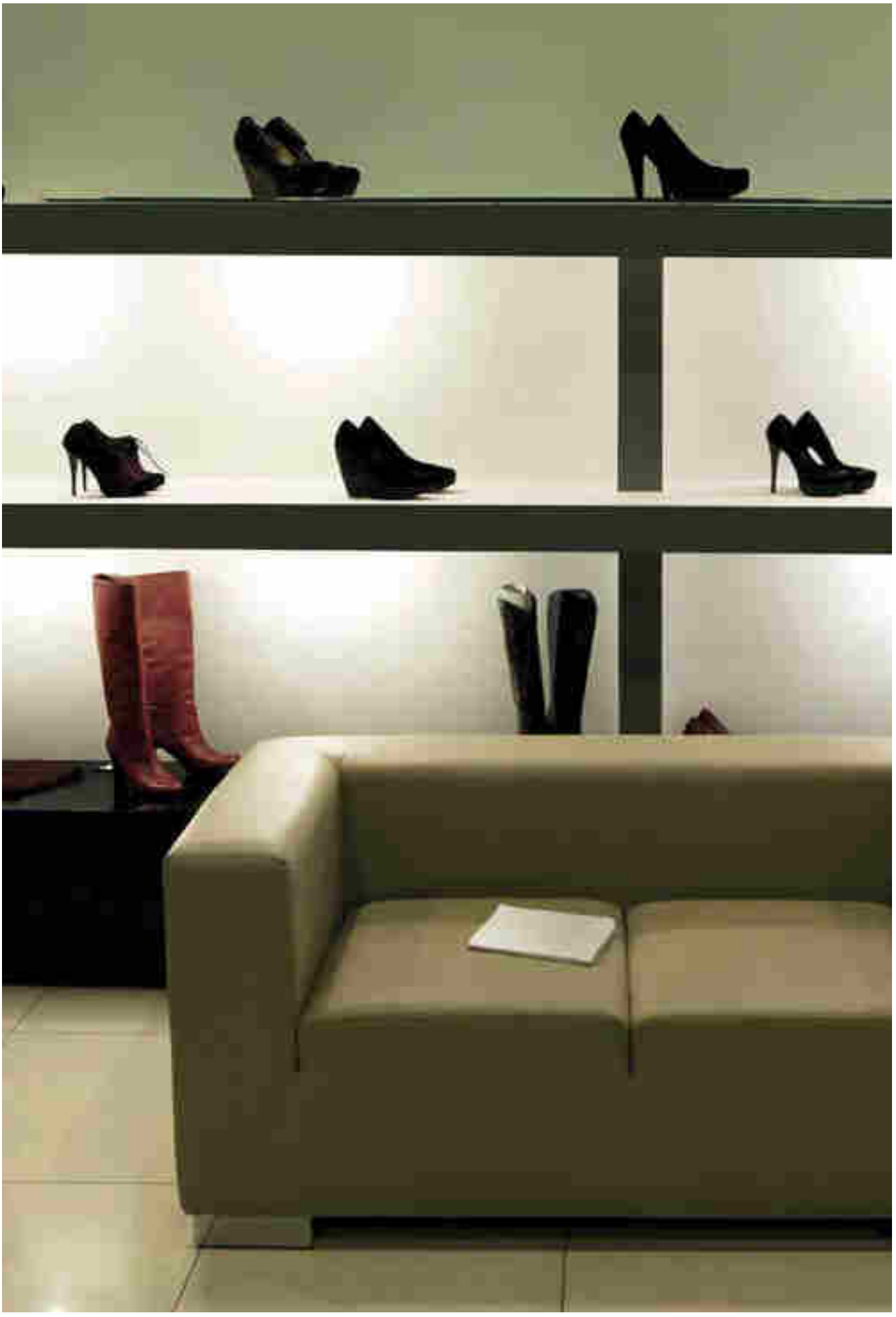

/

LED ROLL

TIPI DI INSTALLAZIONE /
MOUNTINGS

In abbinamento con:
In combination with:

VECTOR S
MICRO SURFACE
MICRO ANGULAR
MICRO RECESSED

AMBIENTI CONSIGLIATI /
AMBIENTI CONSIGLIATI

corridoio pubblico / public corridor
cucina / kitchen
locale pubblico / public hall
locale residenziale / residential hall
negozio / shop
Arredo / Forniture

EMISSIONE LUMINOSA /
LIGHT EMISSION

Diretta
Direct
Simmetrica
Symmetric

SORGENTE LUMINOSA /
LIGHT SOURCE

LED
CRI ≥ 80 Ra
· 3000K – 4000K
· RGB

ACCESSORI /
ACCESSORIES

Vedi ACCESSORI a pag. 181
See ACCESSORIES at page 181

LAMP.	Ra	lm	W	lm/W	L	lm/m	V_{dc}	A	LED/m	n°LED / mmCUT	COD
LED 3000 K	≥ 80	1750	24	73	5000	350	12	2	60	S.R.	113429
LED 4000 K	≥ 80	1850	24	77	5000	370	12	2	60	S.R.	113428
LED 3000 K	≥ 80	3500	48	73	5000	700	24	2	120	6LED / 50mm	113346
LED 4000 K	≥ 80	3700	48	77	5000	740	24	2	120	6LED / 50mm	113351
LED 3000 K	≥ 80	5000	72	69	5000	1000	24	3	60	S.R.	113434
LED 4000 K	≥ 80	5400	72	75	5000	1080	24	3	60	S.R.	113433
LED 3000 K	≥ 80	5700	72	79	5000	1140	24	3	120	6LED / 50mm	113358
LED 4000 K	≥ 80	6000	72	83	5000	1200	24	3	120	6LED / 50mm	113352
LED 3000 K	≥ 80	9000	96	94	5000	1800	24	4	240	S.R.	113497
LED 4000 K	≥ 80	9500	96	99	5000	1900	24	4	240	S.R.	113407
LED RGB	-	-	36	-	5000	-	12	3	30	3LED / 100mm	113347
LED RGB	-	-	36	-	5000	-	24	3	30	3LED / 100mm	113348
LED RGB	-	-	72	-	5000	-	12	3	60	6LED / 100mm	113349
LED RGB	-	-	72	-	5000	-	24	3	60	6LED / 100mm	113350

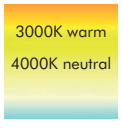

LED White

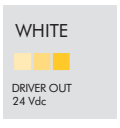

Alimentatore elettronico in remoto
Remote electronic gear

RGB color

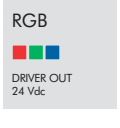

Alimentatore elettronico in remoto
Remote electronic gear

/

ACCESSORI Alimentatori elettonici in corrente continua
ACCESSOIRES Direct current electronic drivers

ART.	P out W	V out DC	I out DC	ta °C	tc °C	λ max Power Factor	η max Efficiency[1]	COD.
DC 50W 24V	50	24	2 A max	-40...+45	70	0,97	>90	S.R.
DC 50W 12V	50	12	4,2 A max	-40...+45	70	0,97	>88	S.R.
DC 50W 48V	50	48	1 A max	-40...+45	70	0,97	>90	S.R.
DC 70W 24V[2]	70	24	2,9 A max	-40...+45	70	0,97	>91	S.R.
DC 70W 12V	70	12	5,8 A max	-40...+45	70	0,97	>89	S.R.
DC 70W 48V	70	48	1,45 A max	-40...+45	70	0,97	>91	S.R.
DC 150W 48V	150	24	6,25 A max	-40...+45	70	0,97	>94	S.R.

(1) Referred to V_{in} = 230 V, 100% load - Riferito a V_{in} = 230 V, carico 100%
(2) Carico massimo 75W / Load allowed up to 75 W

Caratteristiche
- Alimentatore elettronico tipo AC/DC con uscita in tensione specifico per installazioni con Norme settore illuminazione.
- Alimentatore indipendente IP20, per uso interno.
- Protetto in classe II contro le scosse elettriche per contatti diretti e indiretti.
- Morsetti di entrata e uscita contrapposti.
- Singola morsettiera su primario (sezione cavo fino a 0,5 - 2,5 mm2 / AWG20 - AWG13).
- Doppia morsettiera su secondario (sezione cavo fino a 0,5 - 2,5 mm2 / AWG20 - AWG13).
- Serracavo su primario e secondario per cavi di diametro: min. 6 mm - max. 9 mm.
- Fissaggio dell'alimentatore tramite asole per viti.
- Protezioni:
  - termica e cortocircuito;
  - contro le extra-tensioni di rete;
  - contro i sovraccarichi.

Features
- AC/DC electronic driver with output in voltage, specific for installations in compliance with the standards of lighting applications.
- IP20 independent driver, for indoor use.
- Class II protection against electric shock for direct or indirect contact.
- Input and output terminal blocks on opposite sides.
- Single terminal block on primary (wire cross-section up to 0,5 - 2,5 mm2 / AWG20 - AWG13).
- Double terminal blocks on secondary (wire cross-section up to 0,5 - 2,5 mm2 / AWG20 - AWG13).
- Clamping screws on primary and secondary circuits for cables with diameter: min. 6 mm - max. 9 mm.
- Driver can be secured with slot for screws.
- Protections:
  - against overheating and short circuits;
  - against mains voltage spikes;
  - against overloads.

Tensione Nominale:
220 ÷ 240 V

Frequenza:
50...60 Hz

Tensione di utilizzo AC:
198 ÷ 264 V

Tensione di utilizzo DC:
DC 176 ÷ 264 V
(NO 150 W)

Marchi:
CE

Normative di riferimento:
EN 50172 (VDE 0108)
EN 55015
EN 61000-3-2
EN 61000-3-3
EN 61347-1
EN 61347-2-13
EN 61547
VDE 0710-T14

Rated Voltage:
220÷ 240 V

Frequency
50...60 Hz

AC Operation range:
198 ÷ 264 V

DC Operation range:
DC 176 ÷ 264 V
(NO 150 W)

Marks:
CE

Reference Norms:
EN 50172 (VDE 0108)
EN 55015
EN 61000-3-2
EN 61000-3-3
EN 61347-1
EN 61347-2-13
EN 61547
VDE 0710-T14

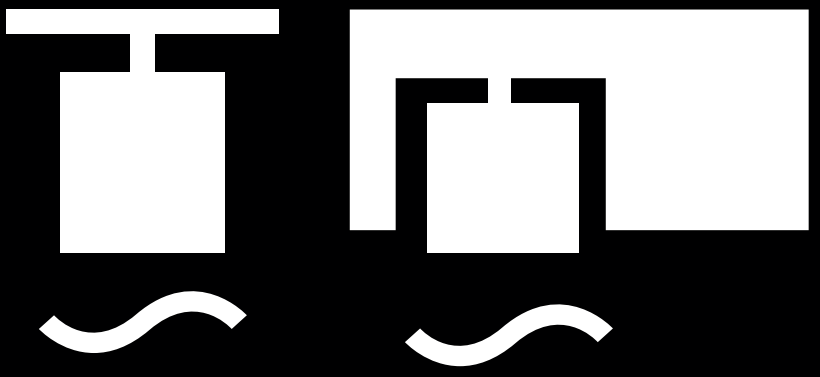

Metalmek

/
LUCE MORBIDA
PLAFONE E INCASSO

RECESSED AND SURFACE SOFT LIGHT

ALBA

9145 208

MEK 05

9160 PAR99 D 210

/
ALBA
9145

TIPI DI INSTALLAZIONE /
MOUNTINGS

Incasso, in appoggio su controsoffitti a pannelli 600x600 mm con struttura in vista. / built-in fitting, lay-in 600x600 mm wide exposed bearing structure

APPLICAZIONE /
APPLICATION

corridoio pubblico / public corridor

locale pubblico / public hall

ufficio / office

NORMATIVE /
REGULATIONS

CEI EN 60598-1
CEI 34-21
CEI EN 60598-2-2
EN 62031
Sicurezza fotobiologica delle lampade e sistemi di lampade, CEI EN 62471; IEC/TR 62471-2.
Photobiological safety of lamps and lamp system
CEI EN 62471 IEC/TR 62471-2
Rischio esente – GR 0
Exempt risk – GR 0
Idoneo per l'utilizzo in ambienti con videoterminali secondo la norma EN 12464-1.
Suitable for environments with visual display units according to the norm EN 12464-1.

DIRETTIVE /
DIRECTIVES

2006/95/CE
2004/108/CE

CORPO /
BODY

in lamiera d'acciaio, verniciato con polveri epossipoliestere SOLVENT FREE di colore bianco semilucido, termoindurenti a 180°C, con pretrattamento superficiale di fosfatazione.
in sheet steel, painted with SOLVENT-FREE, semi-bright white, epoxy polyester powders, thermosetting at 180°C, after phosphate treatment.

EMISSIONE LUMINOSA /
LIGHT EMISSION

Diretta
Direct
Simmetrica
Symmetric
Luce morbida
Soft light

DISPOSITIVO OTTICO /
OPTICAL DEVICE

Riflettore in lamiera d'acciaio, con "V" centrale di separazione dei flussi delle due lampade.
Reflector in sheet steel with central "V" separating the light flux.
Copertura delle lampade in lamiera d'acciaio microforata, con una pellicola di policarbonato opale, che limita la trasparenza.
Lamp cover in micro-perforated sheet steel screened by an opal polycarbonate film limiting transparency.

CABLAGGIO /
WIRING

classe I
class I
Cavetto unipolare non propagante la fiamma
Flame-resistant unipolar cable
Alimentazione: Potenza max 42W (175mA)
Feeding: Power max 42W (175 mA)
Alimentazione 100~240 V Ac (vedi accessori)
Feeding 100~240 V Ac (see accessoires)
Sportellino per il collegamento.
Flap for electrical connection.

SU RICHIESTA /
VERSIONS ON REQUEST

(ove possibile)
(if possible)
alimentatore elettronico dimmerabile.
dimmable electronic ballast
alimentatore elettronico dimmerabile DALI.
DALI dimmable electronic ballast
complesso di emergenza 1h.
emergency unit 1h

/ **ALBA** 9145

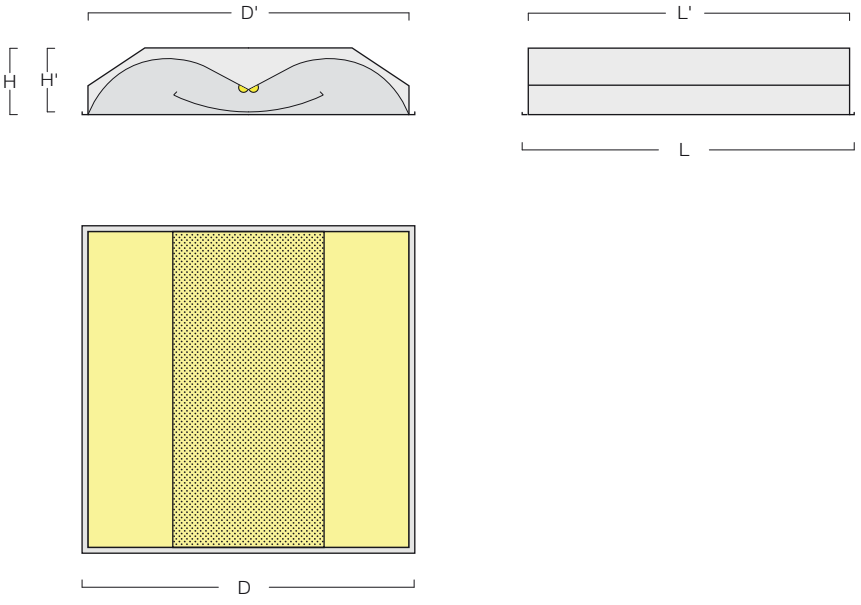

DATI DIMENSIONALI / DIMENSIONAL DATA

LAMP.	LINE	lm	W	mA	D	L	H	D'	L'	H'	kg	m³
LED 3000 K	2	3200	42,0	350	595	595	125	576	576	120	5,00	0,049
LED 4000 K	2	3780	42,0	350	595	595	125	576	576	120	5,00	0,049
LED 6500 K	2	4200	42,0	350	595	595	125	576	576	120	5,00	0,049

LAMP.	LINE	Ra	lm	W	mA	EL. COD	DIM. COD	EL. + EME COD
LED 3000 K	2	80	3200	42,0	350	**9145WW40LB**	**9145WW40LBD**	**9145WW40LBM**
LED 4000 K	2	80	3780	42,0	350	**9145NW40LB**	**9145NW40LBD**	**9145NW40LBM**
LED 6500 K	2	80	4200	42,0	350	**9145NN40LB**	**9145NN40LBD**	**9145NN40LBM**

/
MEK 05
9160 PAR99 D

TIPI DI INSTALLAZIONE /
MOUNTINGS

Incasso, in appoggio su controsoffitti a pannelli 600x600 mm con struttura in vista. / built-in fitting, lay-in 600x600 mm wide exposed bearing structure

APPLICAZIONE /
APPLICATION

locale pubblico / public hall

ufficio / office

NORMATIVE /
REGULATIONS

CEI EN 60598-1
CEI 34-21
CEI EN 60598-2-2
EN 62031
Sicurezza fotobiologica delle lampade e sistemi di lampade, CEI EN 62471; IEC/TR 62471-2.
Photobiological safety of lamps and lamp system
CEI EN 62471 IEC/TR 62471-2
Rischio esente – GR 0
Exempt risk – GR 0
Idoneo per l'utilizzo in ambienti con videoterminali secondo la norma EN 12464-1.
Suitable for environments with visual display units according to the norm EN 12464-1.

DIRETTIVE /
DIRECTIVES

2006/95/CE
2004/108/CE

CORPO /
BODY

in lamiera d'acciaio, verniciato con polveri epossipoliestere SOLVENT FREE di colore bianco semilucido, termoindurenti a 180°C, con pretrattamento superficiale di fosfatazione.
in sheet steel, painted with SOLVENT-FREE, semi-bright white, epoxy polyester powders, thermosetting at 180°C, after phosphate treatment.

EMISSIONE LUMINOSA /
LIGHT EMISSION

Diretta
Direct
Simmetrica
Symmetric
Luce morbida
Soft light

DISPOSITIVO OTTICO /
OPTICAL DEVICE

Riflettore in lamiera d'acciaio, verniciato con polveri epossipoliestere SOLVENT FREE di colore bianco semilucido, termoindurenti a 180°C, con pretrattamento superficiale di fosfatazione.
Reflector in sheet steel, painted with SOLVENT FREE, semi-bright white epoxy polyester powders, thermosetting at 180°C, after phosphate treatment.
Ottica lamellare Darklight, a doppia parabolicità in alluminio speculare antiriflesso, antiridescente, con lamelle paraboliche chiuse superiormente, a bassissima luminanza.
Louver Darklight, double pararabolic, with top-closed parabolic blades in high-gloss, anodized, antiglare and anti-iridescent aluminium. Glare limitation.
Copertura delle lampade in lamiera d'acciaio microforata, con una pellicola di policarbonato opale, che limita la trasparenza.
Lamp cover in micro-perforated sheet steel screened by an opal polycarbonate film limiting transparency.

CABLAGGIO /
WIRING

classe I
class I
Alimentazione 220~240 V Ac 50-60 Hz
Feeding 220~240 V Ac 50-60 Hz

SU RICHIESTA /
VERSIONS ON REQUEST

(ove possibile)
(if possible)
alimentatore elettronico dimmerabile.
dimmable electronic ballast
alimentatore elettronico dimmerabile DALI.
DALI dimmable electronic ballast
complesso di emergenza 1h.
emergency unit 1h

ACCESSORI /
ACCESSORIES

/ **MEK 05** 9160 PAR99 D

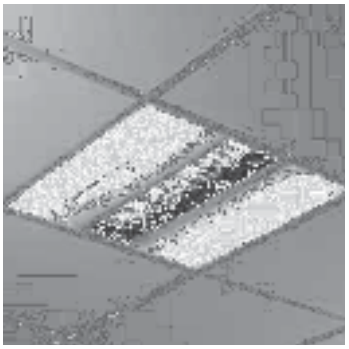

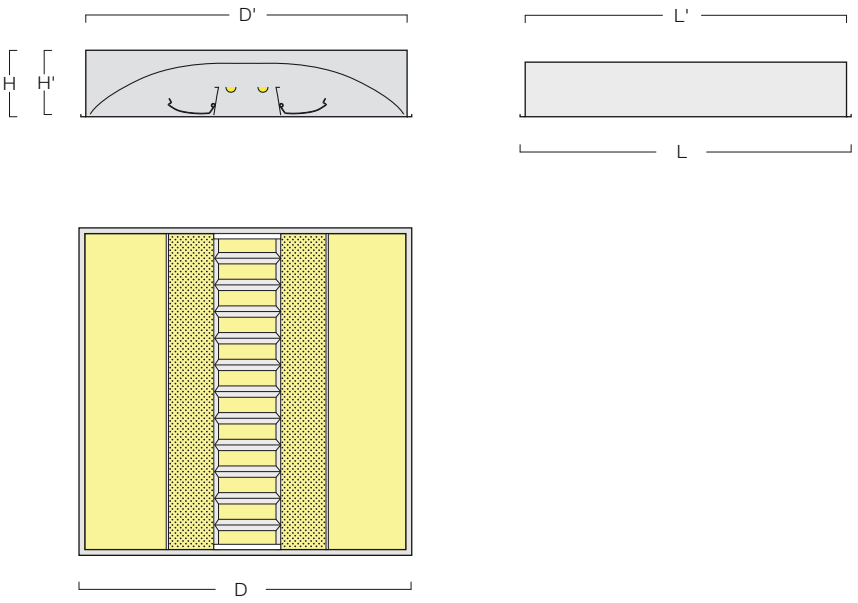

DATI DIMENSIONALI / DIMENSIONAL DATA

LAMP.	LINE	Ra	mA	lm	W	D	L	H	D'	L'	H'	kg	m³
LED 3000 K	2	80	350	5320	32,8	597	597	100	576	576	95	6,70	0,041
LED 4000 K	2	80	350	5600	32,8	597	597	100	576	576	95	6,70	0,041

LAMP.	LINE	Ra	mA	lm	W	EL. COD	DIM. COD	EL. + EME COD
LED 3000 K	2	80	350	5320	32,8	**9160WW17B**	**9160WW17BD**	**9160WW17BM**
LED 4000 K	2	80	350	5600	32,8	**9160NW17B**	**9160NW17BD**	**9160NW17BM**

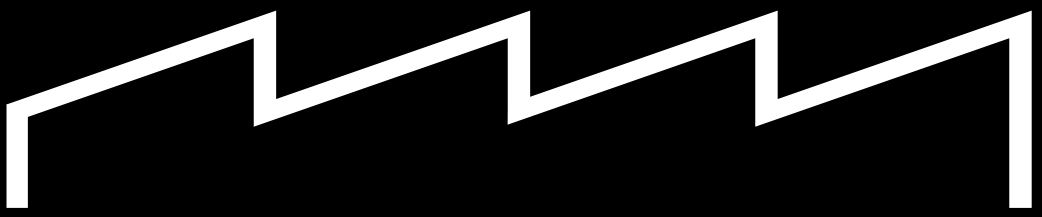

Metalmek

/
INDUSTRIALI

INDUSTRIAL FITTINGS

DISCO

8370 214

GYM

7750 LED 216

IPER

8615 LENS 218

IPERINO

8755 220

ULTRALIGHT

8655 LENS 222

/
DISCO
8370

TIPI DI INSTALLAZIONE /
MOUNTINGS

Sospensione / Suspended fitting

APPLICAZIONE /
APPLICATION

area di stoccaggio / storage area

area produttiva / production area

Impianti di produzione / manufacturing centre

Altezze elevate / Elevated heights

CORPO /
BODY

in pressofusione di alluminio.
in die-cast aluminium.

EMISSIONE LUMINOSA /
LIGHT EMISSION

Diretta
Direct
Simmetrica
Symmetric

DISPOSITIVO OTTICO /
OPTICAL DEVICE

Lenti a fascio simmetrico.
Symmetrical beam lens.
Schermo in vetro temperato trasparente extrachiaro.
Shield in transparent polycarbonate.

CABLAGGIO /
WIRING

classe I
class I
Alimentazione 220~240 V Ac 50-60 Hz
Feeding 220~240 V Ac 50-60 Hz

NORMATIVE /
REGULATIONS

CEI EN 60598-1
CEI 34-21
CEI EN 60598-2-2
EN 62031
Sicurezza fotobiologica delle lampade e sistemi di lampade,
CEI EN 62471; IEC/TR 62471-2.
Photobiological safety of lamps and lamp system
CEI EN 62471 IEC/TR 62471-2

DIRETTIVE /
DIRECTIVES

2006/95/CE
2004/108/CE

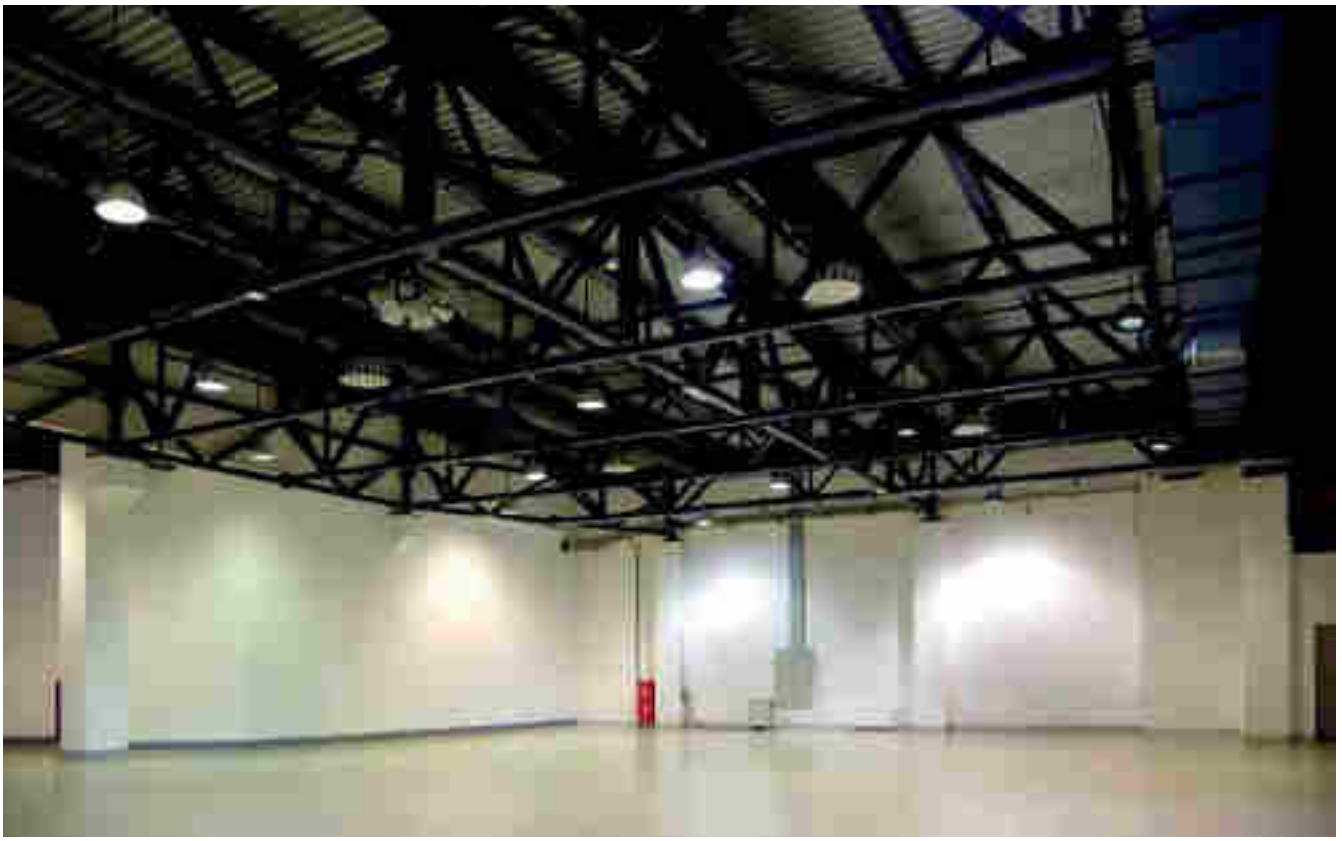

/ **DISCO** 8370

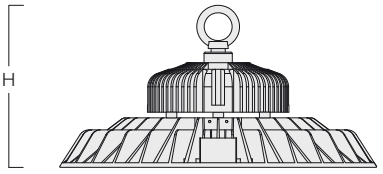

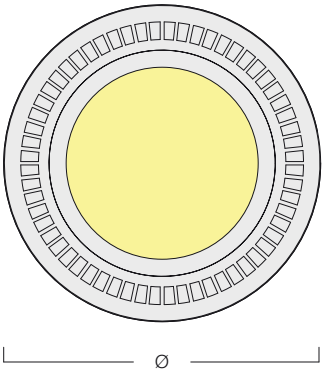

DATI DIMENSIONALI / DIMENSIONAL DATA

LAMP.	lm	W	Ø	H	kg	m³
LED 4000 K	19000	180,0	330	230	8,00	0,028
LED 4000 K	26500	250,0	450	230	10,00	0,051

LAMP.	lm	W	EL. COD	EL. + EME COD
LED 4000 K	19000	180,0	**8370NW180E**	-
LED 4000 K	26500	250,0	**8370NW250E**	-

/
GYM
7750 LED

TIPI DI INSTALLAZIONE /
MOUNTINGS

Plafone / Surface mounted fitting

Sospensione (vedi accessori). / Suspended fitting
(see accessoires)

APPLICAZIONE /
APPLICATION

Altezze elevate / Elevated heights

area di stoccaggio / storage area

area produttiva / production area

NORMATIVE /
REGULATIONS

CEI EN 60598-1
CEI 34-21
CEI EN 60598-2-2
EN 62031
Sicurezza fotobiologica delle lampade e sistemi di lampade, CEI EN 62471; IEC/TR 62471-2.
Photobiological safety of lamps and lamp system
CEI EN 62471 IEC/TR 62471-2
Rischio esente – GR 0
Exempt risk – GR 0
Apparecchio conforme alla normativa DIN 18032-3
Compliance with norm DIN 18032-3

DIRETTIVE /
DIRECTIVES

2006/95/CE
2004/108/CE

CORPO /
BODY

in lamiera d'acciaio, verniciato con polveri epossipoliestere SOLVENT FREE di colore grigio metallizzato RAL 9006, termoindurenti a 180°C, con pretrattamento superficiale di fosfatazione.
in sheet steel, painted with SOLVENT FREE, RAL 9006 metallised grey epoxy polyester powders, thermosetting at 180°C, after phosphate treatment.

EMISSIONE LUMINOSA /
LIGHT EMISSION

Diretta
Direct
Simmetrica
Symmetric

DISPOSITIVO OTTICO /
OPTICAL DEVICE

Ottica parabolica in alluminio anodizzato satinato, con lamelle in alluminio anodizzato satinato rigato.
Louver parabolic, mat anodised, aluminium with anodised, mat, profiled aluminium blades.
Schermo in policarbonato trasparente.
Shield in transparent polycarbonate.

CABLAGGIO /
WIRING

classe I
class I
Alimentazione 220~240 V Ac 50-60 Hz
Feeding 220~240 V Ac 50-60 Hz

ACCESSORI /
ACCESSORIES

4460: Kit per sospensione (set di 2 pezzi) costituito da un cavetto d'acciaio e un rosone in plastica in colore grigio. Dotato di accessori per il fissaggio.
4460: Suspension kit (2-piece set) consisting of steel cable and grey plastic cover. Equipped with fixing accessories.
4402: Kit per sospensione a tiges (set di 2 pezzi) costituito da una barra grigia d'acciaio Ø13 mm e un rosone in alluminio. Dotato di accessori per il fissaggio.
4402: Tiges suspension kit (2-piece set) consisting of grey Ø13 mm steel rod, grey cover. Equipped with fixing accessories.
4406: Kit per alimentazione costituito da un cavo (2P+T) dialimentazione trasparente, un rosone in plastica in colore grigio. Dotato di morsettiera, fermacavo e accessori per il fissaggio.
4406: Feeding kit consisting of feeding cable (2P+T) in transparent colour, grey plastic cover. Equipped with connection block, cablegland and fixing accessories.
4406-5: Kit per alimentazione costituito da un cavo (4P+T) dialimentazione, un rosone in plastica in colore grigio. Dotato di morsettiera, fermacavo e accessori per il fissaggio.
4406-5: Feeding kit consisting of feeding cable (4P+T), colour grey plastic cover. Equipped with connection block, cablegland and fixing accessories.
4406-5TR: Kit per alimentazione costituito da un cavo (4P+T) dialimentazione trasparente, un rosone in plastica in colore grigio. Dotato di morsettiera, fermacavo e accessori per il fissaggio.
4406-5TR: Feeding kit consisting of feeding cable (4P+T) in transparent colour, grey plastic cover. Equipped with connection block, cablegland and fixing accessories.

/ **GYM** *7750 LED*

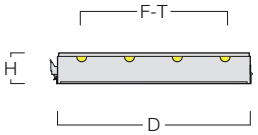

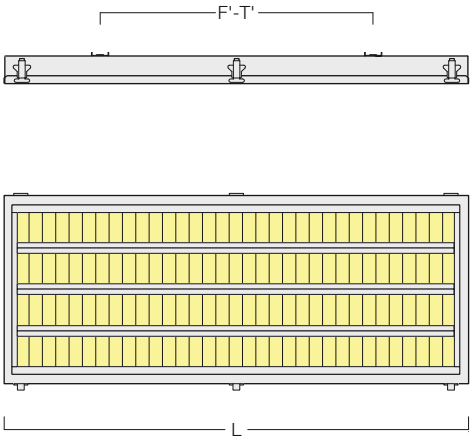

DATI DIMENSIONALI / DIMENSIONAL DATA

LAMP.	LINE	Ra	mA	lm	W	D	L	H	F	F'	T	T'	kg	m³
LED 4000 K	4	80	350	22400	131,2	449	1196	72	260	990	260	990	12,00	0,045
LED 4000 K	4	80	500	30880	194,4	449	1196	72	260	990	260	990	13,00	0,045

LAMP.	LINE	Ra	mA	lm	W	EL. COD	DIM. COD	EL. + EME COD
LED 4000 K	4	80	350	22400	131,2	**77503WW1200E0G4**	**77503WW1200D0G4**	**77503WW1200EMG4**
LED 4000 K	4	80	500	30880	194,4	**77505NW1200E0G4**	**77505NW1200D0G4**	**77505NW1200EMG4**

/
IPER
8615 LENS

TIPI DI INSTALLAZIONE /
MOUNTINGS

Sospensione / Suspended fitting

Plafone (vedi accessori). / Surface mounted fitting (see accessoires)

APPLICAZIONE /
APPLICATION

area di stoccaggio / storage area

area produttiva / production area

Impianti di produzione / manufacturing centre

Altezze elevate / Elevated heights

NORMATIVE /
REGULATIONS

CEI EN 60598-1
CEI 34-21
CEI EN 60598-2-2
EN 62031
Sicurezza fotobiologica delle lampade e sistemi di lampade, CEI EN 62471; IEC/TR 62471-2.
Photobiological safety of lamps and lamp system
CEI EN 62471 IEC/TR 62471-2
Rischio esente – GR 0
Exempt risk – GR 0

DIRETTIVE /
DIRECTIVES

2004/108/CE
89/336/CEE 73/23/CEE (e successive modifiche) B.T. 2006/95/CE
89/336/CEE 73/23/CEE (and subsequent modifications) B.T. 2006/95/CE

CORPO /
BODY

in lamiera d'acciaio, verniciato con polveri epossipoliestere SOLVENT FREE di colore bianco semilucido, termoindurenti a 180°C, con pretrattamento superficiale di fosfatazione.
in sheet steel, painted with SOLVENT-FREE, semi-bright white, epoxy polyester powders, thermosetting at 180°C, after phosphate treatment.

EMISSIONE LUMINOSA /
LIGHT EMISSION

Diretta
Direct
Simmetrica
Symmetric

DISPOSITIVO OTTICO /
OPTICAL DEVICE

Schermo in vetro temperato trasparente.
Shield in transparent toughened glass.
Con lenti.
With lens.
Standard 60°.
Symmetrical Retail.
Asymmetrical Retail.

CABLAGGIO /
WIRING

classe I
class I
Alimentazione 220~240 V Ac 50-60 Hz
Feeding 220~240 V Ac 50-60 Hz

SU RICHIESTA /
VERSIONS ON REQUEST

(ove possibile)
(if possible)
alimentatore elettronico dimmerabile.
dimmable electronic ballast
alimentatore elettronico dimmerabile DALI.
DALI dimmable electronic ballast
complesso di emergenza 1h.
emergency unit 1h
Complesso di emergenza 3h.
emergency unit 3h

ACCESSORI /
ACCESSORIES

4415 TMQ: Staffe per aggancio a blindo "KBA Telemecanique" in luogo di n°4 golfari.
4415 TMQ: Befestigungen geeignet für "KBATelemecanique", statt 4 Ringen.
4415 ZUC: Staffe per aggancio a blindo "LB Zucchini"in luogo di n°4 golfari.
4415 ZUC: Brackets for locking to "LB Zucchini"system, instead of 4 hooks.
4412-IPRLED: Piastra per il fissaggio a plafone.
4412-IPRLED: Platefor ceiling mounting.
4436-IPRLED: Gabbia di protezione in tondino d'acciaio.
4436-IPRLED: Protection cagein steel rods.

Emergency unit 1h / 3h:• GENERAL CHARACTERISTICSRelative Humidity 65IP Classification -
Lifetime 90% surv.@Tcaselife 70000 hr
Emergency unit 1h / 3h:• GENERAL CHARACTERISTICSRelative Humidity 65IP Classification -
Lifetime 90% surv.@Tcaselife 70000 hr

• OPERATING CHARACTERISTICS / OPERATING CHARACTERISTICS
Input Voltage range 202-254 V / Input Voltage range 202-254 V
Output Voltage range 35-68 V / Output Voltage range 35-68 V
Inrush current Peak 3.5 (max) A / Inrush current Peak 3.5 (max) A
Inrush current Width 0.01 ms / Inrush current Width 0.01 ms
Earth leakage current 0.7 (max) mA / Earth leakage current 0.7 (max) mA
Output Current 72-88 mA / Output Current 72-88 mA
Input power 1 hour 2 W / Input power 1 hour 2 W
Input power 3 hour 3 W / Input power 3 hour 3 W
Power Output Range 2.64-2.64 W / Power Output Range 2.64-2.64 W
Power Factor 0.45 / Power Factor 0.45

• TEMPERATURE CHARACTERISTICS / TEMPERATURE CHARACTERISTICS
T-case maximum 55 (max) C / T-case maximum 55 (max) C
T-ambient 0 (min), 50 (max) C / T-ambient 0 (min), 50 (max) C
T-storage -20 (min), 40 (max) C / T-storage -20 (min), 40 (max) C

• EMERGENCY CHARACTERISTICS / EMERGENCY CHARACTERISTICS
Battery voltage 7.2 V / Battery voltage 7.2 V
Battery capacity 1300 mAh / Battery capacity 1300 mAh
Battery isolation Basic / Battery isolation Basic
Battery charge current 52 (max) mA / Battery charge current 52 (max) mA

• APPROVAL & APPLICATION CHARS / APPROVAL & APPLICATION CHARS
CE marking Yes / CE marking Yes
ENEC certificate Yes / ENEC certificate Yes

/ **IPER** 8615 LENS

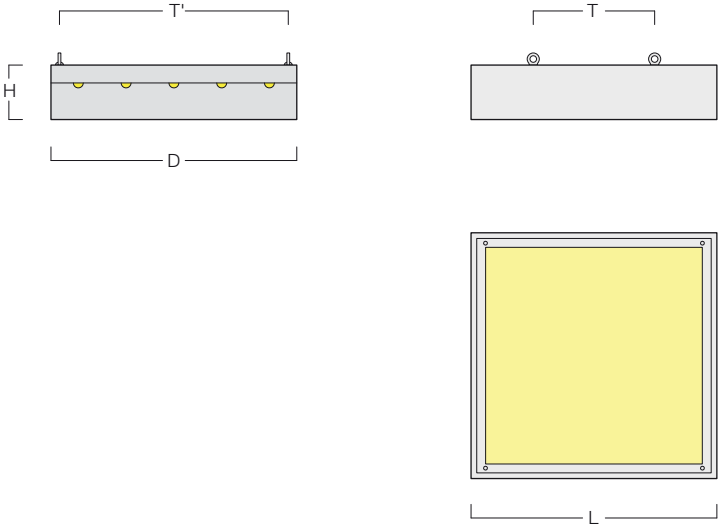

DATI DIMENSIONALI / DIMENSIONAL DATA

LAMP.	LINE	Ra	mA	lm	W	D	L	H	T	T'	kg	m³
LED 3000 K	4	80	700	13140	101,6	650	650	140	320	605	13,00	0,065
LED 4000 K	4	80	700	13880	101,6	650	650	140	320	605	13,00	0,065
LED 3000 K	4	80	700	13140	101,6	650	650	140	320	605	13,00	0,065
LED 4000 K	4	80	700	13880	101,6	650	650	140	320	605	13,00	0,065
LED 3000 K	4	80	700	13140	101,6	650	650	140	320	605	13,00	0,065
LED 4000 K	4	80	700	13880	101,6	650	650	140	320	605	13,00	0,065
LED 3000 K	5	80	700	16425	127,0	650	650	140	320	605	13,00	0,065
LED 4000 K	5	80	700	17350	127,0	650	650	140	320	605	13,00	0,065
LED 3000 K	5	80	700	16425	127,0	650	650	140	320	605	13,00	0,065
LED 4000 K	5	80	700	17350	127,0	650	650	140	320	605	13,00	0,065
LED 3000 K	5	80	700	16425	127,0	650	650	140	320	605	13,00	0,065
LED 4000 K	5	80	700	17350	127,0	650	650	140	320	605	13,00	0,065

LAMP.	LINE	Ra	mA	lm	W	EL. COD	DIM. COD	EL. + EME COD
LED 3000 K	4	80	700	13140	101,6	86157WW60E0B4	86157WW60D0B4	86157WW60EMB4
LED 4000 K	4	80	700	13880	101,6	86157NW60E0B4	86157NW60D0B4	86157NW60EMB4
LED 3000 K	4	80	700	13140	101,6	86157WWRSE0B4	86157WWRSD0B4	86157WWRSEMB4
LED 4000 K	4	80	700	13880	101,6	86157NWRSE0B4	86157NWRSD0B4	86157NWRSEMB4
LED 3000 K	4	80	700	13140	101,6	86157WWRAE0B4	86157WWRAD0B4	86157WWRAEMB4
LED 4000 K	4	80	700	13880	101,6	86157NWRAE0B4	86157NWRAD0B4	86157NWRAEMB4
LED 3000 K	5	80	700	16425	127,0	86157WW60E0B5	86157WW60D0B5	86157WW60EMB5
LED 4000 K	5	80	700	17350	127,0	86157NW60E0B5	86157NW60D0B5	86157NW60EMB5
LED 3000 K	5	80	700	16425	127,0	86157WWRSE0B5	86157WWRSD0B5	86157WWRSEMB5
LED 4000 K	5	80	700	17350	127,0	86157NWRSE0B5	86157NWRSD0B5	86157NWRSEMB5
LED 3000 K	5	80	700	16425	127,0	86157WWRAE0B5	86157WWRAD0B5	86157WWRAEMB5
LED 4000 K	5	80	700	17350	127,0	86157NWRAE0B5	86157NWRAD0B5	86157NWRAEMB5

/
IPERINO
8755

TIPI DI INSTALLAZIONE /
MOUNTINGS

Sospensione / Suspended fitting

APPLICAZIONE /
APPLICATION

area di stoccaggio / storage area

area produttiva / production area

Impianti di produzione / manufacturing centre

Altezze elevate / Elevated heights

NORMATIVE /
REGULATIONS

CEI EN 60598-1
CEI 34-21
CEI EN 60598-2-2
EN 62031
Sicurezza fotobiologica delle lampade e sistemi di lampade, CEI EN 62471; IEC/TR 62471-2.
Photobiological safety of lamps and lamp system
CEI EN 62471 IEC/TR 62471-2
Rischio esente – GR 0
Exempt risk – GR 0

DIRETTIVE /
DIRECTIVES

2004/108/CE
89/336/CEE 73/23/CEE (e successive modifiche) B.T. 2006/95/CE
89/336/CEE 73/23/CEE (and subsequent modifications) B.T. 2006/95/CE

CORPO /
BODY

in lamiera d'acciaio, verniciato con polveri epossipoliestere SOLVENT FREE di colore bianco semilucido, termoindurenti a 180°C, con pretrattamento superficiale di fosfatazione.
in sheet steel, painted with SOLVENT-FREE, semi-bright white, epoxy polyester powders, thermosetting at 180°C, after phosphate treatment.

EMISSIONE LUMINOSA /
LIGHT EMISSION

Diretta / Direct
Simmetrica / Symmetric

DISPOSITIVO OTTICO /
OPTICAL DEVICE

Schermo in vetro temperato trasparente.
Shield in transparent toughened glass.
Con lenti. / With lens.
Standard 60°.
Symmetrical Retail.
Asymmetrical Retail.

CABLAGGIO /
WIRING

classe I / class I
Alimentazione 220~240 V Ac 50-60 Hz
Feeding 220~240 V Ac 50-60 Hz

SU RICHIESTA /
VERSIONS ON REQUEST

(ove possibile) / (if possible)
alimentatore elettronico dimmerabile. / dimmable electronic ballast
alimentatore elettronico dimmerabile DALI. / DALI dimmable electronic ballast.

ACCESSORI /
ACCESSORIES

4415 TMQ: Staffe per aggancio a blindo "KBA Telemecanique" in luogo di n°4 golfari.
4415 TMQ: Befestigungen geeignet für "KBATelemecanique", statt 4 Ringen.
4415 ZUC: Staffe per aggancio a blindo "LB Zucchini"in luogo di n°4 golfari.
4415 ZUC: Brackets for locking to "LB Zucchini"system, instead of 4 hooks.

Emergency unit 1h / 3h:• GENERAL CHARACTERISTICSRelative Humidity 65IP Classification -
Lifetime 90% surv.@Tcaselife 70000 hr
Emergency unit 1h / 3h:• GENERAL CHARACTERISTICSRelative Humidity 65IP Classification -
Lifetime 90% surv.@Tcaselife 70000 hr

• OPERATING CHARACTERISTICS / OPERATING CHARACTERISTICS
Input Voltage range 202-254 V / Input Voltage range 202-254 V
Output Voltage range 35-68 V / Output Voltage range 35-68 V
Inrush current Peak 3.5 (max) A / Inrush current Peak 3.5 (max) A
Inrush current Width 0.01 ms / Inrush current Width 0.01 ms
Earth leakage current 0.7 (max) mA / Earth leakage current 0.7 (max) mA
Output Current 72-88 mA / Output Current 72-88 mA
Input power 1 hour 2 W / Input power 1 hour 2 W
Input power 3 hour 3 W / Input power 3 hour 3 W
Power Output Range 2.64-2.64 W / Power Output Range 2.64-2.64 W
Power Factor 0.45 / Power Factor 0.45

• TEMPERATURE CHARACTERISTICS / TEMPERATURE CHARACTERISTICS
T-case maximum 55 (max) C / T-case maximum 55 (max) C
T-ambient 0 (min), 50 (max) C / T-ambient 0 (min), 50 (max) C
T-storage -20 (min), 40 (max) C / T-storage -20 (min), 40 (max) C

• EMERGENCY CHARACTERISTICS / EMERGENCY CHARACTERISTICS
Battery voltage 7.2 V / Battery voltage 7.2 V
Battery capacity 1300 mAh / Battery capacity 1300 mAh
Battery isolation Basic / Battery isolation Basic
Battery charge current 52 (max) mA / Battery charge current 52 (max) mA

• APPROVAL & APPLICATION CHARS / APPROVAL & APPLICATION CHARS
CE marking Yes / CE marking Yes
ENEC certificate Yes / ENEC certificate Yes

/ **IPERINO** 8755

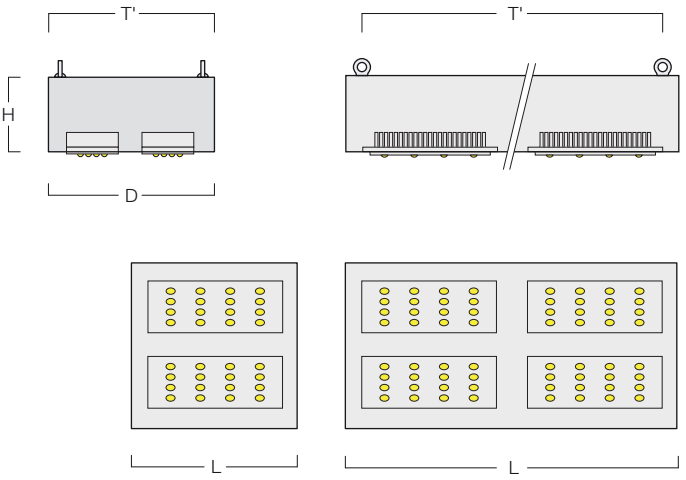

DATI DIMENSIONALI / DIMENSIONAL DATA

LAMP.	lm	W	D	L	H	T	T'	kg	m³
LED 4000 K	6000	60,0	225	225	100	210	150	4,00	0,006
LED 4000 K	12000	120,0	450	225	100	435	150	8,00	0,012
LED 4000 K	18000	180,0	S.R.	S.R.	S.R.	S.R.	S.R.	12,00	0,018
LED 4000 K	24000	240,0	S.R.	S.R.	S.R.	S.R.	S.R.	16,00	0,024

LAMP.	Ra	lm	W	EL. COD	DIM. COD	EL. + EME COD
LED 4000 K	80	6000	60,0	**MMK206NWB**	-	-
LED 4000 K	80	12000	120,0	**MMK412NWB**	-	-
LED 4000 K	80	18000	180,0	**MMK618NWB**	-	-
LED 4000 K	80	24000	240,0	**MMK824NWB**	-	-

/
ULTRALIGHT
8655 LENS

TIPI DI INSTALLAZIONE /
MOUNTINGS

Sospensione / Suspended fitting

Plafone (vedi accessori). / Surface mounted fitting
(see accessoires)

APPLICAZIONE /
APPLICATION

area commerciale / commercial area

locale pubblico / public hall

Altezze elevate / Elevated heights

Grandi aree commerciali / Large commercial areas

NORMATIVE /
REGULATIONS

CEI EN 60598-1
CEI 34-21
CEI EN 60598-2-2
EN 62031
Sicurezza fotobiologica delle lampade e sistemi di lampade,
CEI EN 62471; IEC/TR 62471-2.
Photobiological safety of lamps and lamp system
CEI EN 62471 IEC/TR 62471-2
Rischio esente – GR 0
Exempt risk – GR 0

DIRETTIVE /
DIRECTIVES

2004/108/CE
89/336/CEE 73/23/CEE (e successive modifiche) B.T. 2006/95/CE
89/336/CEE 73/23/CEE (and subsequent modifications) B.T.
2006/95/CE

CORPO /
BODY

in lamiera d'acciaio, verniciato con polveri epossipoliestere SOLVENT FREE di colore bianco semilucido, termoindurenti a 180°C, con pretrattamento superficiale di fosfatazione.
in sheet steel, painted with SOLVENT-FREE, semi-bright white, epoxy polyester powders, thermosetting at 180°C, after phosphate treatment.

EMISSIONE LUMINOSA /
LIGHT EMISSION

Diretta / Direct
Simmetrica / Symmetric

DISPOSITIVO OTTICO /
OPTICAL DEVICE

Con lenti. / With lens.
Standard 60°.
Symmetrical Retail.
Asymmetrical Retail.

CABLAGGIO /
WIRING

classe I
class I
Alimentazione 220~240 V Ac 50-60 Hz
Feeding 220~240 V Ac 50-60 Hz

SU RICHIESTA /
VERSIONS ON REQUEST

(ove possibile) / (if possible)
alimentatore elettronico dimmerabile. / dimmable electronic ballast
alimentatore elettronico dimmerabile DALI. / DALI dimmable electronic ballast
complesso di emergenza 1h. / emergency unit 1h

ACCESSORI /
ACCESSORIES

4415 TMQ: Staffe per aggancio a blindo "KBA Telemecanique" in luogo di n°4 golfari.
4415 TMQ: Befestigungen geeignet für "KBATelemecanique", statt 4 Ringen.
4415 ZUC: Staffe per aggancio a blindo "LB Zucchini"in luogo di n°4 golfari.
4415 ZUC: Brackets for locking to "LB Zucchini"system, instead of 4 hooks.
4412-UL: Piastra per il fissaggio a plafone.
4412-UL: Platefor ceiling mounting.

/ **ULTRALIGHT** 8655 LENS

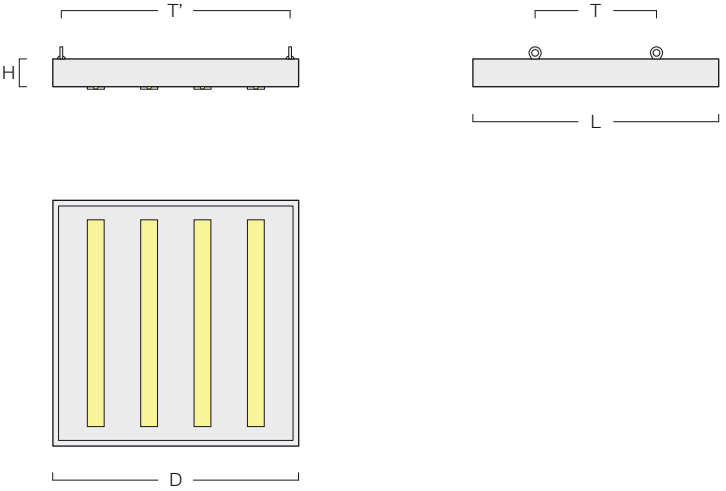

DATI DIMENSIONALI / DIMENSIONAL DATA

LAMP.	LINE	Ra	mA	lm	W	D	L	H	T	T'	kg	m³
LED 3000 K	3	80	700	9855	76,2	595	595	55	320	550	4,50	0,024
LED 4000 K	3	80	700	10410	76,2	595	595	55	320	550	4,50	0,024
LED 3000 K	3	80	700	9855	76,2	595	595	55	320	550	4,50	0,024
LED 4000 K	3	80	700	10410	76,2	595	595	55	320	550	4,50	0,024
LED 3000 K	3	80	700	9855	76,2	595	595	55	320	550	4,50	0,024
LED 4000 K	3	80	700	10410	76,2	595	595	55	320	550	4,50	0,024
LED 3000 K	4	80	700	13140	101,6	595	595	55	320	550	4,60	0,024
LED 4000 K	4	80	700	13880	101,6	595	595	55	320	550	4,60	0,024
LED 3000 K	4	80	700	13140	101,6	595	595	55	320	550	4,60	0,024
LED 4000 K	4	80	700	13880	101,6	595	595	55	320	550	4,60	0,024
LED 3000 K	4	80	700	13140	101,6	595	595	55	320	550	4,60	0,024
LED 4000 K	4	80	700	13880	101,6	595	595	55	320	550	4,60	0,024
LED 3000 K	5	80	700	16425	127,0	595	595	55	320	550	4,70	0,024
LED 4000 K	5	80	700	17350	127,0	595	595	55	320	550	4,70	0,024
LED 3000 K	5	80	700	16425	127,0	595	595	55	320	550	4,70	0,024
LED 4000 K	5	80	700	17350	127,0	595	595	55	320	550	4,70	0,024
LED 3000 K	5	80	700	16425	127,0	595	595	55	320	550	4,70	0,024
LED 4000 K	5	80	700	17350	127,0	595	595	55	320	550	4,70	0,024

LAMP.	LINE	Ra	mA	lm	W	EL. COD	DIM. COD	EL. + EME COD
LED 3000 K	3	80	700	9855	76,2	86557WW60E0B3	86557WW60D0B3	86557WW60EMB3
LED 4000 K	3	80	700	10410	76,2	86557NW60E0B3	86557NW60D0B3	86557NW60EMB3
LED 3000 K	3	80	700	9855	76,2	86557WWRSE0B3	86557WWRSD0B3	86557WWRSEMB3
LED 4000 K	3	80	700	10410	76,2	86557NWRSE0B3	86557NWRSD0B3	86557NWRSEMB3
LED 3000 K	3	80	700	9855	76,2	86557WWRAE0B3	86557WWRAD0B3	86557WWRAEMB3
LED 4000 K	3	80	700	10410	76,2	86557NWRAE0B3	86557NWRAD0B3	86557NWRAEMB3
LED 3000 K	4	80	700	13140	101,6	86557WW60E0B4	86557WW60D0B4	86557WW60EMB4
LED 4000 K	4	80	700	13880	101,6	86557NW60E0B4	86557NW60D0B4	86557NW60EMB4
LED 3000 K	4	80	700	13140	101,6	86557WWRSE0B4	86557WWRSD0B4	86557WWRSEMB4
LED 4000 K	4	80	700	13880	101,6	86557NWRSE0B4	86557NWRSD0B4	86557NWRSEMB4
LED 3000 K	4	80	700	13140	101,6	86557WWRAE0B4	86557WWRAD0B4	86557WWRAEMB4
LED 4000 K	4	80	700	13880	101,6	86557NWRAE0B4	86557NWRAD0B4	86557NWRAEMB4
LED 3000 K	5	80	700	16425	127,0	86557WW60E0B5	86557WW60D0B5	86557WW60EMB5
LED 4000 K	5	80	700	17350	127,0	86557NW60E0B5	86557NW60D0B5	86557NW60EMB5
LED 3000 K	5	80	700	16425	127,0	86557WWRSE0B5	86557WWRSD0B5	86557WWRSEMB5
LED 4000 K	5	80	700	17350	127,0	86557NWRSE0B5	86557NWRSD0B5	86557NWRSEMB5
LED 3000 K	5	80	700	16425	127,0	86557WWRAE0B5	86557WWRAD0B5	86557WWRAEMB5
LED 4000 K	5	80	700	17350	127,0	86557NWRAE0B5	86557NWRAD0B5	86557NWRAEMB5

Metalmek

/
APPARECCHI AD ELEVATO GRADO IP

HIGH IP DEGREE FITTINGS

TUBOLUCE

7512	226
7512 OP	228
7518	230
7518 OP	232

GREEN PANEL IP65

9991	234

ECO-P IP65

9965	236

ERMETICA

9550	238

OK INOX IP

4541 PAR90 DO	241
4536 PAR90 DO	241
4841 TS	243
4838 TS	243

OK IP

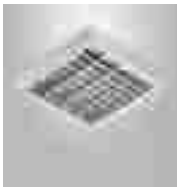

4521 PAR90 DO	245
4511 PAR90 DO	245
4839 TS	247
4812 TS	247

AZ61

6120	248
6100	250

AZ63

6165	252
6160	254

AZ5

5555	256

295-595 IP

3010 PAR90 DO	258
1131 TL	260
1134 MO	262
3020 PAR90 DO	264
1138 TS	266

320-620 IP

3610 PAR90 DO	268
1191 TL	270
1194 MO	272
3620 PAR90 DO	274

/
TUBOLUCE
7512

TIPI DI INSTALLAZIONE /
MOUNTINGS

Plafone (vedi accessori). / Surface mounted fitting
(see accessoires)

Sospensione (vedi accessori). / Suspended fitting
(see accessoires)

APPLICAZIONE /
APPLICATION

area di stoccaggio / storage area

area produttiva / production area

laboratorio / laboratory

locale pubblico / public hall

locale residenziale / residential hall

negozio / shop

NORMATIVE /
REGULATIONS

CEI EN 60598-1
CEI 34-21
CEI EN 60598-2-2
EN 62031
Sicurezza fotobiologica delle lampade e sistemi di lampade, CEI EN 62471; IEC/TR 62471-2.
Photobiological safety of lamps and lamp system
CEI EN 62471 IEC/TR 62471-2
Rischio esente – GR 0
Exempt risk – GR 0

DIRETTIVE /
DIRECTIVES

2006/95/CE
2004/108/CE

CORPO /
BODY

in policarbonato antiurto, autoestinguente V2, trasparente, prodotto per estrusione.
made of shockproof, self-extinguishing, transparent extruded polycarbonate.

EMISSIONE LUMINOSA /
LIGHT EMISSION

Diretta
Direct
Simmetrica
Symmetric

DISPOSITIVO OTTICO /
OPTICAL DEVICE

Diffusore in policarbonato trasparente.
Diffuser in transparent polycarbonate.

CABLAGGIO /
WIRING

classe I
class I
Alimentazione 220~240 V Ac 50-60 Hz
Feeding 220~240 V Ac 50-60 Hz
Pressacavo PG9
Equipped with PG9cable gland
Cavo di alimentazione, lunghezza cm 200, dotato di spina.
Feeding cable equipped with plug, length cm 200.

SU RICHIESTA /
VERSIONS ON REQUEST

(ove possibile)
(if possible)
alimentatore elettronico dimmerabile 1-10V.
dimmable electronic ballast 1-10V
alimentatore elettronico dimmerabile DALI.
DALI dimmable electronic ballast

ACCESSORI /
ACCESSORIES

7516: Fascette a molla in acciaio inox (set di 2 pezzi).
7516: Spring clip in stainless steel (2-piece set).
4417SP-2: Kit per sospensione (set di 2 pezzi) costituito da un dispositivo di regolazione micrometrica, un cavetto d'acciaio e un rosone in ottone cromato.
4417SP-2: Suspension kit (2-piece set) consisting of steel cable, micrometric regulation device and chromed brass cover.
7517-PG70: Estremità composta da Pressacavo PG 9 e ghierafilettata in alluminio anodizzato con guarnizione ingomma siliconica a protezione stagna del corpoapparecchio. Chiusura tramite chiave a brugola.
7517-PG70: End composed by PG9 cable gland and a threaded anodised aluminium ring, equipped with silicon rubber gasket, making the body watertight.Closure with an Allen key.
7517-70: Giunto per fila continua a chiusura stagna; chiusura tramite ghiera filettata.
7517-70: Joint straight lines watertight; locked by means of a threaded ring.
7516-70ANTIV: Fascette a molla in acciaio inox, bloccate da viti antivandaliche (set di 2 pezzi).
7516-70ANTIV: Spring clip in stainless steel, blocked by vandal-proof screws (2-piece set).

/ **TUBOLUCE** 7512

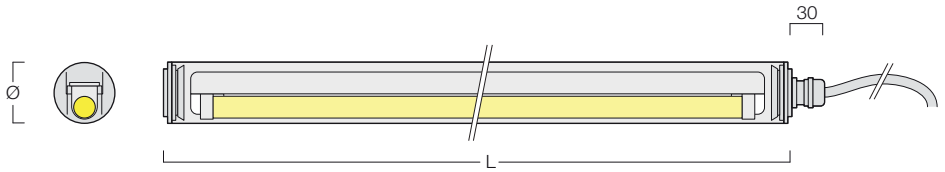

DATI DIMENSIONALI / DIMENSIONAL DATA

LAMP.	LINE	lm	W	mA	L	Ø	kg	m³
LED 3000 K	1	2660	16,4	350	662	70	0,70	0,004
LED 4000 K	1	2800	16,4	350	662	70	0,70	0,004
LED 3000 K	1	5320	32,8	350	1222	70	1,40	0,008
LED 4000 K	1	5600	32,8	350	1222	70	1,40	0,008
LED 3000 K	1	6660	41,0	350	1502	70	2,10	0,012
LED 4000 K	1	7000	41,0	350	1502	70	2,10	0,012
LED 3000 K	1	7980	49,2	350	1782	70	2,80	0,016
LED 4000 K	1	8400	49,2	350	1782	70	2,80	0,016
LED 3000 K	1	10640	65,6	350	2342	70	2,80	0,020
LED 4000 K	1	11200	65,6	350	2342	70	2,80	0,020

LAMP.	LINE	Ra	lm	W	mA	EL. COD	DIM. COD	EL. + EME COD
LED 3000 K	1	80	2660	16,4	350	**7512WWET-600**	**7512WWDT-600**	-
LED 4000 K	1	80	2800	16,4	350	**7512NWET-600**	**7512NWDT-600**	-
LED 3000 K	1	80	5320	32,8	350	**7512WWET-1200**	**7512WWDT-1200**	**7512WWETM-1200**
LED 4000 K	1	80	5600	32,8	350	**7512NWET-1200**	**7512NWDT-1200**	**7512NWETM-1200**
LED 3000 K	1	80	6660	41,0	350	**7512WWET-1500**	**7512WWDT-1500**	**7512WWETM-1500**
LED 4000 K	1	80	7000	41,0	350	**7512NWET-1500**	**7512NWDT-1500**	**7512NWETM-1500**
LED 3000 K	1	80	7980	49,2	350	**7512WWET-1800**	**7512WWDT-1800**	**7512WWETM-1800**
LED 4000 K	1	80	8400	49,2	350	**7512NWET-1800**	**7512NWDT-1800**	**7512NWETM-1800**
LED 3000 K	1	80	10640	65,6	350	**7512WWET-2342**	**7512WWDT-2342**	**7512WWETM-2342**
LED 4000 K	1	80	11200	65,6	350	**7512NWET-2342**	**7512NWDT-2342**	**7512NWETM-2342**

/
TUBOLUCE
7512 OP

TIPI DI INSTALLAZIONE /
MOUNTINGS

Plafone (vedi accessori). / Surface mounted fitting (see accessoires)

Sospensione (vedi accessori). / Suspended fitting (see accessoires)

APPLICAZIONE /
APPLICATION

area di stoccaggio / storage area

area produttiva / production area

laboratorio / laboratory

locale pubblico / public hall

locale residenziale / residential hall

negozio / shop

NORMATIVE /
REGULATIONS

CEI EN 60598-1
CEI 34-21
CEI EN 60598-2-2
EN 62031
Sicurezza fotobiologica delle lampade e sistemi di lampade, CEI EN 62471; IEC/TR 62471-2.
Photobiological safety of lamps and lamp system
CEI EN 62471 IEC/TR 62471-2
Rischio esente – GR 0
Exempt risk – GR 0

DIRETTIVE /
DIRECTIVES

2006/95/CE
2004/108/CE

CORPO /
BODY

in policarbonato antiurto, autoestinguente V2, opale, prodotto per estrusione.
made of shockproof, self-extinguishing, opal extruded polycarbonate.

EMISSIONE LUMINOSA /
LIGHT EMISSION

Diretta
Direct
Simmetrica
Symmetric

DISPOSITIVO OTTICO /
OPTICAL DEVICE

Diffusore in policarbonato opale.
Diffuser in opal polycarbonate.

CABLAGGIO /
WIRING

classe I
class I
Alimentazione 220~240 V Ac 50-60 Hz
Feeding 220~240 V Ac 50-60 Hz
Pressacavo PG9
Equipped with PG9cable gland
Cavo di alimentazione, lunghezza cm 200, dotato di spina.
Feeding cable equipped with plug, length cm 200.

SU RICHIESTA /
VERSIONS ON REQUEST

(ove possibile)
(if possible)
alimentatore elettronico dimmerabile 1-10V.
dimmable electronic ballast 1-10V
alimentatore elettronico dimmerabile DALI.
DALI dimmable electronic ballast

ACCESSORI /
ACCESSORIES

7516: Fascette a molla in acciaio inox (set di 2 pezzi).
7516: Spring clip in stainless steel (2-piece set).
4417SP-2: Kit per sospensione (set di 2 pezzi) costituito da un dispositivo di regolazione micrometrica, un cavetto d'acciaio e un rosone in ottone cromato.
4417SP-2: Suspension kit (2-piece set) consisting of steel cable, micrometric regulation device and chromed brass cover.
7517-PG70: Estremità composta da Pressacavo PG 9 e ghierafilettata in alluminio anodizzato con guarnizione ingomma siliconica a protezione stagna del corpoapparecchio. Chiusura tramite chiave a brugola.
7517-PG70: End composed by PG9 cable gland and a threaded anodised aluminium ring, equipped with silicon rubber gasket, making the body watertight.Closure with an Allen key.
7517-70: Giunto per fila continua a chiusura stagna; chiusura tramite ghiera filettata.
7517-70: Joint straight lines watertight; locked by means of a threaded ring.
7516-70ANTIV: Fascette a molla in acciaio inox, bloccate da viti antivandaliche (set di 2 pezzi).
7516-70ANTIV: Spring clip in stainless steel, blocked by vandal-proof screws (2-piece set).

/ **TUBOLUCE** 7512 OP

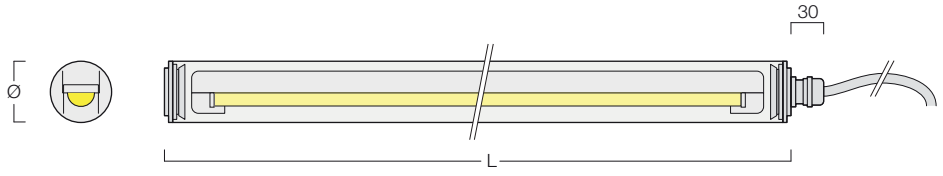

DATI DIMENSIONALI / DIMENSIONAL DATA

LAMP.	LINE	lm	W	mA	L	Ø	kg	m³
LED 3000 K	1	2660	16,4	350	662	70	0,70	0,004
LED 4000 K	1	2800	16,4	350	662	70	0,70	0,004
LED 3000 K	1	5320	32,8	350	1222	70	1,40	0,008
LED 4000 K	1	5600	32,8	350	1222	70	1,40	0,008
LED 3000 K	1	6660	41,0	350	1502	70	2,10	0,012
LED 4000 K	1	7000	41,0	350	1502	70	2,10	0,012
LED 3000 K	1	7980	49,2	350	1782	70	2,80	0,016
LED 4000 K	1	8400	49,2	350	1782	70	2,80	0,016
LED 3000 K	1	10640	65,6	350	2342	70	2,80	0,020
LED 4000 K	1	11200	65,6	350	2342	70	2,80	0,020

LAMP.	LINE	Ra	lm	W	mA	EL. COD	DIM. COD	EL. + EME COD
LED 3000 K	1	80	2660	16,4	350	7512WWETOP-600	7512WWDTOP-600	-
LED 4000 K	1	80	2800	16,4	350	7512NWETOP-600	7512NWDTOP-600	-
LED 3000 K	1	80	5320	32,8	350	7512WWETOP-1200	7512WWDTOP-1200	7512WWETMOP-1200
LED 4000 K	1	80	5600	32,8	350	7512NWETOP-1200	7512NWDTOP-1200	7512NWETMOP-1200
LED 3000 K	1	80	6660	41,0	350	7512WWETOP-1500	7512WWDTOP-1500	7512WWETMOP-1500
LED 4000 K	1	80	7000	41,0	350	7512NWETOP-1500	7512NWDTOP-1500	7512NWETMOP-1500
LED 3000 K	1	80	7980	49,2	350	7512WWETOP-1800	7512WWDTOP-1800	7512WWETMOP-1800
LED 4000 K	1	80	8400	49,2	350	7512NWETOP-1800	7512NWDTOP-1800	7512NWETMOP-1800
LED 3000 K	1	80	10640	65,6	350	7512WWETOP-2342	7512WWDTOP-2342	7512WWETMOP-2342
LED 4000 K	1	80	11200	65,6	350	7512NWETOP-2342	7512NWDTOP-2342	7512NWETMOP-2342

/
TUBOLUCE
7518

TIPI DI INSTALLAZIONE /
MOUNTINGS

Plafone (vedi accessori). /
Surface mounted fitting (see accessoires)

Sospensione (vedi accessori). /
Suspended fitting (see accessoires)

Possibilità di montaggio in fila continua. /
Presetting for continuous line mounting

APPLICAZIONE /
APPLICATION

area di stoccaggio / storage area

area produttiva / production area

laboratorio / laboratory

locale pubblico / public hall

locale residenziale / residential hall

negozio / shop

NORMATIVE /
REGULATIONS

CEI EN 60598-1
CEI 34-21

DIRETTIVE /
DIRECTIVES

89/336/CEE 73/23/CEE (e successive modifiche) B.T. 2006/95/CE
89/336/CEE 73/23/CEE (and subsequent modifications) B.T. 2006/95/CE

CORPO /
BODY

in policarbonato antiurto, autoestinguente V2, trasparente, prodotto per estrusione.
made of shockproof, self-extinguishing, transparent extruded polycarbonate.

EMISSIONE LUMINOSA /
LIGHT EMISSION

Diretta
Direct
Simmetrica
Symmetric

DISPOSITIVO OTTICO /
OPTICAL DEVICE

Diffusore in policarbonato trasparente.
Diffuser in transparent polycarbonate.

CABLAGGIO /
WIRING

Fluorescenza lineare, Classe I, cavetto rigido unipolare HT 90°C - IEC 227-3, con guaina in PVC, non propagante la fiamma. Morsetto: 2P+T. Alimentazione elettronica 230-240 V / 50-60 Hz. Rifasato in parallelo cos φ> 0,95.
Linear fluorescence, Class I, flame-resistant rigid unipolar PVC-sheathed HT cable 90°C - IEC 227-3. 2P+T terminal. Electronic feed 230-240 V / 50-60 Hz. power factor correction in parallel at cos φ > 0,95.

SU RICHIESTA /
VERSIONS ON REQUEST

Riflettore interno in alluminio (vedi accessori).
Internal reflector in aluminium (see accessoires)
alimentatore elettronico dimmerabile.
dimmable electronic ballast
alimentatore elettronico dimmerabile DALI.
DALI dimmable electronic ballast

ACCESSORI /
ACCESSORIES

7516: Fascette a molla in acciaio inox (set di 2 pezzi).
7516: Spring clip in stainless steel (2-piece set).
4417SP-2: Kit per sospensione (set di 2 pezzi) costituito da un dispositivo di regolazione micrometrica, un cavetto d'acciaio e un rosone in ottone cromato.
4417SP-2: Suspension kit (2-piece set) consisting of steel cable, micrometric regulation device and chromed brass cover.
7519-PG: Estremità composta da Pressacavo PG 9 e ghierafilettata in alluminio anodizzato con guarnizione ingomma siliconica a protezione stagna del corpoapparecchio. Chiusura tramite chiave a brugola.
7519-PG: End composed by PG9 cable gland and a threaded anodised aluminium ring, equipped with silicon rubber gasket, making the body watertight.Closure with an Allen key.
7517-50: Giunto per fila continua a chiusura stagna; chiusura tramite ghiera filettata.
7517-50: Joint straight lines watertight; locked by means of a threaded ring.
7516-50ANTIV: Fascette a molla in acciaio inox, bloccate da viti antivandaliche (set di 2 pezzi).
7516-50ANTIV: Spring clip in stainless steel, blocked by vandal-proof screws (2-piece set).

/ **TUBOLUCE** 7518

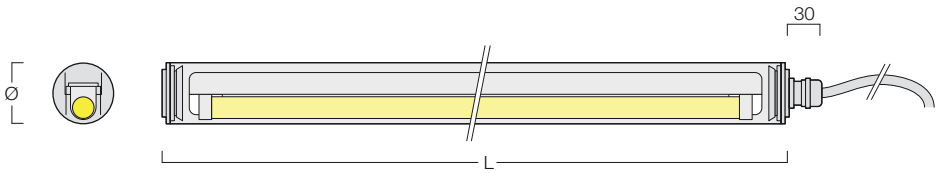

DATI DIMENSIONALI / DIMENSIONAL DATA

LAMP.	W	L	Ø	kg	m^3
T5	1x14	622	50	0,80	0,004
T5	1x28	1222	50	1,40	0,008
T5	1x54	1222	50	1,40	0,008
T5	1x35	1522	50	1,60	0,009

LAMP.	W	L	EL. COD	DIM. COD	EL. + EME COD
T5	1x14	622	-	-	-
T5	1x28	1222	**75181X28E10**	**75181X28D10**	**S.R.**
T5	1x54	1222	**75181X54E10**	**75181X54D10**	**S.R.**
T5	1x35	1522	**75181X35E10**	**75181X35D10**	**S.R.**

/
TUBOLUCE
7518 OP

TIPI DI INSTALLAZIONE /
MOUNTINGS

Plafone (vedi accessori). /
Surface mounted fitting (see accessoires)

Sospensione (vedi accessori). /
Suspended fitting (see accessoires)

Possibilità di montaggio in fila continua. /
Presetting for continuous line mounting

APPLICAZIONE /
APPLICATION

area di stoccaggio / storage area

area produttiva / production area

laboratorio / laboratory

locale pubblico / public hall

locale residenziale / residential hall

negozio / shop

NORMATIVE /
REGULATIONS

CEI EN 60598-1
CEI 34-21

DIRETTIVE /
DIRECTIVES

89/336/CEE 73/23/CEE (e successive modifiche) B.T. 2006/95/CE
89/336/CEE 73/23/CEE (and subsequent modifications) B.T. 2006/95/CE

CORPO /
BODY

in policarbonato antiurto, autoestinguente V2, opale, prodotto per estrusione.
made of shockproof, self-extinguishing, opal extruded polycarbonate.

EMISSIONE LUMINOSA /
LIGHT EMISSION

Diretta
Direct
Simmetrica
Symmetric

DISPOSITIVO OTTICO /
OPTICAL DEVICE

Diffusore in policarbonato opale.
Diffuser in opal polycarbonate.

CABLAGGIO /
WIRING

Fluorescenza lineare, Classe I, cavetto rigido unipolare HT 90°C - IEC 227-3, con guaina in PVC, non propagante la fiamma. Morsetto: 2P+T. Alimentazione elettronica 230-240 V / 50-60 Hz. Rifasato in parallelo cos φ> 0,95.
Linear fluorescence, Class I, flame-resistant rigid unipolar PVC-sheathed HT cable 90°C - IEC 227-3. 2P+T terminal. Electronic feed 230-240 V / 50-60 Hz. power factor correction in parallel at cos φ > 0,95.

SU RICHIESTA /
VERSIONS ON REQUEST

Riflettore interno in alluminio (vedi accessori).
Internal reflector in aluminium (see accessoires)
alimentatore elettronico dimmerabile.
dimmable electronic ballast
alimentatore elettronico dimmerabile DALI.
DALI dimmable electronic ballast

ACCESSORI /
ACCESSORIES

7516: Fascette a molla in acciaio inox (set di 2 pezzi).
7516: Spring clip in stainless steel (2-piece set).
4417SP-2: Kit per sospensione (set di 2 pezzi) costituito da un dispositivo di regolazione micrometrica, un cavetto d'acciaio e un rosone in ottone cromato.
4417SP-2: Suspension kit (2-piece set) consisting of steel cable, micrometric regulation device and chromed brass cover.
7519-PG: Estremità composta da Pressacavo PG 9 e ghierafilettata in alluminio anodizzato con guarnizione ingomma siliconica a protezione stagna del corpoapparecchio. Chiusura tramite chiave a brugola.
7519-PG: End composed by PG9 cable gland and a threaded anodised aluminium ring, equipped with silicon rubber gasket, making the body watertight.Closure with an Allen key.
7517-50: Giunto per fila continua a chiusura stagna; chiusura tramite ghiera filettata.
7517-50: Joint straight lines watertight; locked by means of a threaded ring.
7516-50ANTIV: Fascette a molla in acciaio inox, bloccate da viti antivandaliche (set di 2 pezzi).
7516-50ANTIV: Spring clip in stainless steel, blocked by vandal-proof screws (2-piece set).

/ **TUBOLUCE** 7518 OP

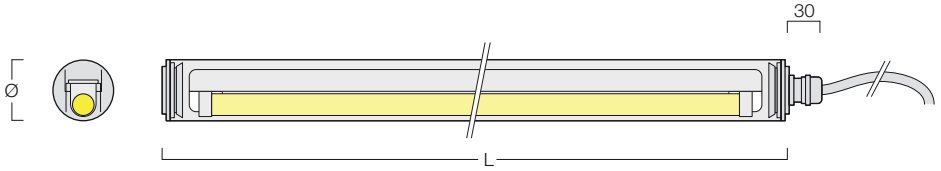

DATI DIMENSIONALI / DIMENSIONAL DATA

LAMP.	W	L	Ø	kg	m^3
T5	1x14	622	50	0,80	0,004
T5	1x28	1222	50	1,40	0,008
T5	1x54	1222	50	1,40	0,008
T5	1x35	1522	50	1,60	0,009

LAMP.	W	L	EL. COD	DIM. COD	EL. + EME COD
T5	1x14	622	-	-	-
T5	1x28	1222	**75181X28E10OP**	**75181X28D10OP**	**S.R.**
T5	1x54	1222	**75181X54E10OP**	**75181X54D10OP**	**S.R.**
T5	1x35	1522	**75181X35E10OP**	**75181X35D10OP**	**S.R.**

/
GREEN PANEL IP65
9991

TIPI DI INSTALLAZIONE /
MOUNTINGS

Incasso, in appoggio su controsoffitti a pannelli 600x600 mm con struttura in vista. / built-in fitting, lay-in 600x600 mm wide exposed bearing structure

APPLICAZIONE /
APPLICATION

area produttiva / production area
cucina / kitchen
laboratorio / laboratory
locale ospedaliero / hospital hall
sala operatoria / surgery
esposizione alimentari / food exposure

NORMATIVE /
REGULATIONS

CEI EN 60598-1
CEI 34-21
CEI EN 60598-2-2
EN 62031
Sicurezza fotobiologica delle lampade e sistemi di lampade, CEI EN 62471; IEC/TR 62471-2.
Photobiological safety of lamps and lamp system
CEI EN 62471 IEC/TR 62471-2
Rischio esente – GR 0
Exempt risk – GR 0
Idoneo per l'utilizzo in ambienti con videoterminali secondo la norma EN 12464-1.
Suitable for environments with visual display units according to the norm EN 12464-1.

DIRETTIVE /
DIRECTIVES

2006/95/CE
2004/108/CE

CORPO /
BODY

in estruso di alluminio, verniciato con polveri epossipoliestere SOLVENT FREE di colore bianco semilucido, termoindurenti a 180°C, con pretrattamento superficiale di fosfatazione.
in extruded aluminium, painted with SOLVENT-FREE, semi-bright white epoxy polyester powders, thermosetting at 180°C, after phosphate treatment.

EMISSIONE LUMINOSA /
LIGHT EMISSION

Diretta
Direct
Simmetrica
Symmetric

DISPOSITIVO OTTICO /
OPTICAL DEVICE

Diffusore in metacrilato opale.
Diffuser in opal methacrylate, thermoformed in one piece.
Schermo in vetro temperato trasparente extrachiaro.
Shield in transparent polycarbonate.

CABLAGGIO /
WIRING

classe III
class III
Alimentazione (LED driver remoto) 100~240 V / 50-60 Hz
Feeding (independent led driver) 100~240 V / 50-60 Hz

SU RICHIESTA /
VERSIONS ON REQUEST

(ove possibile)
(if possible)
alimentatore elettronico dimmerabile.
dimmable electronic ballast
alimentatore elettronico dimmerabile DALI.
DALI dimmable electronic ballast
complesso di emergenza 1h.
emergency unit 1h

/ **GREEN PANEL IP65** 9991

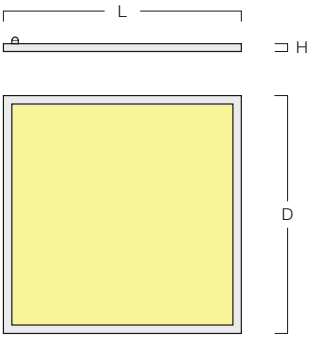

DATI DIMENSIONALI / DIMENSIONAL DATA

LAMP.	lm	W	D	L	H	kg	m^3
LED 3000 K	3984	39,0	595	595	17	7,50	0,010
LED 4000 K	4218	39,0	595	595	17	7,50	0,010

LAMP.	lm	W	EL. COD	DIM. COD	EL. + EME COD
LED 3000 K	3984	39,0	**9991N41BWWE**	**9991N41BWWE**	-
LED 4000 K	4218	39,0	**9991N41BNWE**	**9991N41BNWE**	-

/
ECO-P IP65
9965

TIPI DI INSTALLAZIONE /
MOUNTINGS

Incasso, in appoggio su controsoffitti a pannelli 600x600 mm con struttura in vista. / built-in fitting, lay-in 600x600 mm wide exposed bearing structure

APPLICAZIONE /
APPLICATION

area produttiva / production area

cucina / kitchen

laboratorio / laboratory

locale ospedaliero / hospital hall

sala operatoria / surgery

NORMATIVE /
REGULATIONS

CEI EN 60598-1
CEI 34-21
CEI EN 60598-2-2
EN 62031
Sicurezza fotobiologica delle lampade e sistemi di lampade, CEI EN 62471; IEC/TR 62471-2.
Photobiological safety of lamps and lamp system
CEI EN 62471 IEC/TR 62471-2
Rischio esente – GR 0
Exempt risk – GR 0
Idoneo per l'utilizzo in ambienti con videoterminali secondo la norma EN 12464-1.
Suitable for environments with visual display units according to the norm EN 12464-1.

DIRETTIVE /
DIRECTIVES

2006/95/CE
2004/108/CE

CORPO /
BODY

in estruso di alluminio, verniciato con polveri epossipoliestere SOLVENT FREE di colore bianco semilucido, termoindurenti a 180°C, con pretrattamento superficiale di fosfatazione.
in extruded aluminium, painted with SOLVENT-FREE, semi-bright white epoxy polyester powders, thermosetting at 180°C, after phosphate treatment.

EMISSIONE LUMINOSA /
LIGHT EMISSION

Diretta
Direct
Simmetrica
Symmetric

DISPOSITIVO OTTICO /
OPTICAL DEVICE

Diffusore in metacrilato opale.
Diffuser in opal methacrylate, thermoformed in one piece.
Schermo in vetro temperato trasparente extrachiaro.
Shield in transparent polycarbonate.

CABLAGGIO /
WIRING

classe III
class III
Alimentazione (LED driver remoto) 100~240 V / 50-60 Hz
Feeding (independent led driver) 100~240 V / 50-60 Hz

SU RICHIESTA /
VERSIONS ON REQUEST

(ove possibile)
(if possible)
alimentatore elettronico dimmerabile.
dimmable electronic ballast
alimentatore elettronico dimmerabile DALI.
DALI dimmable electronic ballast
complesso di emergenza 1h.
emergency unit 1h

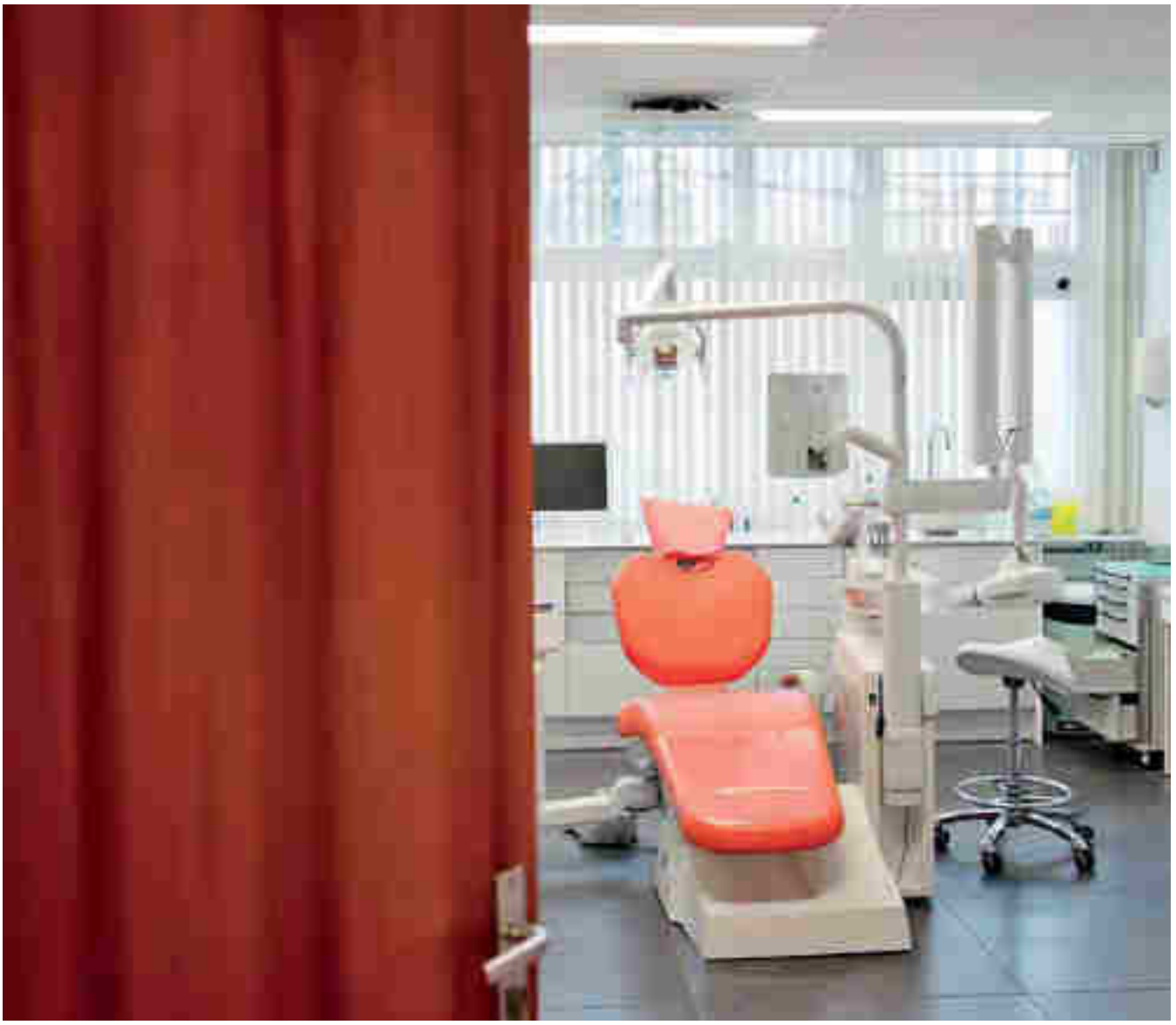

/ **ECO-P IP65** 9965

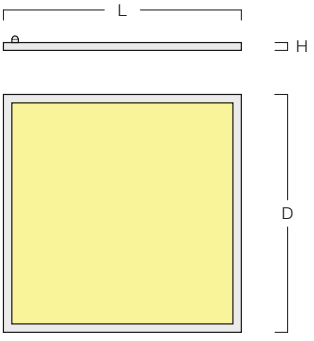

DATI DIMENSIONALI / DIMENSIONAL DATA

LAMP.	Ra	lm	W	mA	D	L	H	kg	m^3
LED 4000 K	80	4814	44,3	1050	595	595	17	7,50	0,010

LAMP.	Ra	lm	W	mA	EL. COD	DIM. COD	EL. + EME COD
LED 4000 K	80	4814	44,3	1050	**9965M35NWE**	**S.R.**	-

/
ERMETICA
9550

TIPI DI INSTALLAZIONE /
MOUNTINGS

Plafone / Surface mounted fitting

A parete / Wall luminaire

FACILE INSTALLAZIONE. Per l'installazione non occorre aprire l'apparecchio. / EASY INSTALLATION. To install the product, it is not necessary to open the fixture.

APPLICAZIONE /
APPLICATION

area di stoccaggio / storage area

locale residenziale / residential hall

CORPO /
BODY

in policarbonato bianco antiurto, autoestinguente V2.
made of shockproof, self-extinguishing, white polycarbonate.

EMISSIONE LUMINOSA /
LIGHT EMISSION

Diretta
Direct
Simmetrica
Symmetric

DISPOSITIVO OTTICO /
OPTICAL DEVICE

Diffusore in policarbonato opale.
Diffuser in opal polycarbonate.

CABLAGGIO /
WIRING

classe II
class II
Alimentazione 220~240 V Ac 50-60 Hz
Feeding 220~240 V Ac 50-60 Hz
Pressacavo PG7
Equipped with PG7 cable gland
Sportellino per il collegamento.
Flap for electrical connection.

SU RICHIESTA /
VERSIONS ON REQUEST

Sensore di luminosità e di presenza.
Daylight sensor and presence detector
Complesso di emergenza 1h (solo per solo per: ø350).
emergency unit 1h (only for item: ø350).

NORMATIVE /
REGULATIONS

CEI EN 60598-1
CEI 34-21
CEI EN 60598-2-2
EN 62031
Sicurezza fotobiologica delle lampade e sistemi di lampade, CEI EN 62471; IEC/TR 62471-2.
Photobiological safety of lamps and lamp system
CEI EN 62471 IEC/TR 62471-2
Rischio esente – GR 0
Exempt risk – GR 0

DIRETTIVE /
DIRECTIVES

2006/95/CE
2004/108/CE

/ **ERMETICA** 9550

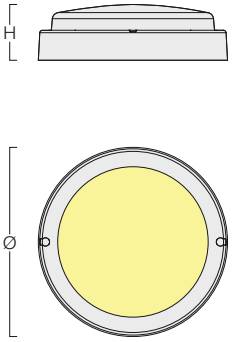

DATI DIMENSIONALI / DIMENSIONAL DATA

LAMP.	Ra	lm	W	Ø	H	kg	m^3
LED 3000 K	80	1800	20,0	280	71	0,80	0,006
LED 4000 K	80	1800	20,0	280	71	0,80	0,006
LED 3000 K	80	2200	24,0	350	81	1,10	0,010
LED 4000 K	80	2200	24,0	350	81	1,10	0,010

LAMP.	Ra	lm	W	Ø	H	EL. COD	DIM. COD	EL. + EME COD
LED 3000 K	80	1800	20,0	280	71	**9550WW20B-280**	-	-
LED 4000 K	80	1800	20,0	280	71	**9550NW20B-280**	-	-
LED 3000 K	80	2200	24,0	350	81	**9550WW24B-350**	-	**9550WW24BM-350**
LED 4000 K	80	2200	24,0	350	81	**9550NW24B-350**	-	**9550NW24BM-350**

/
OK INOX IP

TIPI DI INSTALLAZIONE /
MOUNTINGS

Plafone / Surface mounted fitting

APPLICAZIONE /
APPLICATION

area produttiva / production area
cucina / kitchen
laboratorio / laboratory
locale ospedaliero / hospital hall
sala operatoria / surgery

NORMATIVE /
REGULATIONS

CEI EN 60598-1
CEI 34-21
CEI EN 60598-2-2
EN 62031
Sicurezza fotobiologica delle lampade e sistemi di lampade, CEI EN 62471; IEC/TR 62471-2.
Photobiological safety of lamps and lamp system
CEI EN 62471 IEC/TR 62471-2
Rischio esente – GR 0
Exempt risk – GR 0
Idoneo per l'utilizzo in ambienti con videoterminali secondo la norma EN 12464-1.
Suitable for environments with visual display units according to the norm EN 12464-1.

DIRETTIVE /
DIRECTIVES

2006/95/CE
2004/108/CE

CORPO /
BODY

in acciaio inossidabile.
made of stainless steel.

EMISSIONE LUMINOSA /
LIGHT EMISSION

Diretta
Direct
Simmetrica
Symmetric

DISPOSITIVO OTTICO /
OPTICAL DEVICE

Ottica lamellare Darklight, a doppia parabolicità in alluminio satinato antiriflesso, antiridescente, con lamelle paraboliche chiuse superiormente, a bassa luminanza.
Louver Darklight, double pararabolic, with top-closed parabolic blades in mat, anodized, antiglare and anti-iridescent aluminium. Glare limitation.
Schermo in vetro temperato trasparente extrachiaro.
Shield in transparent polycarbonate.

CABLAGGIO /
WIRING

classe I
class I
Alimentazione 220~240 V Ac 50-60 Hz
Feeding 220~240 V Ac 50-60 Hz

SU RICHIESTA /
VERSIONS ON REQUEST

(ove possibile)
(if possible)
alimentatore elettronico dimmerabile.
dimmable electronic ballast
alimentatore elettronico dimmerabile DALI.
DALI dimmable electronic ballast
complesso di emergenza 1h.
emergency unit 1h

/ **OK INOX IP** 4541 PAR90 DO

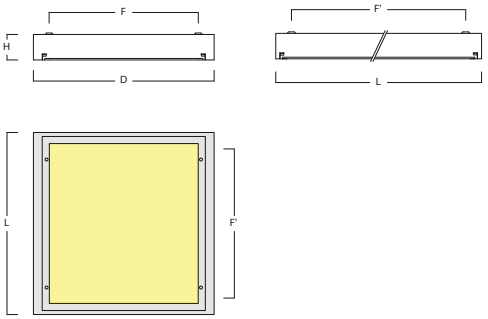

DATI DIMENSIONALI / DIMENSIONAL DATA

LAMP.	LINE	Ra	mA	lm	W	D	L	H	F	F'	kg	m³
LED 3000 K	2	80	350	5360	32,8	310	1170	96	200	1060	12,00	0,040
LED 4000 K	2	80	350	5600	32,8	310	1170	96	200	1060	12,00	0,040
LED 3000 K	4	80	350	5360	32,8	610	610	96	500	500	12,00	0,041
LED 4000 K	4	80	350	5600	32,8	610	610	96	500	500	12,00	0,041

LAMP.	LINE	Ra	mA	lm	W	EL. COD	DIM. COD	EL. + EME COD
LED 3000 K	2	80	350	5360	32,8	45413WW1200E0B2	45413WW1200D0B2	45413WW1200EMB2
LED 4000 K	2	80	350	5600	32,8	45413NW1200E0B2	45413NW1200D0B2	45413NW1200EMB2
LED 3000 K	4	80	350	5360	32,8	45413WW0600E0B4	45413WW0600D0B4	45413WW0600EMB4
LED 4000 K	4	80	350	5600	32,8	45413NW0600E0B4	45413NW0600D0B4	45413NW0600EMB4

/ **OK INOX IP** 4536 PAR90 DO

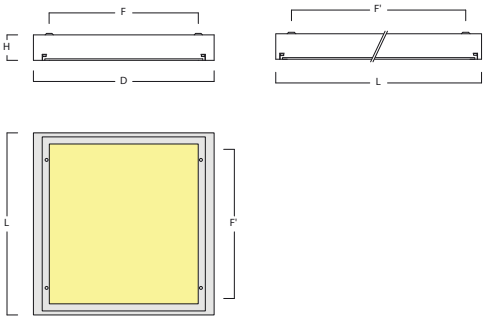

DATI DIMENSIONALI / DIMENSIONAL DATA

LAMP.	LINE	Ra	mA	lm	W	D	L	H	F	F'	kg	m³
LED 3000 K	2	80	350	5360	32,8	310	1170	96	200	1060	12,00	0,040
LED 4000 K	2	80	350	5600	32,8	310	1170	96	200	1060	12,00	0,040
LED 3000 K	4	80	350	5360	32,8	610	610	96	500	500	12,00	0,041
LED 4000 K	4	80	350	5600	32,8	610	610	96	500	500	12,00	0,041

LAMP.	LINE	Ra	mA	lm	W	EL. COD	DIM. COD	EL. + EME COD
LED 3000 K	2	80	350	5360	32,8	45363WW1200E0B2	45363WW1200D0B2	45363WW1200EMB2
LED 4000 K	2	80	350	5600	32,8	45363NW1200E0B2	45363NW1200D0B2	45363NW1200EMB2
LED 3000 K	4	80	350	5360	32,8	45363WW0600E0B4	45363WW0600D0B4	45363WW0600EMB4
LED 4000 K	4	80	350	5600	32,8	45363NW0600E0B4	45363NW0600D0B4	45363NW0600EMB4

/
OK INOX IP

TIPI DI INSTALLAZIONE /
MOUNTINGS

Plafone / Surface mounted fitting

APPLICAZIONE /
APPLICATION

area produttiva / production area
cucina / kitchen
laboratorio / laboratory
locale ospedaliero / hospital hall
sala operatoria / surgery

CORPO /
BODY

in acciaio inossidabile.
made of stainless steel.

EMISSIONE LUMINOSA /
LIGHT EMISSION

Diretta
Direct
Simmetrica
Symmetric

DISPOSITIVO OTTICO /
OPTICAL DEVICE

Diffusore in vetro temperato satinato.
Diffuser in satin tempered glass.

CABLAGGIO /
WIRING

classe I
class I
Alimentazione 220~240 V Ac 50-60 Hz
Feeding 220~240 V Ac 50-60 Hz

SU RICHIESTA /
VERSIONS ON REQUEST

(ove possibile)
(if possible)
alimentatore elettronico dimmerabile.
dimmable electronic ballast
alimentatore elettronico dimmerabile DALI.
DALI dimmable electronic ballast
complesso di emergenza 1h.
emergency unit 1h

NORMATIVE /
REGULATIONS

CEI EN 60598-1
CEI 34-21
CEI EN 60598-2-2
EN 62031
Sicurezza fotobiologica delle lampade e sistemi di lampade,
CEI EN 62471; IEC/TR 62471-2.
Photobiological safety of lamps and lamp system
CEI EN 62471 IEC/TR 62471-2
Rischio esente – GR 0
Exempt risk – GR 0

DIRETTIVE /
DIRECTIVES

2006/95/CE
2004/108/CE

/ **OK INOX IP** 4841 TS

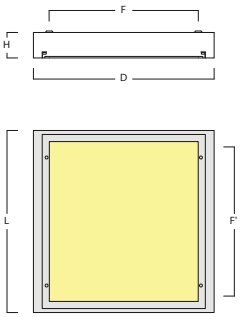

DATI DIMENSIONALI / DIMENSIONAL DATA

LAMP.	LINE	Ra	mA	lm	W	D	L	H	F	F′	kg	m³
LED 3000 K	2	80	350	5360	32,8	310	1170	96	200	1060	12,00	0,040
LED 4000 K	2	80	350	5600	32,8	310	1170	96	200	1060	12,00	0,040
LED 3000 K	4	80	350	5360	32,8	610	610	96	500	500	12,00	0,041
LED 4000 K	4	80	350	5600	32,8	610	610	96	500	500	12,00	0,041

LAMP.	LINE	Ra	mA	lm	W	EL. COD	DIM. COD	EL. + EME COD
LED 3000 K	2	80	350	5360	32,8	48413WW1200E0B2	48413WW1200D0B2	48413WW1200EMB2
LED 4000 K	2	80	350	5600	32,8	48413NW1200E0B2	48413NW1200D0B2	48413NW1200EMB2
LED 3000 K	4	80	350	5360	32,8	48413WW0600E0B4	48413WW0600D0B4	48413WW0600EMB4
LED 4000 K	4	80	350	5600	32,8	48413NW0600E0B4	48413NW0600D0B4	48413NW0600EMB4

/ **OK INOX IP** 4838 TS

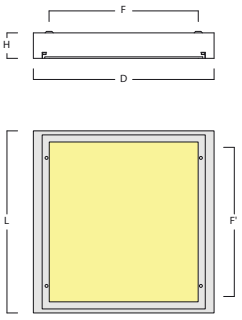

DATI DIMENSIONALI / DIMENSIONAL DATA

LAMP.	LINE	Ra	mA	lm	W	D	L	H	F	F′	kg	m³
LED 3000 K	2	80	350	5360	32,8	310	1170	96	200	1060	12,00	0,040
LED 4000 K	2	80	350	5600	32,8	310	1170	96	200	1060	12,00	0,040
LED 3000 K	4	80	350	5360	32,8	610	610	96	500	500	12,00	0,041
LED 4000 K	4	80	350	5600	32,8	610	610	96	500	500	12,00	0,041

LAMP.	LINE	Ra	mA	lm	W	EL. COD	DIM. COD	EL. + EME COD
LED 3000 K	2	80	350	5360	32,8	48363WW1200E0B2	48363WW1200D0B2	48363WW1200EMB2
LED 4000 K	2	80	350	5600	32,8	48363NW1200E0B2	48363NW1200D0B2	48363NW1200EMB2
LED 3000 K	4	80	350	5360	32,8	48363WW0600E0B4	48363WW0600D0B4	48363WW0600EMB4
LED 4000 K	4	80	350	5600	32,8	48363NW0600E0B4	48363NW0600D0B4	48363NW0600EMB4

/
OK IP

TIPI DI INSTALLAZIONE /
MOUNTINGS

Plafone / Surface mounted fitting

APPLICAZIONE /
APPLICATION

area produttiva / production area

cucina / kitchen

laboratorio / laboratory

locale ospedaliero / hospital hall

sala operatoria / surgery

NORMATIVE /
REGULATIONS

CEI EN 60598-1
CEI 34-21
CEI EN 60598-2-2
EN 62031
Sicurezza fotobiologica delle lampade e sistemi di lampade, CEI EN 62471; IEC/TR 62471-2.
Photobiological safety of lamps and lamp system CEI EN 62471 IEC/TR 62471-2
Rischio esente – GR 0
Exempt risk – GR 0
Idoneo per l'utilizzo in ambienti con videoterminali secondo la norma EN 12464-1.
Suitable for environments with visual display units according to the norm EN 12464-1.

DIRETTIVE /
DIRECTIVES

2006/95/CE
2004/108/CE

CORPO /
BODY

in lamiera d'acciaio, verniciato con polveri epossipoliestere SOLVENT FREE di colore bianco semilucido, termoindurenti a 180°C, con pretrattamento superficiale di fosfatazione.
in sheet steel, painted with SOLVENT-FREE, semi-bright white, epoxy polyester powders, thermosetting at 180°C, after phosphate treatment.

EMISSIONE LUMINOSA /
LIGHT EMISSION

Diretta
Direct
Simmetrica
Symmetric

DISPOSITIVO OTTICO /
OPTICAL DEVICE

Ottica lamellare Darklight, a doppia parabolicità in alluminio satinato antiriflesso, antiridescente, con lamelle paraboliche chiuse superiormente, a bassa luminanza.
Louver Darklight, double pararabolic, with top-closed parabolic blades in mat, anodized, antiglare and anti-iridescent aluminium. Glare limitation.
Schermo in vetro temperato trasparente extrachiaro.
Shield in transparent polycarbonate.

CABLAGGIO /
WIRING

classe I
class I
Alimentazione 220~240 V Ac 50-60 Hz
Feeding 220~240 V Ac 50-60 Hz

SU RICHIESTA /
VERSIONS ON REQUEST

(ove possibile)
(if possible)
alimentatore elettronico dimmerabile.
dimmable electronic ballast
alimentatore elettronico dimmerabile DALI.
DALI dimmable electronic ballast
complesso di emergenza 1h.
emergency unit 1h

/ **OK IP** 4521 PAR90 DO

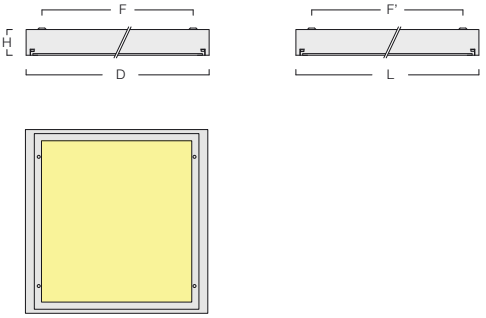

DATI DIMENSIONALI / DIMENSIONAL DATA

LAMP.	LINE	Ra	mA	lm	W	D	L	H	F	F′	kg	m³
LED 3000 K	2	80	350	5360	32,8	300	1200	96	200	1100	12,00	0,040
LED 4000 K	2	80	350	5600	32,8	300	1200	96	200	1100	12,00	0,040
LED 3000 K	4	80	350	5360	32,8	600	600	96	500	500	12,00	0,039
LED 4000 K	4	80	350	5600	32,8	600	600	96	500	500	12,00	0,039

LAMP.	LINE	Ra	mA	lm	W	EL. COD	DIM. COD	EL. + EME COD
LED 3000 K	2	80	350	5360	32,8	**45213WW1200E0B2**	**45213WW1200D0B2**	**45213WW1200EMB2**
LED 4000 K	2	80	350	5600	32,8	**45213NW1200E0B2**	**45213NW1200D0B2**	**45213WW1200EMB2**
LED 3000 K	4	80	350	5360	32,8	**45213WW0600E0B4**	**45213WW0600D0B4**	**45213WW0600EMB4**
LED 4000 K	4	80	350	5600	32,8	**45213NW0600E0B4**	**45213NW0600D0B4**	**45213NW0600EMB4**

/ **OK IP** 4511 PAR90 DO

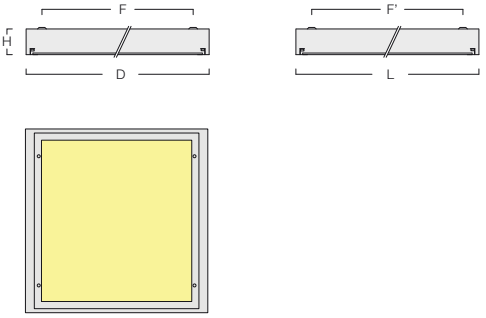

DATI DIMENSIONALI / DIMENSIONAL DATA

LAMP.	LINE	Ra	mA	lm	W	D	L	H	F	F′	kg	m³
LED 3000 K	2	80	350	5360	32,8	300	1200	96	200	1100	12,00	0,040
LED 4000 K	2	80	350	5600	32,8	300	1200	96	200	1100	12,00	0,040
LED 3000 K	4	80	350	5360	32,8	600	600	96	500	500	12,00	0,039
LED 4000 K	4	80	350	5600	32,8	600	600	96	500	500	12,00	0,039

LAMP.	LINE	Ra	mA	lm	W	EL. COD	DIM. COD	EL. + EME COD
LED 3000 K	2	80	350	5360	32,8	**45113WW1200E0B2**	**45113WW1200D0B2**	**45113WW1200EMB2**
LED 4000 K	2	80	350	5600	32,8	**45113NW1200E0B2**	**45113NW1200D0B2**	**45113NW1200EMB2**
LED 3000 K	4	80	350	5360	32,8	**45113WW0600E0B4**	**45113WW0600D0B4**	**45113WW0600EMB4**
LED 4000 K	4	80	350	5600	32,8	**45113NW0600E0B4**	**45113NW0600D0B4**	**45113NW0600EMB4**

/
OK IP

TIPI DI INSTALLAZIONE /
MOUNTINGS

Plafone / Surface mounted fitting

APPLICAZIONE /
APPLICATION

area produttiva / production area

cucina / kitchen

laboratorio / laboratory

locale ospedaliero / hospital hall

sala operatoria / surgery

CORPO /
BODY

in lamiera d'acciaio, verniciato con polveri epossipoliestere SOLVENT FREE di colore bianco semilucido, termoindurenti a 180°C, con pretrattamento superficiale di fosfatazione.
in sheet steel, painted with SOLVENT-FREE, semi-bright white, epoxy polyester powders, thermosetting at 180°C, after phosphate treatment.

EMISSIONE LUMINOSA /
LIGHT EMISSION

Diretta
Direct
Simmetrica
Symmetric

DISPOSITIVO OTTICO /
OPTICAL DEVICE

Diffusore in vetro temperato satinato.
Diffuser in satin tempered glass.

CABLAGGIO /
WIRING

classe I
class I
Alimentazione 220~240 V Ac 50-60 Hz
Feeding 220~240 V Ac 50-60 Hz

SU RICHIESTA /
VERSIONS ON REQUEST

(ove possibile)
(if possible)
alimentatore elettronico dimmerabile.
dimmable electronic ballast
alimentatore elettronico dimmerabile DALI.
DALI dimmable electronic ballast
complesso di emergenza 1h.
emergency unit 1h

NORMATIVE /
REGULATIONS

CEI EN 60598-1
CEI 34-21
CEI EN 60598-2-2
EN 62031
Sicurezza fotobiologica delle lampade e sistemi di lampade, CEI EN 62471; IEC/TR 62471-2.
Photobiological safety of lamps and lamp system
CEI EN 62471 IEC/TR 62471-2
Rischio esente – GR 0
Exempt risk – GR 0

DIRETTIVE /
DIRECTIVES

2006/95/CE
2004/108/CE

/ **OK IP** 4839 TS

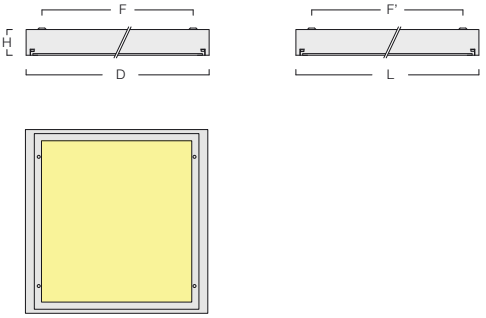

DATI DIMENSIONALI / DIMENSIONAL DATA

LAMP.	LINE	Ra	mA	lm	W	D	L	H	F	F′	kg	m³
LED 3000 K	2	80	350	5360	32,8	300	1200	96	200	1100	12,00	0,040
LED 4000 K	2	80	350	5600	32,8	300	1200	96	200	1100	12,00	0,040
LED 3000 K	4	80	350	5360	32,8	600	600	96	500	500	12,00	0,039
LED 4000 K	4	80	350	5600	32,8	600	600	96	500	500	12,00	0,039

LAMP.	LINE	Ra	mA	lm	W	EL. COD	DIM. COD	EL. + EME COD
LED 3000 K	2	80	350	5360	32,8	48393WW1200E0B2	48393WW1200D0B2	48393WW1200EMB2
LED 4000 K	2	80	350	5600	32,8	48393NW1200E0B2	48393NW0600D0B4	48393NW0600EMB4
LED 3000 K	4	80	350	5360	32,8	48393WW0600E0B4	48393WW0600D0B4	48393WW0600EMB4
LED 4000 K	4	80	350	5600	32,8	48393NW0600E0B4	48393NW0600D0B4	48393NW0600EMB4

/ **OK IP** 4812 TS

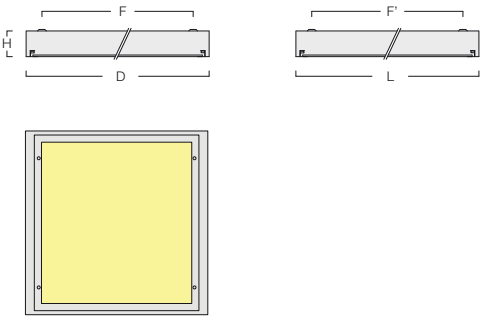

DATI DIMENSIONALI / DIMENSIONAL DATA

LAMP.	LINE	Ra	mA	lm	W	D	L	H	F	F′	kg	m³
LED 3000 K	2	80	350	5360	32,8	300	1200	96	200	1100	12,00	0,040
LED 4000 K	2	80	350	5600	32,8	300	1200	96	200	1100	12,00	0,040
LED 3000 K	4	80	350	5360	32,8	600	600	96	500	500	12,00	0,039
LED 4000 K	4	80	350	5600	32,8	600	600	96	500	500	12,00	0,039

LAMP.	LINE	Ra	mA	lm	W	EL. COD	DIM. COD	EL. + EME COD
LED 3000 K	2	80	350	5360	32,8	48123WW1200E0B2	48123WW1200D0B2	48123WW1200EMB2
LED 4000 K	2	80	350	5600	32,8	48123NW1200E0B2	48123NW1200D0B2	48123NW1200EMB2
LED 3000 K	4	80	350	5360	32,8	48123WW0600E0B4	48123WW0600D0B4	48123WW0600EMB4
LED 4000 K	4	80	350	5600	32,8	48123NW0600E0B4	48123NW0600D0B4	48123NW0600EMB4

/
AZ61
6120

TIPI DI INSTALLAZIONE /
MOUNTINGS

Sospensione / Suspended fitting

Plafone / Surface mounted fitting

APPLICAZIONE /
APPLICATION

area di stoccaggio / storage area

area produttiva / production area

corridoio pubblico / public corridor

Impianti di produzione / manufacturing centre

NORMATIVE /
REGULATIONS

CEI EN 60598-1
CEI 34-21
CEI EN 60598-2-2
EN 62031
Sicurezza fotobiologica delle lampade e sistemi di lampade, CEI EN 62471; IEC/TR 62471-2.
Photobiological safety of lamps and lamp system
CEI EN 62471 IEC/TR 62471-2
Rischio esente – GR 0
Exempt risk – GR 0

DIRETTIVE /
DIRECTIVES

2006/95/CE
2004/108/CE

CORPO /
BODY

in policarbonato antiurto, autoestinguente V2, stampato ad iniezione.
made of shockproof, V2 self-extinguishing, injection-moulded polycarbonate.

EMISSIONE LUMINOSA /
LIGHT EMISSION

Diretta
Direct
Simmetrica
Symmetric

DISPOSITIVO OTTICO /
OPTICAL DEVICE

Diffusore in policarbonato autoestinguente V2, stabilizzato agli UV, stampato ad iniezione.
Diffuser in V2 self-extinguishing, UV stabilized, injection-moulded polycarbonate.

CABLAGGIO /
WIRING

classe I
class I
Alimentazione 220~240 V Ac 50-60 Hz
Feeding 220~240 V Ac 50-60 Hz
Temperatura di esercizio driver: da -15°C a +50°C
Driver operating temperature: from -15°C to +50°C
Pressacavo PG13,5
Equipped with PG13,5cable gland

SU RICHIESTA /
VERSIONS ON REQUEST

(ove possibile)
(if possible)
alimentatore elettronico dimmerabile PUSH.
dimmable electronic ballast PUSH
alimentatore elettronico dimmerabile 1-10V.
dimmable electronic ballast 1-10V
alimentatore elettronico dimmerabile DALI.
DALI dimmable electronic ballast
complesso di emergenza, solo per: - (Lines 2x) 45,0W (D136 L1270 H90) - (Lines 2x) 56,6W (D136 L1570 H90)
emergency unit, only for items: - (Lines 2x) 45,0W (D136 L1270 H90) - (Lines 2x) 56,6W (D136 L1570 H90)

ACCESSORI /
ACCESSORIES

KIT-STAFAZ: Staffe per fissaggio a parete.
KIT-STAFAZ: Wall brackets.
4436-236C: Gabbia in tondino d'acciaio.
4436-236C: Cage in steel rods.

/ **AZ61** 6120

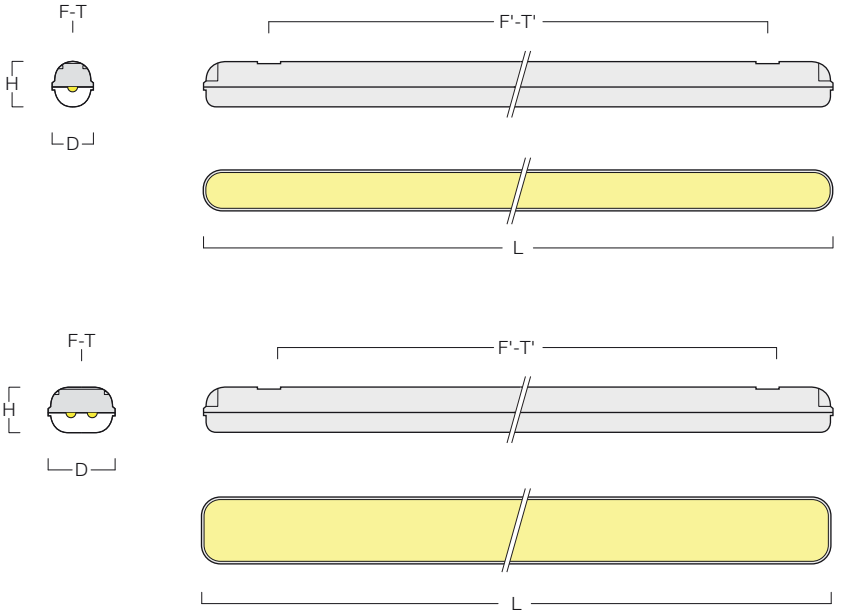

DATI DIMENSIONALI / DIMENSIONAL DATA

LAMP.	Ra	mA	lm	W	D	L	H	F	F'	T	T'	kg	m³
LED 4000 K	80	500	3552	22,5	136	660	90	C	350	C	350	1,65	0,010
LED 4000 K	80	500	3552	22,5	86	1270	90	C	900	C	900	1,75	0,012
LED 4000 K	80	1050	7103	45,0	136	1270	90	C	900	C	900	2,05	0,019
LED 4000 K	80	700	4918	28,3	86	1570	90	C	1200	C	1200	2,25	0,015
LED 4000 K	80	1400	9835	56,6	136	1570	90	C	1200	C	1200	2,55	0,023

LAMP.	Ra	mA	lm	W	EL. COD	DIM. COD	EL. + EME COD
LED 4000 K	80	500	3552	22,5	**6120NW25W-2**	**6120NW25WD-2**	**6120NW25W-2M**
LED 4000 K	80	500	3552	22,5	**6120NW25W-1**	**6120NW25WD-1**	**6120NW25W-1M**
LED 4000 K	80	1050	7103	45,0	**6120NW52W-2**	**6120NW52WD-2**	**6120NW52W-2M**
LED 4000 K	80	700	4918	28,3	**6120NW30W-1**	**6120NW30WD-1**	**6120NW30W-1M**
LED 4000 K	80	1400	9835	56,6	**6120NW65W-2**	**6120NW65WD-2**	**6120NW65W-2M**

/
AZ61
6100

TIPI DI INSTALLAZIONE /
MOUNTINGS

Sospensione / Suspended fitting

Plafone / Surface mounted fitting

APPLICAZIONE /
APPLICATION

area di stoccaggio / storage area

area produttiva / production area

corridoio pubblico / public corridor

Impianti di produzione / manufacturing centre

NORMATIVE /
REGULATIONS

CEI EN 60598-1
CEI 34-21

DIRETTIVE /
DIRECTIVES

89/336/CEE 73/23/CEE (e successive modifiche) B.T. 2006/95/CE
89/336/CEE 73/23/CEE (and subsequent modifications) B.T. 2006/95/CE

CORPO /
BODY

in policarbonato antiurto, autoestinguente V2, stampato ad iniezione.
made of shockproof, V2 self-extinguishing, injection-moulded polycarbonate.

EMISSIONE LUMINOSA /
LIGHT EMISSION

Diretta
Direct
Simmetrica
Symmetric

DISPOSITIVO OTTICO /
OPTICAL DEVICE

Diffusore in policarbonato autoestinguente V2, stabilizzato agli UV, stampato ad iniezione.
Diffuser in V2 self-extinguishing, UV stabilized, injection-moulded polycarbonate.

CABLAGGIO /
WIRING

classe I
class I
Fluorescenza lineare, Classe I, cavetto rigido unipolare HT 90°C - IEC 227-3, con guaina in PVC, non propagante la fiamma. Morsetto: 2P+T. Alimentazione elettronica 230-240 V / 50-60 Hz. Rifasato in parallelo cos φ> 0,95.
Linear fluorescence, Class I, flame-resistant rigid unipolar PVC-sheathed HT cable 90°C - IEC 227-3. 2P+T terminal. Electronic feed 230-240 V / 50-60 Hz. power factor correction in parallel at cos φ > 0,95.

SU RICHIESTA /
VERSIONS ON REQUEST

(ove possibile)
(if possible)
alimentatore elettronico dimmerabile.
dimmable electronic ballast
alimentatore elettronico dimmerabile DALI.
DALI dimmable electronic ballast
complesso di emergenza 1h.
emergency unit 1h
morsetto con fusibile.
fused terminal block

ACCESSORI /
ACCESSORIES

KIT-STAFAZ: Staffe per fissaggio a parete.
KIT-STAFAZ: Wall brackets.
4436-236C: Gabbia in tondino d'acciaio.
4436-236C: Cage in steel rods.
Ganci di chiusura in acciaio inox.
Inox locking hooks.

/ **AZ61** 6100

IK IK08 | FILO INC. 850°

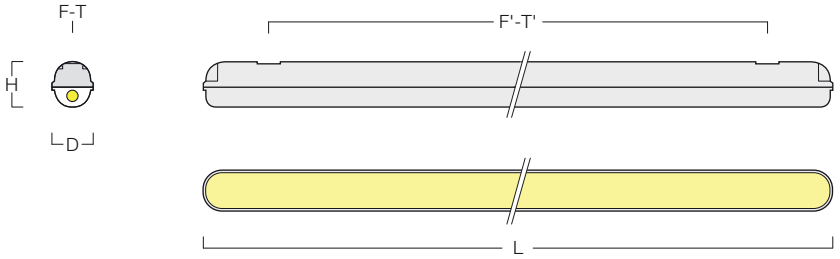

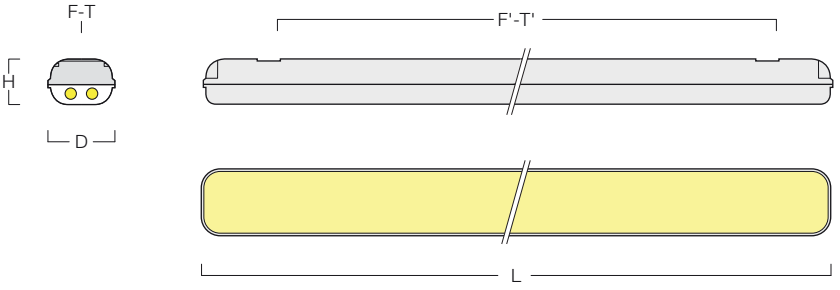

DATI DIMENSIONALI / DIMENSIONAL DATA

LAMP.	W	D	L	H	F	F'	T	T'	kg	m³
T8	1x18	86	660	90	C	350	C	350	1,35	0,006
T8	1x36	86	1270	90	C	900	C	900	1,75	0,012
T8	1x58	86	1570	90	C	1200	C	1200	2,25	0,015
T8	2x18	136	660	90	C	350	C	350	1,65	0,010
T8	2x36	136	1270	90	C	900	C	900	2,05	0,019
T8	2x58	136	1570	90	C	1200	C	1200	2,55	0,023

LAMP.	W	EL. COD	DIM. COD	EL. + EME COD
T8	1x18	**6100AZ61118E20**	-	-
T8	1x36	**6100AZ61136E20**	**6100AZ61136D20**	**6100AZ61136E20M**
T8	1x58	**6100AZ61158E20**	**6100AZ61158D10**	**6100AZ61158E20M**
T8	2x18	**6100AZ61218E20**	-	**6100AZ61218E20M**
T8	2x36	**6100AZ61236E20**	**6100AZ61236D10**	**6100AZ61236E20M**
T8	2x58	**6100AZ61258E20**	**6100AZ61258D10**	**6100AZ61258E20M**

/
AZ63
6165

TIPI DI INSTALLAZIONE /
MOUNTINGS

Sospensione / Suspended fitting

Plafone / Surface mounted fitting

APPLICAZIONE /
APPLICATION

area di stoccaggio / storage area

area produttiva / production area

corridoio pubblico / public corridor

Impianti di produzione / manufacturing centre

NORMATIVE /
REGULATIONS

CEI EN 60598-1
CEI 34-21
CEI EN 60598-2-2
EN 62031
Sicurezza fotobiologica delle lampade e sistemi di lampade,
CEI EN 62471; IEC/TR 62471-2.
Photobiological safety of lamps and lamp system
CEI EN 62471 IEC/TR 62471-2
Rischio esente – GR 0
Exempt risk – GR 0

DIRETTIVE /
DIRECTIVES

2006/95/CE
2004/108/CE

CORPO /
BODY

in estruso di alluminio, verniciato con polveri epossipoliestere SOLVENT FREE di colore grigio metallizzato RAL 9006, termoindurenti a 180°C, con pretrattamento superficiale di fosfatazione.
in extruded aluminium, painted with SOLVENT-FREE, RAL 9006 metallised grey epoxy polyester powders, thermosetting at 180°C, after phosphate treatment.

EMISSIONE LUMINOSA /
LIGHT EMISSION

Diretta
Direct
Simmetrica
Symmetric

DISPOSITIVO OTTICO /
OPTICAL DEVICE

Schermo in vetro temperato trasparente.
Shield in transparent toughened glass.

CABLAGGIO /
WIRING

classe I
class I
Alimentazione 220~240 V Ac 50-60 Hz
Feeding 220~240 V Ac 50-60 Hz
Pressacavo PG9
Equipped with PG9cable gland

SU RICHIESTA /
VERSIONS ON REQUEST

(ove possibile)
(if possible)
alimentatore elettronico dimmerabile.
dimmable electronic ballast
alimentatore elettronico dimmerabile DALI.
DALI dimmable electronic ballast
complesso di emergenza 1h.
emergency unit 1h

/ **AZ63** 6165

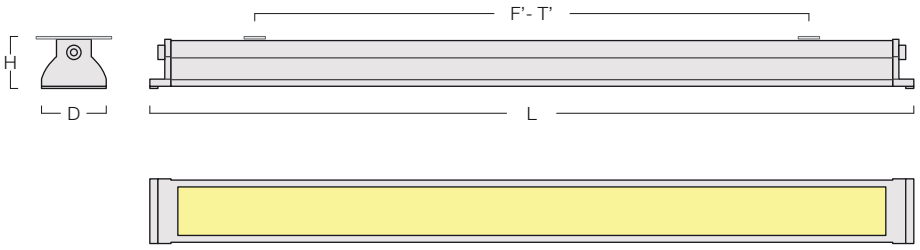

DATI DIMENSIONALI / DIMENSIONAL DATA

LAMP.	Ra	mA	lm	W	D	L	H	F	F'	T	T'	kg	m³
LED 3000 K	80	350	5320	32,8	106	1230	90	102	800	102	800	4,00	0,014
LED 4000 K	80	350	5600	32,8	106	1230	90	102	800	102	800	4,00	0,014
LED 3000 K	80	500	9180	60,7	106	1530	90	102	800	102	800	5,00	0,018
LED 4000 K	80	500	9650	60,7	106	1530	90	102	800	102	800	5,00	0,018

LAMP.	Ra	mA	lm	W	EL. COD	DIM. COD	EL. + EME COD
LED 3000 K	80	350	5320	32,8	6165WW42L33	6165WW42L33D	-
LED 4000 K	80	350	5600	32,8	6165NW42L33	6165NW42L33D	-
LED 3000 K	80	500	9180	60,7	6165WW100L77	6165WW100L77D	-
LED 4000 K	80	500	9650	60,7	6165NW100L77	6165NW100L77D	-

/
AZ63
6160

TIPI DI INSTALLAZIONE /
MOUNTINGS

Sospensione / Suspended fitting

Plafone / Surface mounted fitting

APPLICAZIONE /
APPLICATION

area di stoccaggio / storage area

area produttiva / production area

corridoio pubblico / public corridor

Impianti di produzione / manufacturing centre

CORPO /
BODY

in estruso di alluminio, verniciato con polveri epossipoliestere SOLVENT FREE di colore grigio metallizzato RAL 9006, termoindurenti a 180°C, con pretrattamento superficiale di fosfatazione.
in extruded aluminium, painted with SOLVENT-FREE, RAL 9006 metallised grey epoxy polyester powders, thermosetting at 180°C, after phosphate treatment.

EMISSIONE LUMINOSA /
LIGHT EMISSION

Diretta
Direct
Simmetrica
Symmetric

DISPOSITIVO OTTICO /
OPTICAL DEVICE

Schermo in vetro temperato trasparente.
Shield in transparent toughened glass.

CABLAGGIO /
WIRING

classe I
class I
Alimentazione 220~240 V Ac 50-60 Hz
Feeding 220~240 V Ac 50-60 Hz
Fluorescenza lineare, Classe I, cavetto rigido unipolare HT 90°C - IEC 227-3, con guaina in PVC, non propagante la fiamma. Morsetto: 2P+T. Alimentazione elettronica 230-240 V / 50-60 Hz. Rifasato in parallelo cos φ> 0,95.
Linear fluorescence, Class I, flame-resistant rigid unipolar PVC-sheathed HT cable 90°C - IEC 227-3. 2P+T terminal. Electronic feed 230-240 V / 50-60 Hz. power factor correction in parallel at cos φ > 0,95.

SU RICHIESTA /
VERSIONS ON REQUEST

(ove possibile)
(if possible)
alimentatore elettronico dimmerabile.
dimmable electronic ballast
alimentatore elettronico dimmerabile DALI.
DALI dimmable electronic ballast
complesso di emergenza 1h.
emergency unit 1h

NORMATIVE /
REGULATIONS

CEI EN 60598-1
CEI 34-21

DIRETTIVE /
DIRECTIVES

89/336/CEE 73/23/CEE (e successive modifiche) B.T. 2006/95/CE
89/336/CEE 73/23/CEE (and subsequent modifications) B.T. 2006/95/CE

/ **AZ63** 6160

IK IK09 | FILO INC. 850°

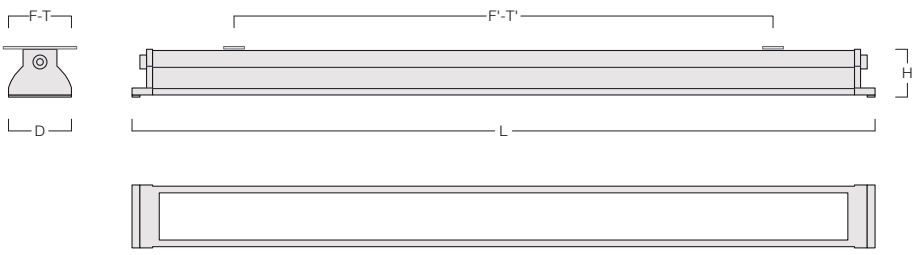

DATI DIMENSIONALI / DIMENSIONAL DATA

LAMP.	W	D	L	H	F	F'	T	T'	kg	m^3
T5	1x28	60	610	75	C	400	C	470	4,00	0,013
T5	1x35	60	1210	75	C	680	C	860	4,50	0,015
T5	1x49	60	1210	75	C	680	C	860	4,50	0,015
T5	1x54	60	1510	75	C	980	C	1160	4,00	0,013
T5	1x80	60	1510	75	C	980	C	1160	4,50	0,015
T5	2x28	60	610	75	C	400	C	470	4,20	0,013
T5	2x35	60	1210	75	C	680	C	860	4,70	0,015
T5	2x49	60	1210	75	C	680	C	860	4,70	0,015
T5	2x54	60	1510	75	C	980	C	1160	4,20	0,013

LAMP.	W	EL. COD	DIM. COD	EL. + EME COD
T5	1x28	**6160AZ63128E20**	**S.R.**	**S.R.**
T5	1x35	**6160AZ63135E20**	**S.R.**	**S.R.**
T5	1x49	**6160AZ63149E10**	**S.R.**	**6160AZ63149E10M**
T5	1x54	**6160AZ63154E20**	**S.R.**	**S.R.**
T5	1x80	**6160AZ63180E20**	**S.R.**	**S.R.**
T5	2x28	**6160AZ63228E20**	**S.R.**	**6160AZ63228E20M**
T5	2x35	**6160AZ63235E20**	**S.R.**	**6160AZ63235E20M**
T5	2x49	**6160AZ63249E20**	**S.R.**	**6160AZ63249E20M**
T5	2x54	**6160AZ63254E20**	**S.R.**	**6160AZ63254E20M**

/
AZ5
5555

TIPI DI INSTALLAZIONE /
MOUNTINGS

Sospensione / Suspended fitting

Plafone / Surface mounted fitting

APPLICAZIONE /
APPLICATION

area di stoccaggio / storage area

area produttiva / production area

corridoio pubblico / public corridor

Impianti di produzione / manufacturing centre

Supermercati / Supermarket

NORMATIVE /
REGULATIONS

CEI EN 60598-1
CEI 34-21

DIRETTIVE /
DIRECTIVES

89/336/CEE 73/23/CEE (e successive modifiche) B.T. 2006/95/CE
89/336/CEE 73/23/CEE (and subsequent modifications) B.T. 2006/95/CE

CORPO /
BODY

in policarbonato antiurto, autoestinguente V2, stampato ad iniezione.
made of shockproof, V2 self-extinguishing, injection-moulded polycarbonate.

EMISSIONE LUMINOSA /
LIGHT EMISSION

Diretta
Direct
Simmetrica
Symmetric

DISPOSITIVO OTTICO /
OPTICAL DEVICE

Diffusore in policarbonato autoestinguente V2, stabilizzato agli UV, stampato ad iniezione.
Diffuser in V2 self-extinguishing, UV stabilized, injection-moulded polycarbonate.

CABLAGGIO /
WIRING

classe I
class I
Fluorescenza lineare, Classe I, cavetto rigido unipolare HT 90°C - IEC 227-3, con guaina in PVC, non propagante la fiamma. Morsetto: 2P+T. Alimentazione elettronica 230-240 V / 50-60 Hz. Rifasato in parallelo cos φ> 0,95.
Linear fluorescence, Class I, flame-resistant rigid unipolar PVC-sheathed HT cable 90°C - IEC 227-3. 2P+T terminal. Electronic feed 230-240 V / 50-60 Hz. power factor correction in parallel at cos φ > 0,95.

SU RICHIESTA /
VERSIONS ON REQUEST

(ove possibile)
(if possible)
alimentatore elettronico dimmerabile.
dimmable electronic ballast
alimentatore elettronico dimmerabile DALI.
DALI dimmable electronic ballast
complesso di emergenza 1h.
emergency unit 1h
morsetto con fusibile.
fused terminal block

ACCESSORI /
ACCESSORIES

STAFFE PARETE AZ5 / AZ61 Staffe per fissaggio a parete.
STAFFE PARETE AZ5 / AZ61 Wall brackets.
GABBIA AZ5 / AZ61 Gabbia in tondino d'acciaio.
GABBIA AZ5 / AZ61 Cage in steel rods.
Ganci di chiusura in acciaio inox.
Inox locking hooks.

/ **AZ5** *5555*

IK IK08 | FILO INC. 850° | IP 65

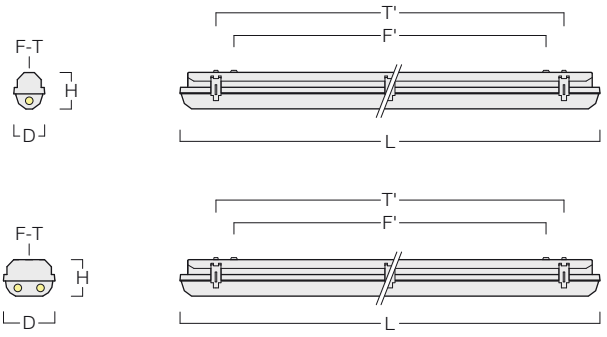

DATI DIMENSIONALI / DIMENSIONAL DATA

LAMP.	W	D	L	H	F	F'	T	T'	kg	m^3
T5	1X14	60	610	75	C	400	C	470	1,05	0,003
T5	1X28	60	610	75	C	400	C	470	1,35	0,009
T5	1X35	60	1210	75	C	680	C	860	1,65	0,013
T5	1X49	60	1510	75	C	980	C	1160	1,65	0,013
T5	1X54	60	1210	75	C	680	C	860	1,35	0,009
T5	2X14	100	610	75	C	400	C	470	1,35	0,009
T5	2X28	100	1210	75	C	680	C	860	1,65	0,013
T5	2X35	100	1510	75	C	980	C	1160	2,05	0,020
T5	2X49	100	1510	75	C	980	C	1160	2,05	0,020
T5	2X54	100	1210	75	C	680	C	860	1,65	0,013

LAMP.	W	EL. COD	DIM. COD	EL. + EME COD
T5	1X14	**5555AZ5114E10**	**S.R.**	**5555AZ5114E10M**
T5	1X28	**5555AZ5128E10**	**S.R.**	**5555AZ5128E10M**
T5	1X35	**5555AZ5135E20**	**S.R.**	**5555AZ5135E20M**
T5	1X49	**5555AZ5149E10**	**5555AZ5149D10**	**5555AZ5149E10M**
T5	1X54	**5555AZ5154E10**	**5555AZ5154D10**	**5555AZ5154E20M**
T5	2X14	**5555AZ5214E10**	**5555AZ5214D10**	-
T5	2X28	**5555AZ5228E20**	**5555AZ5228D10**	**5555AZ5228E20M**
T5	2X35	**5555AZ5235E20**	**5555AZ5235D10**	**5555AZ5235E20M**
T5	2X49	**5555AZ5249E10**	**S.R.**	**5555AZ5249E10M**
T5	2X54	**5555AZ5254E10**	**5555AZ5254D10**	**5555AZ5254E10M**

/
295-595 IP
3010 PAR90 DO

TIPI DI INSTALLAZIONE /
MOUNTINGS

Incasso, in appoggio su controsoffitti a pannelli 600x600 mm con struttura in vista. / built-in fitting, lay-in 600x600 mm wide exposed bearing structure

APPLICAZIONE /
APPLICATION

area produttiva / production area

cucina / kitchen

laboratorio / laboratory

locale ospedaliero / hospital hall

sala operatoria / surgery

NORMATIVE /
REGULATIONS

CEI EN 60598-1
CEI 34-21
CEI EN 60598-2-2
EN 62031
Sicurezza fotobiologica delle lampade e sistemi di lampade, CEI EN 62471; IEC/TR 62471-2.
Photobiological safety of lamps and lamp system
CEI EN 62471 IEC/TR 62471-2
Rischio esente – GR 0
Exempt risk – GR 0
Idoneo per l'utilizzo in ambienti con videoterminali secondo la norma EN 12464-1.
Suitable for environments with visual display units according to the norm EN 12464-1.

DIRETTIVE /
DIRECTIVES

2006/95/CE
2004/108/CE

CORPO /
BODY

in lamiera d'acciaio, verniciato con polveri epossipoliestere SOLVENT FREE di colore bianco semilucido, termoindurenti a 180°C, con pretrattamento superficiale di fosfatazione.
in sheet steel, painted with SOLVENT-FREE, semi-bright white, epoxy polyester powders, thermosetting at 180°C, after phosphate treatment.

EMISSIONE LUMINOSA /
LIGHT EMISSION

Diretta
Direct
Simmetrica
Symmetric

DISPOSITIVO OTTICO /
OPTICAL DEVICE

Ottica lamellare Darklight, a doppia parabolicità in alluminio satinato antiriflesso, antiridescente, con lamelle paraboliche chiuse superiormente, a bassa luminanza.
Louver Darklight, double pararabolic, with top-closed parabolic blades in mat, anodized, antiglare and anti-iridescent aluminium. Glare limitation.
Schermo in vetro temperato trasparente extrachiaro.
Shield in transparent polycarbonate.

CABLAGGIO /
WIRING

classe I
class I
Alimentazione 220~240 V Ac 50-60 Hz
Feeding 220~240 V Ac 50-60 Hz
Fluorescenza lineare, Classe I, cavetto rigido unipolare HT 90°C - IEC 227-3, con guaina in PVC, non propagante la fiamma. Morsetto: 2P+T. Alimentazione elettronica 230-240 V / 50-60 Hz. Rifasato in parallelo cos φ> 0,95.
Linear fluorescence, Class I, flame-resistant rigid unipolar PVC-sheathed HT cable 90°C - IEC 227-3. 2P+T terminal. Electronic feed 230-240 V / 50-60 Hz. power factor correction in parallel at cos φ > 0,95.

SU RICHIESTA /
VERSIONS ON REQUEST

(ove possibile)
(if possible)
alimentatore elettronico dimmerabile.
dimmable electronic ballast
alimentatore elettronico dimmerabile DALI.
DALI dimmable electronic ballast
complesso di emergenza 1h.
emergency unit 1h

/ **295-595 IP** 3010 PAR90 DO

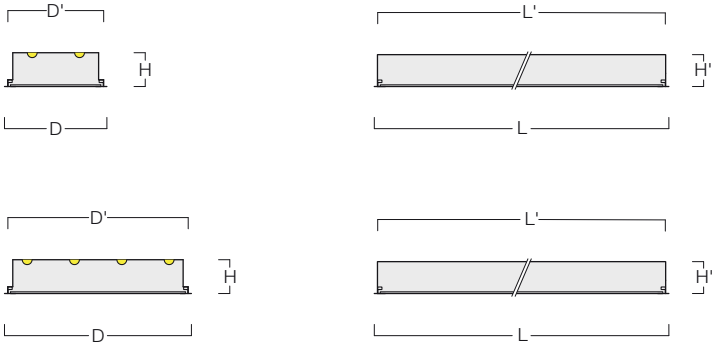

DATI DIMENSIONALI / DIMENSIONAL DATA

LAMP.	LINE	Ra	mA	lm	W	D	L	H	D'	L'	H'	kg	m^3
LED 3000 K	2	80	350	5360	32,8	295	1195	110	278	1245	105	13,20	0,040
LED 4000 K	2	80	350	5600	32,8	295	1195	110	278	1245	105	13,20	0,040
LED 3000 K	4	80	350	5360	32,8	595	595	110	578	578	105	11,00	0,040
LED 4000 K	4	80	350	5600	32,8	595	595	110	578	578	105	11,00	0,040
LED 3000 K	2	90	350	4604	32,2	295	1195	110	278	1245	105	13,20	0,040
LED 4000 K	2	90	350	4844	32,2	295	1195	110	278	1245	105	13,20	0,040
LED 3000 K	4	90	350	4604	32,2	595	595	110	578	578	105	11,00	0,040
LED 4000 K	4	90	350	4844	32,2	595	595	110	578	578	105	11,00	0,040
T5	-	-	-	-	4x24	595	595	110	578	578	105	11,00	0,040

LAMP.	LINE	Ra	mA	lm	W	EL. COD	DIM. COD	EL. + EME COD
LED 3000 K	2	80	350	5360	32,8	**3010WW37B-2**	**S.R.**	**3010WW37B-2M**
LED 4000 K	2	80	350	5600	32,8	**3010NW37B-2**	**S.R.**	**3010NW37B-2M**
LED 3000 K	4	80	350	5360	32,8	**3010WW37B-4**	**S.R.**	**3010WW37B-4M**
LED 4000 K	4	80	350	5600	32,8	**3010NW37B-4**	**S.R.**	**3010NW37B-4M**
LED 3000 K	2	90	350	4604	32,2	**301090WW37B-2**	**S.R.**	**301090WW37B-2M**
LED 4000 K	2	90	350	4844	32,2	**301090NW37B-2**	**S.R.**	**301090NW37B-2M**
LED 3000 K	4	90	350	4604	32,2	**301090WW37B-4**	**S.R.**	**301090WW37B-4M**
LED 4000 K	4	90	350	4844	32,2	**301090NW37B-4**	**S.R.**	**301090NW37B-4M**
T5	-	-	-	-	4x24	**30104X24E1000219**	**S.R.**	**30104X24E1000023**

/
295-595 IP
1131 TL

TIPI DI INSTALLAZIONE /
MOUNTINGS

Incasso, in appoggio su controsoffitti a pannelli 600x600 mm con struttura in vista. / built-in fitting, lay-in 600x600 mm wide exposed bearing structure

APPLICAZIONE /
APPLICATION

area produttiva / production area

cucina / kitchen

laboratorio / laboratory

locale ospedaliero / hospital hall

sala operatoria / surgery

NORMATIVE /
REGULATIONS

CEI EN 60598-1
CEI 34-21
CEI EN 60598-2-2
EN 62031
Sicurezza fotobiologica delle lampade e sistemi di lampade, CEI EN 62471; IEC/TR 62471-2.
Photobiological safety of lamps and lamp system
CEI EN 62471 IEC/TR 62471-2
Rischio esente – GR 0
Exempt risk – GR 0

DIRETTIVE /
DIRECTIVES

2006/95/CE
2004/108/CE

CORPO /
BODY

in lamiera d'acciaio, verniciato con polveri epossipoliestere SOLVENT FREE di colore bianco semilucido, termoindurenti a 180°C, con pretrattamento superficiale di fosfatazione.
in sheet steel, painted with SOLVENT-FREE, semi-bright white, epoxy polyester powders, thermosetting at 180°C, after phosphate treatment.

EMISSIONE LUMINOSA /
LIGHT EMISSION

Diretta
Direct
Simmetrica
Symmetric

DISPOSITIVO OTTICO /
OPTICAL DEVICE

Diffusore in metacrilato trasparente prismatizzato.
Diffuser in prismatic, transparent methacrylate.

CABLAGGIO /
WIRING

classe I
class I
Alimentazione 220~240 V Ac 50-60 Hz
Feeding 220~240 V Ac 50-60 Hz
Fluorescenza lineare, Classe I, cavetto rigido unipolare HT 90°C - IEC 227-3, con guaina in PVC, non propagante la fiamma. Morsetto: 2P+T. Alimentazione elettronica 230-240 V / 50-60 Hz. Rifasato in parallelo cos φ> 0,95.
Linear fluorescence, Class I, flame-resistant rigid unipolar PVC-sheathed HT cable 90°C - IEC 227-3. 2P+T terminal. Electronic feed 230-240 V / 50-60 Hz. power factor correction in parallel at cos φ > 0,95.

SU RICHIESTA /
VERSIONS ON REQUEST

(ove possibile)
(if possible)
alimentatore elettronico dimmerabile.
dimmable electronic ballast
alimentatore elettronico dimmerabile DALI.
DALI dimmable electronic ballast
complesso di emergenza 1h.
emergency unit 1h

/ **295-595 IP** 1131 TL

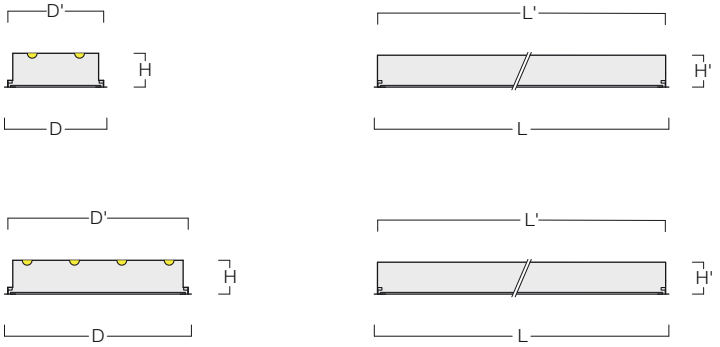

DATI DIMENSIONALI / DIMENSIONAL DATA

LAMP.	LINE	Ra	mA	lm	W	D	L	H	D'	L'	H'	kg	m³
LED 3000 K	2	80	350	5360	32,8	295	1195	110	278	1245	105	9,9	0,040
LED 4000 K	2	80	350	5600	32,8	295	1195	110	278	1245	105	9,9	0,040
LED 3000 K	4	80	350	5360	32,8	595	595	110	578	578	105	8,8	0,040
LED 4000 K	4	80	350	5600	32,8	595	595	110	578	578	105	8,8	0,040
LED 3000 K	2	90	350	4604	32,2	295	1195	110	278	1245	105	9,9	0,040
LED 4000 K	2	90	350	4844	32,2	295	1195	110	278	1245	105	9,9	0,040
LED 3000 K	4	90	350	4604	32,2	595	595	110	578	578	105	8,8	0,040
LED 4000 K	4	90	350	4844	32,2	595	595	110	578	578	105	8,8	0,040
T5	-	-	-	-	4x24	595	595	110	578	578	105	8,8	0,040

LAMP.	LINE	Ra	mA	lm	W	EL. COD	DIM. COD	EL. + EME COD
LED 3000 K	2	80	350	5360	32,8	**1131WW37B-2**	**S.R.**	**1131WW37B-2M**
LED 4000 K	2	80	350	5600	32,8	**1131NW37B-2**	**S.R.**	**1131NW37B-2M**
LED 3000 K	4	80	350	5360	32,8	**1131WW37B-4**	**S.R.**	**1131WW37B-4M**
LED 4000 K	4	80	350	5600	32,8	**1131NW37B-4**	**S.R.**	**1131NW37B-4M**
LED 3000 K	2	90	350	4604	32,2	**113190WW37B-2**	**S.R.**	**113190WW37B-2M**
LED 4000 K	2	90	350	4844	32,2	**113190NW37B-2**	**S.R.**	**113190NW37B-2M**
LED 3000 K	4	90	350	4604	32,2	**113190WW37B-4**	**S.R.**	**113190WW37B-4M**
LED 4000 K	4	90	350	4844	32,2	**113190NW37B-4**	**S.R.**	**113190NW37B-4M**
T5	-	-	-	-	4x24	**11314X24E1000177**	**S.R.**	**11314X24E1000124**

/
295-595 IP
1134 MO

TIPI DI INSTALLAZIONE /
MOUNTINGS

Incasso, in appoggio su controsoffitti a pannelli 600x600 mm con struttura in vista. / built-in fitting, lay-in 600x600 mm wide exposed bearing structure

APPLICAZIONE /
APPLICATION

area produttiva / production area

cucina / kitchen

laboratorio / laboratory

locale ospedaliero / hospital hall

sala operatoria / surgery

NORMATIVE /
REGULATIONS

CEI EN 60598-1
CEI 34-21
CEI EN 60598-2-2
EN 62031
Sicurezza fotobiologica delle lampade e sistemi di lampade, CEI EN 62471; IEC/TR 62471-2.
Photobiological safety of lamps and lamp system
CEI EN 62471 IEC/TR 62471-2
Rischio esente – GR 0
Exempt risk – GR 0

DIRETTIVE /
DIRECTIVES

2006/95/CE
2004/108/CE

CORPO /
BODY

in lamiera d'acciaio, verniciato con polveri epossipoliestere SOLVENT FREE di colore bianco semilucido, termoindurenti a 180°C, con pretrattamento superficiale di fosfatazione.
in sheet steel, painted with SOLVENT-FREE, semi-bright white, epoxy polyester powders, thermosetting at 180°C, after phosphate treatment.

EMISSIONE LUMINOSA /
LIGHT EMISSION

Diretta
Direct
Simmetrica
Symmetric

DISPOSITIVO OTTICO /
OPTICAL DEVICE

Diffusore in metacrilato opale.
Diffuser in opal methacrylate, thermoformed in one piece.

CABLAGGIO /
WIRING

classe I
class I
Alimentazione 220~240 V Ac 50-60 Hz
Feeding 220~240 V Ac 50-60 Hz
Fluorescenza lineare, Classe I, cavetto rigido unipolare HT 90°C - IEC 227-3, con guaina in PVC, non propagante la fiamma. Morsetto: 2P+T. Alimentazione elettronica 230-240 V / 50-60 Hz. Rifasato in parallelo cos φ> 0,95.
Linear fluorescence, Class I, flame-resistant rigid unipolar PVC-sheathed HT cable 90°C - IEC 227-3. 2P+T terminal. Electronic feed 230-240 V / 50-60 Hz. power factor correction in parallel at cos φ > 0,95.

SU RICHIESTA /
VERSIONS ON REQUEST

(ove possibile)
(if possible)
alimentatore elettronico dimmerabile.
dimmable electronic ballast
alimentatore elettronico dimmerabile DALI.
DALI dimmable electronic ballast
complesso di emergenza 1h.
emergency unit 1h

/ **295-595 IP** 1134 MO

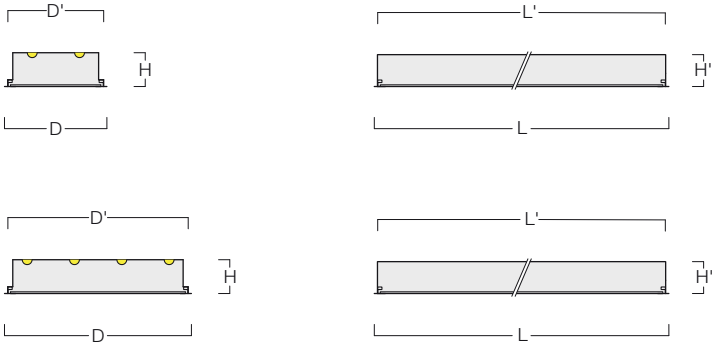

DATI DIMENSIONALI / DIMENSIONAL DATA

LAMP.	LINE	Ra	mA	lm	W	D	L	H	D'	L'	H'	kg	m^3
LED 3000 K	2	80	350	5360	32,8	295	1195	110	278	1245	105	9,9	0,040
LED 4000 K	2	80	350	5600	32,8	295	1195	110	278	1245	105	9,9	0,040
LED 3000 K	4	80	350	5360	32,8	595	595	110	578	578	105	8,8	0,040
LED 4000 K	4	80	350	5600	32,8	595	595	110	578	578	105	8,8	0,040
LED 3000 K	2	90	350	4604	32,2	295	1195	110	278	1245	105	9,9	0,040
LED 4000 K	2	90	350	4844	32,2	295	1195	110	278	1245	105	9,9	0,040
LED 3000 K	4	90	350	4604	32,2	595	595	110	578	578	105	8,8	0,040
LED 4000 K	4	90	350	4844	32,2	595	595	110	578	578	105	8,8	0,040
T5	-	-	-	-	4x24	595	595	110	578	578	105	8,8	0,040

LAMP.	LINE	Ra	mA	lm	W	EL. COD	DIM. COD	EL. + EME COD
LED 3000 K	2	80	350	5360	32,8	**1134WW37B-2**	**S.R.**	**1134WW37B-2M**
LED 4000 K	2	80	350	5600	32,8	**1134NW37B-2**	**S.R.**	**1134NW37B-2M**
LED 3000 K	4	80	350	5360	32,8	**1134WW37B-4**	**S.R.**	**1134WW37B-4M**
LED 4000 K	4	80	350	5600	32,8	**1134NW37B-4**	**S.R.**	**1134NW37B-4M**
LED 3000 K	2	90	350	4604	32,2	**113490WW37B-2**	**S.R.**	**113490WW37B-2M**
LED 4000 K	2	90	350	4844	32,2	**113490NW37B-2**	**S.R.**	**113490NW37B-2M**
LED 3000 K	4	90	350	4604	32,2	**113490WW37B-4**	**S.R.**	**113490WW37B-4M**
LED 4000 K	4	90	350	4844	32,2	**113490NW37B-4**	**S.R.**	**113490NW37B-4M**
T5	-	-	-	-	4x24	**11344X24E1000218**	**11344X24D1000233**	**11344X24E1000238**

/
295-595 IP
3020 PAR90 DO

TIPI DI INSTALLAZIONE /
MOUNTINGS

Incasso, in appoggio su controsoffitti a pannelli 600x600 mm con struttura in vista. / built-in fitting, lay-in 600x600 mm wide exposed bearing structure

APPLICAZIONE /
APPLICATION

area produttiva / production area

cucina / kitchen

laboratorio / laboratory

locale ospedaliero / hospital hall

sala operatoria / surgery

NORMATIVE /
REGULATIONS

CEI EN 60598-1
CEI 34-21
CEI EN 60598-2-2
EN 62031
Sicurezza fotobiologica delle lampade e sistemi di lampade, CEI EN 62471; IEC/TR 62471-2.
Photobiological safety of lamps and lamp system
CEI EN 62471 IEC/TR 62471-2
Rischio esente – GR 0
Exempt risk – GR 0
Idoneo per l'utilizzo in ambienti con videoterminali secondo la norma EN 12464-1.
Suitable for environments with visual display units according to the norm EN 12464-1.

DIRETTIVE /
DIRECTIVES

2006/95/CE
2004/108/CE

CORPO /
BODY

in lamiera d'acciaio, verniciato con polveri epossipoliestere SOLVENT FREE di colore bianco semilucido, termoindurenti a 180°C, con pretrattamento superficiale di fosfatazione.
in sheet steel, painted with SOLVENT-FREE, semi-bright white, epoxy polyester powders, thermosetting at 180°C, after phosphate treatment.

EMISSIONE LUMINOSA /
LIGHT EMISSION

Diretta
Direct
Simmetrica
Symmetric

DISPOSITIVO OTTICO /
OPTICAL DEVICE

Ottica lamellare Darklight, a doppia parabolicità in alluminio satinato antiriflesso, antiridescente, con lamelle paraboliche chiuse superiormente, a bassa luminanza.
Louver Darklight, double pararabolic, with top-closed parabolic blades in mat, anodized, antiglare and anti-iridescent aluminium. Glare limitation.
Schermo in vetro temperato trasparente extrachiaro.
Shield in transparent polycarbonate.

CABLAGGIO /
WIRING

classe I
class I
Alimentazione 220~240 V Ac 50-60 Hz
Feeding 220~240 V Ac 50-60 Hz
Fluorescenza lineare, Classe I, cavetto rigido unipolare HT 90°C - IEC 227-3, con guaina in PVC, non propagante la fiamma. Morsetto: 2P+T. Alimentazione elettronica 230-240 V / 50-60 Hz. Rifasato in parallelo cos φ> 0,95.
Linear fluorescence, Class I, flame-resistant rigid unipolar PVC-sheathed HT cable 90°C - IEC 227-3. 2P+T terminal. Electronic feed 230-240 V / 50-60 Hz. power factor correction in parallel at cos φ > 0,95.

SU RICHIESTA /
VERSIONS ON REQUEST

(ove possibile)
(if possible)
alimentatore elettronico dimmerabile.
dimmable electronic ballast
alimentatore elettronico dimmerabile DALI.
DALI dimmable electronic ballast
complesso di emergenza 1h.
emergency unit 1h

/ **295-595 IP** 3020 PAR90 DO

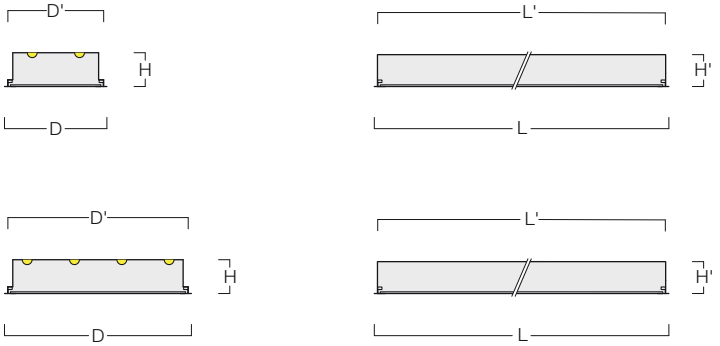

DATI DIMENSIONALI / DIMENSIONAL DATA

LAMP.	LINE	Ra	mA	lm	W	D	L	H	D'	L'	H'	kg	m^3
LED 3000 K	2	80	350	5360	32,8	295	1195	110	278	1245	105	13,20	0,040
LED 4000 K	2	80	350	5600	32,8	295	1195	110	278	1245	105	13,20	0,040
LED 3000 K	4	80	350	5360	32,8	595	595	110	578	578	105	11,00	0,040
LED 4000 K	4	80	350	5600	32,8	595	595	110	578	578	105	11,00	0,040
LED 3000 K	2	90	350	4604	32,2	295	1195	110	278	1245	105	13,20	0,040
LED 4000 K	2	90	350	4844	32,2	295	1195	110	278	1245	105	13,20	0,040
LED 3000 K	4	90	350	4604	32,2	595	595	110	578	578	105	11,00	0,040
LED 4000 K	4	90	350	4844	32,2	595	595	110	578	578	105	11,00	0,040
T5	-	-	-	-	4x24	595	595	110	578	578	105	11,00	0,040

LAMP.	LINE	Ra	mA	lm	W	EL. COD	DIM. COD	EL. + EME COD
LED 3000 K	2	80	350	5360	32,8	**3020WW37B-2**	**S.R.**	**3020WW37B-2M**
LED 4000 K	2	80	350	5600	32,8	**3020NW37B-2**	**S.R.**	**3020NW37B-2M**
LED 3000 K	4	80	350	5360	32,8	**3020WW37B-4**	**S.R.**	**3020WW37B-4M**
LED 4000 K	4	80	350	5600	32,8	**3020NW37B-4**	**S.R.**	**3020NW37B-4M**
LED 3000 K	2	90	350	4604	32,2	**302090WW37B-2**	**S.R.**	**302090WW37B-2M**
LED 4000 K	2	90	350	4844	32,2	**302090NW37B-2**	**S.R.**	**302090NW37B-2M**
LED 3000 K	4	90	350	4604	32,2	**302090WW37B-4**	**S.R.**	**302090WW37B-4M**
LED 4000 K	4	90	350	4844	32,2	**302090NW37B-4**	**S.R.**	**302090NW37B-4M**
T5	-	-		-	4x24	**30204X24E1000177**	**S.R.**	**30204X24E1000009**

/
295-595 IP
1138 TS

TIPI DI INSTALLAZIONE /
MOUNTINGS

Incasso, in appoggio su controsoffitti a pannelli 600x600 mm con struttura in vista. / built-in fitting, lay-in 600x600 mm wide exposed bearing structure

APPLICAZIONE /
APPLICATION

area produttiva / production area

cucina / kitchen

laboratorio / laboratory

locale ospedaliero / hospital hall

sala operatoria / surgery

NORMATIVE /
REGULATIONS

CEI EN 60598-1
CEI 34-21
CEI EN 60598-2-2
EN 62031
Sicurezza fotobiologica delle lampade e sistemi di lampade, CEI EN 62471; IEC/TR 62471-2.
Photobiological safety of lamps and lamp system
CEI EN 62471 IEC/TR 62471-2
Rischio esente – GR 0
Exempt risk – GR 0

DIRETTIVE /
DIRECTIVES

2006/95/CE
2004/108/CE

CORPO /
BODY

in lamiera d'acciaio, verniciato con polveri epossipoliestere SOLVENT FREE di colore bianco semilucido, termoindurenti a 180°C, con pretrattamento superficiale di fosfatazione.
in sheet steel, painted with SOLVENT-FREE, semi-bright white, epoxy polyester powders, thermosetting at 180°C, after phosphate treatment.

EMISSIONE LUMINOSA /
LIGHT EMISSION

Diretta
Direct
Simmetrica
Symmetric

DISPOSITIVO OTTICO /
OPTICAL DEVICE

Diffusore in vetro temperato satinato.
Diffuser in satin tempered glass.

CABLAGGIO /
WIRING

classe I
class I
Alimentazione 220~240 V Ac 50-60 Hz
Feeding 220~240 V Ac 50-60 Hz
Fluorescenza lineare, Classe I, cavetto rigido unipolare HT 90°C - IEC 227-3, con guaina in PVC, non propagante la fiamma. Morsetto: 2P+T. Alimentazione elettronica 230-240 V / 50-60 Hz. Rifasato in parallelo cos φ> 0,95.
Linear fluorescence, Class I, flame-resistant rigid unipolar PVC-sheathed HT cable 90°C - IEC 227-3. 2P+T terminal. Electronic feed 230-240 V / 50-60 Hz. power factor correction in parallel at cos φ > 0,95.

SU RICHIESTA /
VERSIONS ON REQUEST

(ove possibile)
(if possible)
alimentatore elettronico dimmerabile.
dimmable electronic ballast
alimentatore elettronico dimmerabile DALI.
DALI dimmable electronic ballast
complesso di emergenza 1h.
emergency unit 1h

/ **295-595 IP** 1138 TS

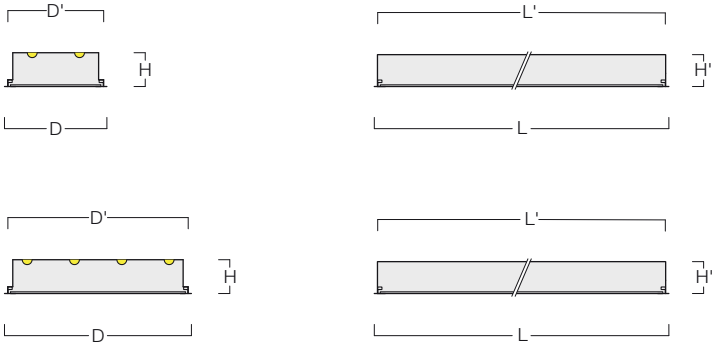

DATI DIMENSIONALI / DIMENSIONAL DATA

LAMP.	LINE	Ra	mA	lm	W	D	L	H	D'	L'	H'	kg	m^3
LED 3000 K	2	80	350	5360	32,8	295	1195	110	278	1245	105	9,9	0,040
LED 4000 K	2	80	350	5600	32,8	295	1195	110	278	1245	105	9,9	0,040
LED 3000 K	4	80	350	5360	32,8	595	595	110	578	578	105	8,8	0,040
LED 4000 K	4	80	350	5600	32,8	595	595	110	578	578	105	8,8	0,040
LED 3000 K	2	90	350	4604	32,2	295	1195	110	278	1245	105	9,9	0,040
LED 4000 K	2	90	350	4844	32,2	295	1195	110	278	1245	105	9,9	0,040
LED 3000 K	4	90	350	4604	32,2	595	595	110	578	578	105	8,8	0,040
LED 4000 K	4	90	350	4844	32,2	595	595	110	578	578	105	8,8	0,040
T5	-	-	-	-	4x24	595	595	110	578	578	105	8,8	0,040

LAMP.	LINE	Ra	mA	lm	W	EL. COD	DIM. COD	EL. + EME COD
LED 3000 K	2	80	350	5360	32,8	**1138WW37B-2**	**S.R.**	**1138WW37B-2M**
LED 4000 K	2	80	350	5600	32,8	**1138NW37B-2**	**S.R.**	**1138NW37B-2M**
LED 3000 K	4	80	350	5360	32,8	**1138WW37B-4**	**S.R.**	**1138WW37B-4M**
LED 4000 K	4	80	350	5600	32,8	**1138NW37B-4**	**S.R.**	**1138NW37B-4M**
LED 3000 K	2	90	350	4604	32,2	**113890WW37B-2**	**S.R.**	**113890WW37B-2M**
LED 4000 K	2	90	350	4844	32,2	**113890NW37B-2**	**S.R.**	**113890NW37B-2M**
LED 3000 K	4	90	350	4604	32,2	**113890WW37B-4**	**S.R.**	**113890WW37B-4M**
LED 4000 K	4	90	350	4844	32,2	**113890NW37B-4**	**S.R.**	**113890NW37B-4M**
T5	-	-	-	-	4x24	**11384X24E1000021**	**S.R.**	**11384X24E1000022**

/
320-620 IP
3610 PAR90 DO

TIPI DI INSTALLAZIONE /
MOUNTINGS

Incasso su controsoffitti in cartongesso. / Built-in fitting in plasterboard ceilings

APPLICAZIONE /
APPLICATION

area produttiva / production area

cucina / kitchen

laboratorio / laboratory

locale ospedaliero / hospital hall

sala operatoria / surgery

NORMATIVE /
REGULATIONS

CEI EN 60598-1
CEI 34-21
CEI EN 60598-2-2
EN 62031
Sicurezza fotobiologica delle lampade e sistemi di lampade, CEI EN 62471; IEC/TR 62471-2.
Photobiological safety of lamps and lamp system
CEI EN 62471 IEC/TR 62471-2
Rischio esente – GR 0
Exempt risk – GR 0
Idoneo per l'utilizzo in ambienti con videoterminali secondo la norma EN 12464-1.
Suitable for environments with visual display units according to the norm EN 12464-1.

DIRETTIVE /
DIRECTIVES

2006/95/CE
2004/108/CE

CORPO /
BODY

in lamiera d'acciaio, verniciato con polveri epossipoliestere SOLVENT FREE di colore bianco semilucido, termoindurenti a 180°C, con pretrattamento superficiale di fosfatazione.
in sheet steel, painted with SOLVENT-FREE, semi-bright white, epoxy polyester powders, thermosetting at 180°C, after phosphate treatment.

EMISSIONE LUMINOSA /
LIGHT EMISSION

Diretta
Direct
Simmetrica
Symmetric

DISPOSITIVO OTTICO /
OPTICAL DEVICE

Ottica lamellare Darklight, a doppia parabolicità in alluminio satinato antiriflesso, antiridescente, con lamelle paraboliche chiuse superiormente, a bassa luminanza.
Louver Darklight, double pararabolic, with top-closed parabolic blades in mat, anodized, antiglare and anti-iridescent aluminium. Glare limitation.
Schermo in vetro temperato trasparente extrachiaro.
Shield in transparent polycarbonate.

CABLAGGIO /
WIRING

classe I
class I
Alimentazione 220~240 V Ac 50-60 Hz
Feeding 220~240 V Ac 50-60 Hz
Fluorescenza lineare, Classe I, cavetto rigido unipolare HT 90°C - IEC 227-3, con guaina in PVC, non propagante la fiamma. Morsetto: 2P+T. Alimentazione elettronica 230-240 V / 50-60 Hz. Rifasato in parallelo cos φ> 0,95.
Linear fluorescence, Class I, flame-resistant rigid unipolar PVC-sheathed HT cable 90°C - IEC 227-3. 2P+T terminal. Electronic feed 230-240 V / 50-60 Hz. power factor correction in parallel at cos φ > 0,95.

SU RICHIESTA /
VERSIONS ON REQUEST

(ove possibile)
(if possible)
alimentatore elettronico dimmerabile.
dimmable electronic ballast
alimentatore elettronico dimmerabile DALI.
DALI dimmable electronic ballast
complesso di emergenza 1h.
emergency unit 1h

/ **320-620 IP** 3610 PAR90 DO

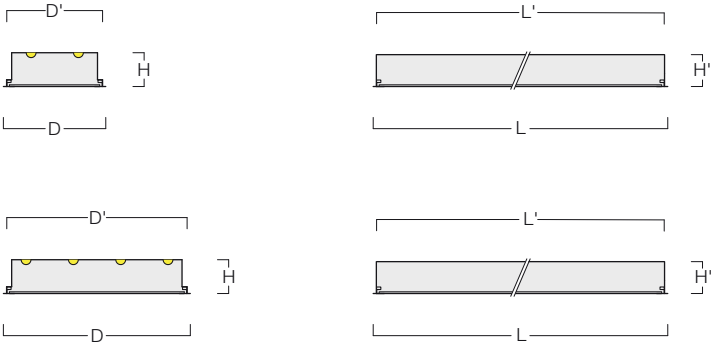

DATI DIMENSIONALI / DIMENSIONAL DATA

LAMP.	LINE	Ra	mA	lm	W	D	L	H	D'	L'	H'	S	S'	kg	m^3
LED 3000 K	2	80	350	5360	32,8	322	1222	110	274	1222	105	285	1185	12,9	0,040
LED 4000 K	2	80	350	5600	32,8	322	1222	110	274	1222	105	285	1185	12,9	0,040
LED 3000 K	4	80	350	5360	32,8	622	622	110	574	622	105	585	585	12,1	0,038
LED 4000 K	4	80	350	5600	32,8	622	622	110	574	622	105	585	585	12,1	0,038
LED 3000 K	2	90	350	4604	32,2	322	1222	110	274	1222	105	285	1185	12,9	0,040
LED 4000 K	2	90	350	4844	32,2	322	1222	110	274	1222	105	285	1185	12,9	0,040
LED 3000 K	4	90	350	4604	32,2	622	622	110	574	622	105	585	585	12,1	0,038
LED 4000 K	4	90	350	4844	32,2	622	622	110	574	622	105	585	585	12,1	0,038
T5	-	-	-	-	4x24	622	622	110	574	622	105	585	585	12,1	0,038

LAMP.	LINE	Ra	mA	lm	W	EL. COD	DIM. COD	EL. + EME COD
LED 3000 K	2	80	350	5360	32,8	**3610WW37B-2**	**S.R.**	**3610WW37B-2M**
LED 4000 K	2	80	350	5600	32,8	**3610NW37B-2**	**S.R.**	**3610NW37B-2M**
LED 3000 K	4	80	350	5360	32,8	**3610WW37B-4**	**S.R.**	**3610WW37B-4M**
LED 4000 K	4	80	350	5600	32,8	**3610NW37B-4**	**S.R.**	**3610NW37B-4M**
LED 3000 K	2	90	350	4604	32,2	**361090WW37B-2**	**S.R.**	**361090WW37B-2M**
LED 4000 K	2	90	350	4844	32,2	**361090NW37B-2**	**S.R.**	**361090NW37B-2M**
LED 3000 K	4	90	350	4604	32,2	**361090WW37B-4**	**S.R.**	**361090WW37B-4M**
LED 4000 K	4	90	350	4844	32,2	**361090NW37B-4**	**S.R.**	**361090NW37B-4M**
T5	-	-	-	-	4x24	**S.R.**	**S.R.**	**-**

/
320-620 IP
1191 TL

TIPI DI INSTALLAZIONE /
MOUNTINGS

Incasso su controsoffitti in cartongesso. / Built-in fitting in plasterboard ceilings

APPLICAZIONE /
APPLICATION

area produttiva / production area

cucina / kitchen

laboratorio / laboratory

locale ospedaliero / hospital hall

sala operatoria / surgery

NORMATIVE /
REGULATIONS

CEI EN 60598-1
CEI 34-21
CEI EN 60598-2-2
EN 62031
Sicurezza fotobiologica delle lampade e sistemi di lampade, CEI EN 62471; IEC/TR 62471-2.
Photobiological safety of lamps and lamp system
CEI EN 62471 IEC/TR 62471-2
Rischio esente – GR 0
Exempt risk – GR 0

DIRETTIVE /
DIRECTIVES

2006/95/CE
2004/108/CE

CORPO /
BODY

in lamiera d'acciaio, verniciato con polveri epossipoliestere SOLVENT FREE di colore bianco semilucido, termoindurenti a 180°C, con pretrattamento superficiale di fosfatazione.
in sheet steel, painted with SOLVENT-FREE, semi-bright white, epoxy polyester powders, thermosetting at 180°C, after phosphate treatment.

EMISSIONE LUMINOSA /
LIGHT EMISSION

Diretta
Direct
Simmetrica
Symmetric

DISPOSITIVO OTTICO /
OPTICAL DEVICE

Diffusore in metacrilato trasparente prismatizzato.
Diffuser in prismatic, transparent methacrylate.

CABLAGGIO /
WIRING

classe I
class I
Alimentazione 220~240 V Ac 50-60 Hz
Feeding 220~240 V Ac 50-60 Hz
Fluorescenza lineare, Classe I, cavetto rigido unipolare HT 90°C - IEC 227-3, con guaina in PVC, non propagante la fiamma. Morsetto: 2P+T. Alimentazione elettronica 230-240 V / 50-60 Hz. Rifasato in parallelo cos φ> 0,95.
Linear fluorescence, Class I, flame-resistant rigid unipolar PVC-sheathed HT cable 90°C - IEC 227-3. 2P+T terminal. Electronic feed 230-240 V / 50-60 Hz. power factor correction in parallel at cos φ > 0,95.

SU RICHIESTA /
VERSIONS ON REQUEST

(ove possibile)
(if possible)
alimentatore elettronico dimmerabile.
dimmable electronic ballast
alimentatore elettronico dimmerabile DALI.
DALI dimmable electronic ballast
complesso di emergenza 1h.
emergency unit 1h

/ **320-620 IP** 1191 TL

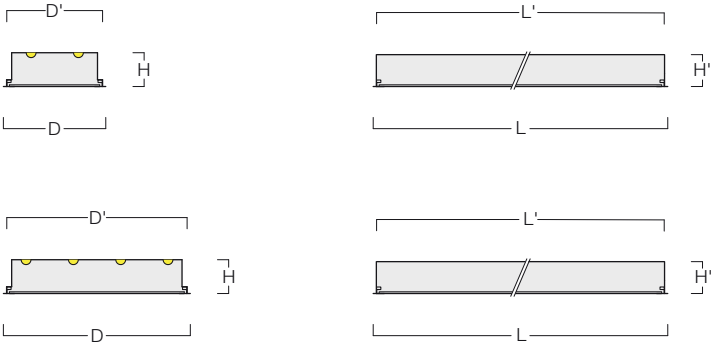

DATI DIMENSIONALI / DIMENSIONAL DATA

LAMP.	LINE	Ra	mA	lm	W	D	L	H	D'	L'	H'	S	S'	kg	m^3
LED 3000 K	2	80	350	5360	32,8	322	1222	110	274	1222	105	285	1185	10,5	0,049
LED 4000 K	2	80	350	5600	32,8	322	1222	110	274	1222	105	285	1185	10,5	0,049
LED 3000 K	4	80	350	5360	32,8	622	622	110	574	622	105	585	585	9,9	0,037
LED 4000 K	4	80	350	5600	32,8	622	622	110	574	622	105	585	585	9,9	0,037
LED 3000 K	2	90	350	4604	32,2	322	1222	110	274	1222	105	285	1185	10,5	0,049
LED 4000 K	2	90	350	4844	32,2	322	1222	110	274	1222	105	285	1185	10,5	0,049
LED 3000 K	4	90	350	4604	32,2	622	622	110	574	622	105	585	585	9,9	0,037
LED 4000 K	4	90	350	4844	32,2	622	622	110	574	622	105	585	585	9,9	0,037
T5	-	-	-	-	4x24	622	622	110	574	622	105	585	585	9,9	0,037

LAMP.	LINE	Ra	mA	lm	W	EL. COD	DIM. COD	EL. + EME COD
LED 3000 K	2	80	350	5360	32,8	**1191WW37B-2**	**S.R.**	**1191WW37B-2M**
LED 4000 K	2	80	350	5600	32,8	**1191NW37B-2**	**S.R.**	**1191NW37B-2M**
LED 3000 K	4	80	350	5360	32,8	**1191WW37B-4**	**S.R.**	**1191WW37B-4M**
LED 4000 K	4	80	350	5600	32,8	**1191NW37B-4**	**S.R.**	**1191NW37B-4M**
LED 3000 K	2	90	350	4604	32,2	**119190WW37B-2**	**S.R.**	**119190WW37B-2M**
LED 4000 K	2	90	350	4844	32,2	**119190NW37B-2**	**S.R.**	**119190NW37B-2M**
LED 3000 K	4	90	350	4604	32,2	**119190WW37B-4**	**S.R.**	**119190WW37B-4M**
LED 4000 K	4	90	350	4844	32,2	**119190NW37B-4**	**S.R.**	**119190NW37B-4M**
T5	-	-	-	-	4x24	**S.R.**	**S.R.**	**11914X18E1000041**

/
320-620 IP
1194 MO

TIPI DI INSTALLAZIONE /
MOUNTINGS

Incasso su controsoffitti in cartongesso. / Built-in fitting in plasterboard ceilings

APPLICAZIONE /
APPLICATION

area produttiva / production area
cucina / kitchen
laboratorio / laboratory
locale ospedaliero / hospital hall
sala operatoria / surgery

NORMATIVE /
REGULATIONS

CEI EN 60598-1
CEI 34-21
CEI EN 60598-2-2
EN 62031
Sicurezza fotobiologica delle lampade e sistemi di lampade, CEI EN 62471; IEC/TR 62471-2.
Photobiological safety of lamps and lamp system
CEI EN 62471 IEC/TR 62471-2
Rischio esente – GR 0
Exempt risk – GR 0

DIRETTIVE /
DIRECTIVES

2006/95/CE
2004/108/CE

CORPO /
BODY

in lamiera d'acciaio, verniciato con polveri epossipoliestere SOLVENT FREE di colore bianco semilucido, termoindurenti a 180°C, con pretrattamento superficiale di fosfatazione.
in sheet steel, painted with SOLVENT-FREE, semi-bright white, epoxy polyester powders, thermosetting at 180°C, after phosphate treatment.

EMISSIONE LUMINOSA /
LIGHT EMISSION

Diretta
Direct
Simmetrica
Symmetric

DISPOSITIVO OTTICO /
OPTICAL DEVICE

Diffusore in metacrilato opale.
Diffuser in opal methacrylate, thermoformed in one piece.

CABLAGGIO /
WIRING

classe I
class I
Alimentazione 220~240 V Ac 50-60 Hz
Feeding 220~240 V Ac 50-60 Hz
Fluorescenza lineare, Classe I, cavetto rigido unipolare HT 90°C - IEC 227-3, con guaina in PVC, non propagante la fiamma. Morsetto: 2P+T. Alimentazione elettronica 230-240 V / 50-60 Hz. Rifasato in parallelo cos φ> 0,95.
Linear fluorescence, Class I, flame-resistant rigid unipolar PVC-sheathed HT cable 90°C - IEC 227-3. 2P+T terminal. Electronic feed 230-240 V / 50-60 Hz. power factor correction in parallel at cos φ > 0,95.

SU RICHIESTA /
VERSIONS ON REQUEST

(ove possibile)
(if possible)
alimentatore elettronico dimmerabile.
dimmable electronic ballast
alimentatore elettronico dimmerabile DALI.
DALI dimmable electronic ballast
complesso di emergenza 1h.
emergency unit 1h

/ **320-620 IP** 1194 MO

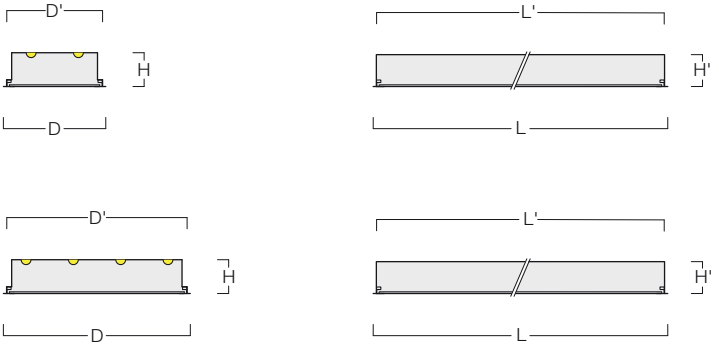

DATI DIMENSIONALI / DIMENSIONAL DATA

LAMP.	LINE	Ra	mA	lm	W	D	L	H	D'	L'	H'	S	S'	kg	m^3
LED 3000 K	2	80	350	5360	32,8	322	1222	110	274	1222	105	285	1185	10,5	0,049
LED 4000 K	2	80	350	5600	32,8	322	1222	110	274	1222	105	285	1185	10,5	0,049
LED 3000 K	4	80	350	5360	32,8	622	622	110	574	622	105	585	585	9,9	0,037
LED 4000 K	4	80	350	5600	32,8	622	622	110	574	622	105	585	585	9,9	0,037
LED 3000 K	2	90	350	4604	32,2	322	1222	110	274	1222	105	285	1185	10,5	0,049
LED 4000 K	2	90	350	4844	32,2	322	1222	110	274	1222	105	285	1185	10,5	0,049
LED 3000 K	4	90	350	4604	32,2	622	622	110	574	622	105	585	585	9,9	0,037
LED 4000 K	4	90	350	4844	32,2	622	622	110	574	622	105	585	585	9,9	0,037
T5	-	-	-	-	4x24	622	622	110	574	622	105	585	585	9,9	0,037

LAMP.	LINE	Ra	mA	lm	W	EL. COD	DIM. COD	EL. + EME COD
LED 3000 K	2	80	350	5360	32,8	**1194WW37B-2**	**S.R.**	**1194WW37B-2M**
LED 4000 K	2	80	350	5600	32,8	**1194NW37B-2**	**S.R.**	**1194NW37B-2M**
LED 3000 K	4	80	350	5360	32,8	**1194WW37B-4**	**S.R.**	**1194WW37B-4M**
LED 4000 K	4	80	350	5600	32,8	**1194NW37B-4**	**S.R.**	**1194NW37B-4M**
LED 3000 K	2	90	350	4604	32,2	**119490WW37B-2**	**S.R.**	**119490WW37B-2M**
LED 4000 K	2	90	350	4844	32,2	**119490NW37B-2**	**S.R.**	**119490NW37B-2M**
LED 3000 K	4	90	350	4604	32,2	**119490WW37B-4**	**S.R.**	**119490WW37B-4M**
LED 4000 K	4	90	350	4844	32,2	**119490NW37B-4**	**S.R.**	**119490NW37B-4M**
T5	-	-	-	-	4x24	**S.R.**	**S.R.**	**-**

/
320-620 IP
3620 PAR90 DO

TIPI DI INSTALLAZIONE /
MOUNTINGS

Incasso su controsoffitti in cartongesso. / Built-in fitting in plasterboard ceilings

APPLICAZIONE /
APPLICATION

area produttiva / production area

cucina / kitchen

laboratorio / laboratory

locale ospedaliero / hospital hall

sala operatoria / surgery

NORMATIVE /
REGULATIONS

CEI EN 60598-1
CEI 34-21
CEI EN 60598-2-2
EN 62031
Sicurezza fotobiologica delle lampade e sistemi di lampade, CEI EN 62471; IEC/TR 62471-2.
Photobiological safety of lamps and lamp system
CEI EN 62471 IEC/TR 62471-2
Rischio esente – GR 0
Exempt risk – GR 0
Idoneo per l'utilizzo in ambienti con videoterminali secondo la norma EN 12464-1.
Suitable for environments with visual display units according to the norm EN 12464-1.

DIRETTIVE /
DIRECTIVES

2006/95/CE
2004/108/CE

CORPO /
BODY

in lamiera d'acciaio, verniciato con polveri epossipoliestere SOLVENT FREE di colore bianco semilucido, termoindurenti a 180°C, con pretrattamento superficiale di fosfatazione.
in sheet steel, painted with SOLVENT-FREE, semi-bright white, epoxy polyester powders, thermosetting at 180°C, after phosphate treatment.

EMISSIONE LUMINOSA /
LIGHT EMISSION

Diretta
Direct
Simmetrica
Symmetric

DISPOSITIVO OTTICO /
OPTICAL DEVICE

Ottica lamellare Darklight, a doppia parabolicità in alluminio satinato antiriflesso, antiridescente, con lamelle paraboliche chiuse superiormente, a bassa luminanza.
Louver Darklight, double pararabolic, with top-closed parabolic blades in mat, anodized, antiglare and anti-iridescent aluminium. Glare limitation.
Schermo in vetro temperato trasparente extrachiaro.
Shield in transparent polycarbonate.

CABLAGGIO /
WIRING

classe I
class I
Alimentazione 220~240 V Ac 50-60 Hz
Feeding 220~240 V Ac 50-60 Hz
Fluorescenza lineare, Classe I, cavetto rigido unipolare HT 90°C - IEC 227-3, con guaina in PVC, non propagante la fiamma. Morsetto: 2P+T. Alimentazione elettronica 230-240 V / 50-60 Hz. Rifasato in parallelo cos φ> 0,95.
Linear fluorescence, Class I, flame-resistant rigid unipolar PVC-sheathed HT cable 90°C - IEC 227-3. 2P+T terminal. Electronic feed 230-240 V / 50-60 Hz. power factor correction in parallel at cos φ > 0,95.

SU RICHIESTA /
VERSIONS ON REQUEST

(ove possibile)
(if possible)
alimentatore elettronico dimmerabile.
dimmable electronic ballast
alimentatore elettronico dimmerabile DALI.
DALI dimmable electronic ballast
complesso di emergenza 1h.
emergency unit 1h

/ **320-620 IP** 3620 PAR90 DO

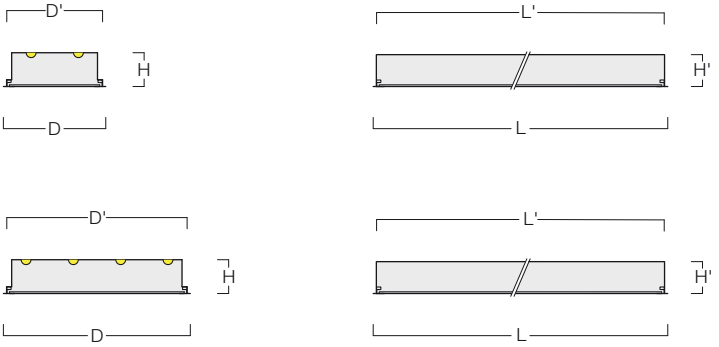

DATI DIMENSIONALI / DIMENSIONAL DATA

LAMP.	LINE	Ra	mA	lm	W	D	L	H	D'	L'	H'	S	S'	kg	m^3
LED 3000 K	2	80	350	5360	32,8	322	1222	110	274	1222	105	285	1185	12,9	0,040
LED 4000 K	2	80	350	5600	32,8	322	1222	110	274	1222	105	285	1185	12,9	0,040
LED 3000 K	4	80	350	5360	32,8	622	622	110	574	622	105	585	585	12,1	0,038
LED 4000 K	4	80	350	5600	32,8	622	622	110	574	622	105	585	585	12,1	0,038
LED 3000 K	2	90	350	4604	32,2	322	1222	110	274	1222	105	285	1185	12,9	0,040
LED 4000 K	2	90	350	4844	32,2	322	1222	110	274	1222	105	285	1185	12,9	0,040
LED 3000 K	4	90	350	4604	32,2	622	622	110	574	622	105	585	585	12,1	0,038
LED 4000 K	4	90	350	4844	32,2	622	622	110	574	622	105	585	585	12,1	0,038
T5	-	-	-	-	4x24	622	622	110	574	622	105	585	585	12,1	0,038

LAMP.	LINE	mA	Ra	lm	W	EL. COD	DIM. COD	EL. + EME COD
LED 3000 K	2	350	80	5360	32,8	**3620WW37B-2**	**S.R.**	**3620WW37B-2M**
LED 4000 K	2	350	80	5600	32,8	**3620NW37B-2**	**S.R.**	**3620NW37B-2M**
LED 3000 K	4	350	80	5360	32,8	**3620WW37B-4**	**S.R.**	**3620WW37B-4M**
LED 4000 K	4	350	80	5600	32,8	**3620NW37B-4**	**S.R.**	**3620NW37B-4M**
LED 3000 K	2	350	90	4604	32,2	**362090WW37B-2**	**S.R.**	**362090WW37B-2M**
LED 4000 K	2	350	90	4844	32,2	**362090NW37B-2**	**S.R.**	**362090NW37B-2M**
LED 3000 K	4	350	90	4604	32,2	**362090WW37B-4**	**S.R.**	**362090WW37B-4M**
LED 4000 K	4	350	90	4844	32,2	**362090NW37B-4**	**S.R.**	**362090NW37B-4M**
T5	-	-	-	-	4x24	**S.R.**	**S.R.**	**-**

Metalmek

/
INCASSO

RECESSED FITTINGS

HI-PANEL

9940 278

ECO-PRO

9930 282

5T5

7950 PAR99 284
7960 PAR90 286

295-595 H80

2001 PAR90 288
2002 PAR85 290
2016 MF 292
2030 TL 294
2032 MO 296

7000

7200 298

/
HI-PANEL
9940

TIPI DI INSTALLAZIONE /
MOUNTINGS

Incasso, in appoggio su controsoffitti a pannelli 600x600 mm con struttura in vista. / built-in fitting, lay-in 600x600 mm wide exposed bearing structure

Incasso su controsoffitti in cartongesso (vedi accessori). / Built-in fitting in plasterboard ceilings (see accessoires)

Incasso, in appoggio su controsoffitti a pannelli 625x625 mm con struttura in vista (vedi accessori). / Built-in fitting, lay-in installation in 625x625 mm wide exposed bearing structure (see accessoires)

Plafone (vedi accessori). / Surface mounted fitting (see accessoires)

Sospensione (vedi accessori). / Suspended fitting (see accessoires)

APPLICAZIONE /
APPLICATION

area commerciale / commercial area

corridoio pubblico / public corridor

locale pubblico / public hall

locale residenziale / residential hall

ufficio / office

negozio / shop

NORMATIVE /
REGULATIONS

CEI EN 60598-1
CEI 34-21
CEI EN 60598-2-2
EN 62031
Sicurezza fotobiologica delle lampade e sistemi di lampade, CEI EN 62471; IEC/TR 62471-2.
Photobiological safety of lamps and lamp system
CEI EN 62471 IEC/TR 62471-2
Rischio esente – GR 0
Exempt risk – GR 0
Idoneo per l'utilizzo in ambienti con videoterminali secondo la norma EN 12464-1.
Suitable for environments with visual display units according to the norm EN 12464-1.

DIRETTIVE /
DIRECTIVES

2006/95/CE
2004/108/CE

CORPO /
BODY

in estruso di alluminio, verniciato con polveri epossipoliestere SOLVENT FREE di colore bianco semilucido, termoindurenti a 180°C, con pretrattamento superficiale di fosfatazione.
in extruded aluminium, painted with SOLVENT-FREE, semi-bright white epoxy polyester powders, thermosetting at 180°C, after phosphate treatment.

EMISSIONE LUMINOSA /
LIGHT EMISSION

Diretta / Direct
Simmetrica / Symmetric

DISPOSITIVO OTTICO /
OPTICAL DEVICE

Diffusore in metacrilato microprismatizzato.
Diffuser in microprismatic methacrylate, thermoformed in one piece.

CABLAGGIO /
WIRING

classe III / class III
Alimentazione (LED driver remoto) 100~240 V / 50-60 Hz
Feeding (independent led driver) 100~240 V / 50-60 Hz

SU RICHIESTA /
VERSIONS ON REQUEST

(ove possibile) / (if possible)
alimentatore elettronico dimmerabile. / dimmable electronic ballast
alimentatore elettronico dimmerabile DALI. / DALI dimmable electronic ballast

ACCESSORI /
ACCESSORIES

9952-01 (595x595): Accessorio per incasso installazione su controsoffitti in cartongesso.
9952-01 (595x595): Accessory for Built-in fitting installation in plasterboard ceilings.
9952-02 (1195x295): Accessorio per incasso installazione su controsoffitti in cartongesso.
9952-02 (1195x295): Accessory for Built-in fitting installation in plasterboard ceilings.
9951-623B (595x595): Accessorio per apparecchio da incasso, installazione in appoggio su controsoffitti a pannelli 625x625 mm con struttura in vista.
9951-623B (595x595): Accessory for Built-in fitting, lay-in installation in 625x625 mm wide exposed bearing structure.
S.R. (595x595): Accessorio per apparecchio da plafone.
S.R. (595x595): Accessory for surface mounted fitting.
S.R. (1195x295): Accessorio per apparecchio da plafone.
S.R. (1195x295): Accessory for surface mounted fitting.
S.R. (595x595): Accessorio per la sospensione costituito da un dispositivo di regolazione micrometrica Ø10 mm, cavetti d'acciaio e un rosone in ottone cromato.
S.R. (595x595): Accessory for suspension consisting of steel cables, Ø10 mm micrometric regulation device and chromed brass cover.
S.R. (1195x295): Accessorio per la sospensione ad "Y" (set di 2 pezzi) comprendente un dispositivo di regolazione micrometrica, uncavetto d'acciaio di 2 m + 250 mm e un rosone in ottone.
S.R. (1195x295): Accessory for suspension "Y" (2-piece set) consisting of micrometric regulation, 2 m + 250 mm steel cable with chromed brass cover .
9952-15B (595x595): Accessorio per l'installazione su controsoffitti a pannelli 600x600 mm con struttura portante nascosta.
9952-15B (595x595): Accessory for lay-in installation in 600x600 mm wide concealed bearing structure.
9955-30B (595x595): Accessorio per l'installazione a plafone (BOX).

9955-30B (595x595): Accessory for surface mounted fitting (BOX).
4403GPA4-EB (595x595): Complesso di emergenza 1h con accessorio per sospensione(set di 4 pezzi) costituito da un dispositivo di regolazione micrometrica Ø10 mm, un cavetto d'acciaio e un rosone in ottone cromato.
4403GPA4-EB (595x595):Emergency unit 1h with accessory for (4-piece set) consisting of steel cable, Ø10 mm micrometric regulation device and chromed brass cover.
4403GPA-EB (1195x295): Complesso di emergenza 1h con accessorio per sospensione ad "Y" (set di 2 pezzi) comprendente un dispositivo di regolazione micrometrica, un cavetto d'acciaio di 2 m + 250 mm e un rosone in ottone.
4403GPA-EB (1195x295): Emergency unit 1h with accessory for "Y" suspension (2-piece set) consisting of micrometric regulation, 2 m + 250 mm steel cable with chromed brass cover .
KIT-PANEL ANTIS: Cavo di sicurezza anticaduta
KIT-PANEL ANTIS: Anti-drop safety wire

/ **HI-PANEL** 9940

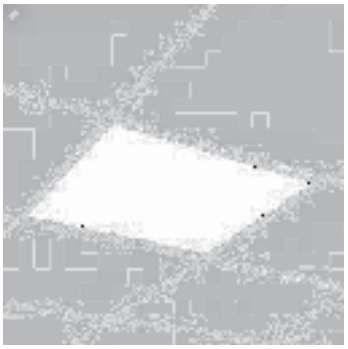

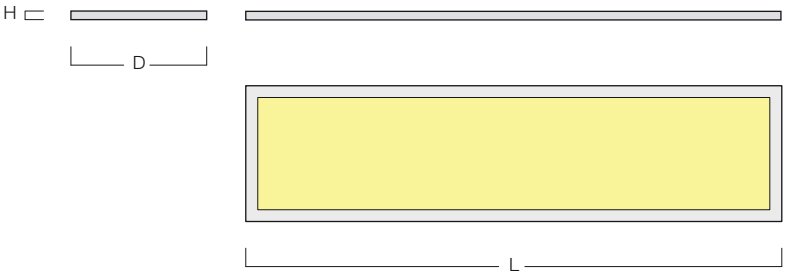

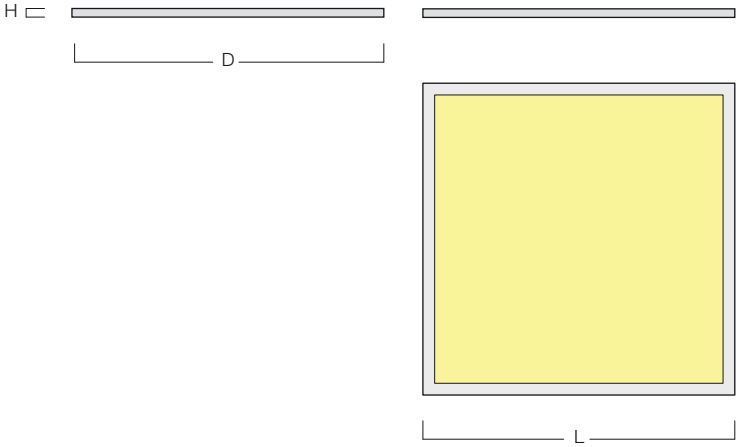

DATI DIMENSIONALI / DIMENSIONAL DATA

LAMP.	Ra	lm	W	D	L	H	kg	m³
LED 3000 K	90		48,0	595	595	10	3,80	0,035
LED 4000 K	90	4579	48,0	595	595	10	3,80	0,035
LED 3000 K	90		48,0	295	1195	10	3,80	0,035
LED 4000 K	90	4579	48,0	295	1195	10	3,80	0,035

LAMP.	Ra	lm	W	EL. COD	DIM. COD	EL. + EME COD
LED 3000 K	90	4121	48,0	**9940M53BWWE**	**9940M53BWWD**	-
LED 4000 K	90	4579	48,0	**9940M53BNWE**	**9940M53BNWD**	-
LED 3000 K	90	4121	48,0	**S.R.**	**S.R.**	-
LED 4000 K	90	4579	48,0	**S.R.**	**S.R.**	-

/
HI-PANEL
9940

/
ECO-PRO
9930

TIPI DI INSTALLAZIONE /
MOUNTINGS

Incasso, in appoggio su controsoffitti a pannelli 600x600 mm con struttura in vista. / built-in fitting, lay-in 600x600 mm wide exposed bearing structure

Incasso su controsoffitti in cartongesso (vedi accessori). / Built-in fitting in plasterboard ceilings (see accessoires)

Incasso, in appoggio su controsoffitti a pannelli 625x625 mm con struttura in vista (vedi accessori). / Built-in fitting, lay-in installation in 625x625 mm wide exposed bearing structure (see accessoires)

Plafone (vedi accessori). / Surface mounted fitting (see accessoires)

Sospensione (vedi accessori). / Suspended fitting (see accessoires)

APPLICAZIONE /
APPLICATION

area commerciale / commercial area

corridoio pubblico / public corridor

locale pubblico / public hall

locale residenziale / residential hall

ufficio / office

negozio / shop

NORMATIVE /
REGULATIONS

CEI EN 60598-1
CEI 34-21
CEI EN 60598-2-2
EN 62031
Sicurezza fotobiologica delle lampade e sistemi di lampade, CEI EN 62471; IEC/TR 62471-2.
Photobiological safety of lamps and lamp system
CEI EN 62471 IEC/TR 62471-2
Rischio esente – GR 0
Exempt risk – GR 0
Idoneo per l'utilizzo in ambienti con videoterminali secondo la norma EN 12464-1.
Suitable for environments with visual display units according to the norm EN 12464-1.

DIRETTIVE /
DIRECTIVES

2006/95/CE
2004/108/CE

CORPO /
BODY

in estruso di alluminio, verniciato con polveri epossipoliestere SOLVENT FREE di colore bianco semilucido, termoindurenti a 180°C, con pretrattamento superficiale di fosfatazione.
in extruded aluminium, painted with SOLVENT-FREE, semi-bright white epoxy polyester powders, thermosetting at 180°C, after phosphate treatment.

EMISSIONE LUMINOSA /
LIGHT EMISSION

Diretta
Direct
Simmetrica
Symmetric

DISPOSITIVO OTTICO /
OPTICAL DEVICE

Diffusore in metacrilato opale.
Diffuser in opal methacrylate, thermoformed in one piece.

CABLAGGIO /
WIRING

classe III
class III
Alimentazione (LED driver remoto) 100~240 V / 50-60 Hz
Feeding (independent led driver) 100~240 V / 50-60 Hz

SU RICHIESTA /
VERSIONS ON REQUEST

(ove possibile)
(if possible)
alimentatore elettronico dimmerabile.
dimmable electronic ballast
alimentatore elettronico dimmerabile DALI.
DALI dimmable electronic ballast

ACCESSORI /
ACCESSORIES

9952-01 (595x595): Accessorio per incasso installazione su controsoffitti in cartongesso.
9952-01 (595x595): Accessory for Built-in fitting installation in plasterboard ceilings.
9951-623B (595x595): Accessorio per apparecchio da incasso, installazione in appoggio su controsoffitti a pannelli 625x625 mm con struttura in vista.
9951-623B (595x595): Accessory for Built-in fitting, lay-in installation in 625x625 mm wide exposed bearing structure.
S.R. (595x595): Accessorio per apparecchio da plafone.
S.R. (595x595): Accessory for surface mounted fitting.
S.R. (595x595): Accessorio per la sospensione costituito da un dispositivo di regolazione micrometrica Ø10 mm, cavetti d'acciaio e un rosone in ottone cromato.
S.R. (595x595): Accessory for suspension consisting of steel cables, Ø10 mm micrometric regulation device and chromed brass cover.
9952-15B (595x595): Accessorio per l'installazione su controsoffitti a pannelli 600x600 mm con struttura portante nascosta.
9952-15B (595x595): Accessory for lay-in installation in 600x600 mm wide concealed bearing structure.
9955-30B (595x595): Accessorio per l'installazione a plafone (BOX).
9955-30B (595x595): Accessory for surface mounted fitting (BOX).
4403GPA4-EB (595x595): Complesso di emergenza 1h con accessorio per sospensione(set di 4 pezzi) costituito da un dispositivo di regolazione micrometrica Ø10 mm, un cavetto d'acciaio e un rosone in ottone cromato.
4403GPA4-EB (595x595):Emergency unit 1h with accessory for (4-piece

set) consisting of steel cable, Ø10 mm micrometric regulation device and chromed brass cover.
4403GPA-EB (1195x295): Complesso di emergenza 1h con accessorio per sospensione ad "Y" (set di 2 pezzi) comprendente un dispositivo di regolazione micrometrica, un cavetto d'acciaio di 2 m + 250 mm e un rosone in ottone.
4403GPA-EB (1195x295): Emergency unit 1h with accessory for "Y" suspension (2-piece set) consisting of micrometric regulation, 2 m + 250 mm steel cable with chromed brass cover .
KIT-PANEL ANTIS: Cavo di sicurezza anticaduta
KIT-PANEL ANTIS: Anti-drop safety wire

/ **ECO-P** 9960

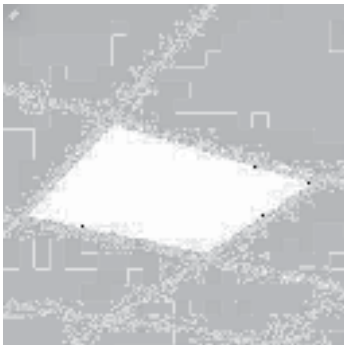

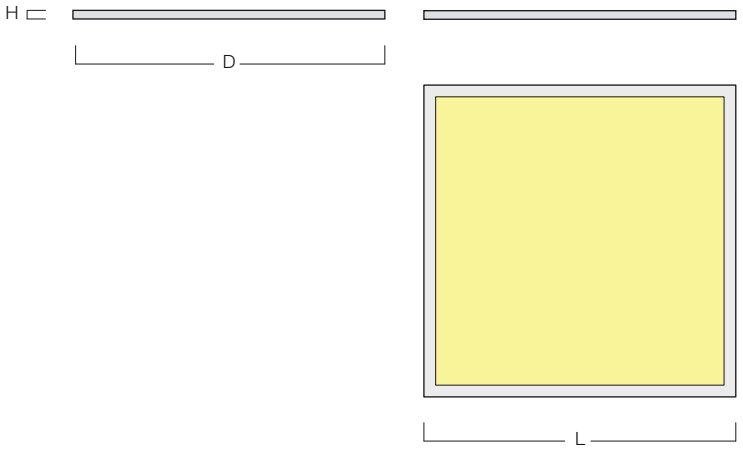

DATI DIMENSIONALI / DIMENSIONAL DATA

LAMP.	Ra	lm	W	D	L	H	kg	m³
LED 4000 K	80	4200	37,0	595	595	10	3,80	0,035

LAMP.	Ra	lm	W	EL. COD	DIM. COD	EL. + EME COD
LED 4000 K	80	4200	37,0	**9930M37BNWE**	**9930M37BNWD**	-

/
5T5
7950 PAR99

TIPI DI INSTALLAZIONE /
MOUNTINGS

Incasso, in appoggio su controsoffitti a pannelli 600x600 mm con struttura in vista. / built-in fitting, lay-in 600x600 mm wide exposed bearing structure

APPLICAZIONE /
APPLICATION

corridoio pubblico / public corridor

locale pubblico / public hall

ufficio / office

NORMATIVE /
REGULATIONS

CEI EN 60598-1
CEI 34-21
CEI EN 60598-2-2
EN 62031
Sicurezza fotobiologica delle lampade e sistemi di lampade, CEI EN 62471; IEC/TR 62471-2.
Photobiological safety of lamps and lamp system
CEI EN 62471 IEC/TR 62471-2
Rischio esente – GR 0
Exempt risk – GR 0
Idoneo per l'utilizzo in ambienti con videoterminali secondo la norma EN 12464-1.
Suitable for environments with visual display units according to the norm EN 12464-1.

DIRETTIVE /
DIRECTIVES

2006/95/CE
2004/108/CE

CORPO /
BODY

in lamiera d'acciaio in un pezzo unico, verniciato con polveri epossipoliestere SOLVENT FREE di colore bianco semilucido, termoindurenti a 180°C, con pretrattamento superficiale di fosfatazione.
in one-piece sheet steel, painted with SOLVENT FREE, semi-bright white epoxy polyester powders, thermosetting at 180°C, after phosphate treatment.

EMISSIONE LUMINOSA /
LIGHT EMISSION

Diretta
Direct
Simmetrica
Symmetric

DISPOSITIVO OTTICO /
OPTICAL DEVICE

Ottica lamellare Darklight, a doppia parabolicità in alluminio speculare antiriflesso, antiridescente, con lamelle paraboliche chiuse superiormente, a bassissima luminanza.
Louver Darklight, double pararabolic, with top-closed parabolic blades in high-gloss, anodized, antiglare and anti-iridescent aluminium. Glare limitation.

CABLAGGIO /
WIRING

classe I
class I
Alimentazione 220~240 V Ac 50-60 Hz
Feeding 220~240 V Ac 50-60 Hz

SU RICHIESTA /
VERSIONS ON REQUEST

(ove possibile)
(if possible)
alimentatore elettronico dimmerabile.
dimmable electronic ballast
alimentatore elettronico dimmerabile DALI.
DALI dimmable electronic ballast
complesso di emergenza 1h.
emergency unit 1h
Connettore ad innesto rapido.
Quick plug-in

/ **5T5** 7950 PAR99

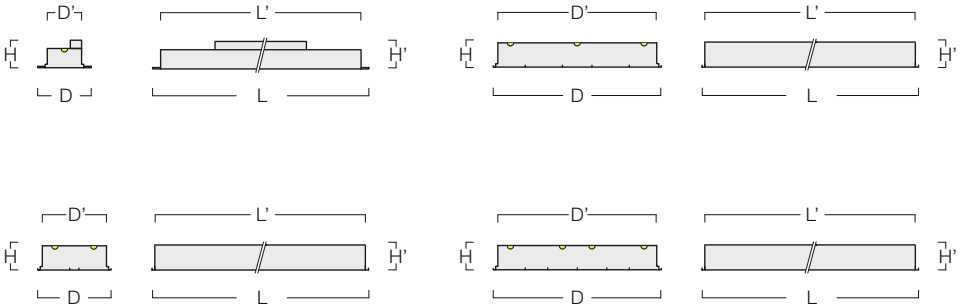

DATI DIMENSIONALI / DIMENSIONAL DATA

LAMP.	LINE	Ra	mA	lm	W	D	L	H	D'	L'	H'	kg	m³
LED 3000 K	1	80	350	2680	16,4	195	1195	97	131	1175	95	4,60	0,026
LED 4000 K	1	80	350	2800	16,4	195	1195	97	131	1175	95	4,60	0,026
LED 3000 K	1	80	350	3350	20,5	195	1495	97	131	1475	95	5,10	0,033
LED 4000 K	1	80	350	3510	20,5	195	1495	97	131	1475	95	5,10	0,033
LED 3000 K	2	80	350	5360	32,8	295	1195	97	275	1175	95	5,80	0,039
LED 4000 K	2	80	350	5600	32,8	295	1195	97	275	1175	95	5,80	0,039
LED 3000 K	2	80	350	6700	41,0	295	1495	97	275	1475	95	6,80	0,049
LED 4000 K	2	80	350	7020	41,0	295	1495	97	275	1475	95	6,80	0,049
LED 3000 K	3	80	350	4020	24,6	595	595	97	576	576	95	5,90	0,039
LED 4000 K	3	80	350	4200	24,6	595	595	97	576	576	95	5,90	0,039
LED 3000 K	4	80	350	5360	32,8	595	595	97	576	576	95	6,10	0,039
LED 4000 K	4	80	350	5600	32,8	595	595	97	576	576	95	6,10	0,039
T5	-	-	-	-	1x28	195	1195	95	131	1175	95	4,60	0,026
T5	-	-	-	-	1x35	195	1495	95	131	1475	95	5,10	0,032
T5	-	-	-	-	2x28	295	1195	67	275	1175	67	5,80	0,028
T5	-	-	-	-	2x35	295	1495	67	275	1475	67	6,80	0,035
T5	-	-	-	-	3x14	595	595	67	576	576	67	5,90	0,028
T5	-	-	-	-	4x14	595	595	67	576	576	67	6,10	0,028

LAMP.	LINE	Ra	mA	lm	W	EL. COD	DIM. COD	EL. + EME COD
LED 3000 K	1	80	350	2680	16,4	**7950WW26B-1**	**7950WW26DB-1**	-
LED 4000 K	1	80	350	2800	16,4	**7950NW26B-1**	**7950NW26DB-1**	-
LED 3000 K	1	80	350	3350	20,5	**7950WW32B-1**	**7950WW32DB-1**	-
LED 4000 K	1	80	350	3510	20,5	**7950NW32B-1**	**7950NW32DB-1**	-
LED 3000 K	2	80	350	5360	32,8	**7950WW52B-2**	**7950WW52DB-2**	**7950WW52B-2M**
LED 4000 K	2	80	350	5600	32,8	**7950NW52B-2**	**7950NW52DB-2**	**7950NW52B-2M**
LED 3000 K	2	80	350	6700	41,0	**7950WW65B-2**	**7950WW65DB-2**	**7950WW65B-2M**
LED 4000 K	2	80	350	7020	41,0	**7950NW65B-2**	**7950NW65DB-2**	**7950NW65B-2M**
LED 3000 K	3	80	350	4020	24,6	**7950WW39B-3**	**7950WW39DB-3**	**7950WW39B-3M**
LED 4000 K	3	80	350	4200	24,6	**7950NW39B-3**	**7950NW39DB-3**	**7950NW39B-3M**
LED 3000 K	4	80	350	5360	32,8	**7950WW52B-4**	**7950WW52DB-4**	**7950WW52B-4M**
LED 4000 K	4	80	350	5600	32,8	**7950NW52B-4**	**7950NW52DB-4**	**7950NW52B-4M**
T5	-	-	-	-	1x28	**79501X28E1000054**	**S.R.**	-
T5	-	-	-	-	1x35	**S.R.**	**S.R.**	-
T5	-	-	-	-	2x28	**S.R.**	**S.R.**	**S.R.**
T5	-	-	-	-	2x35	**S.R.**	**S.R.**	**S.R.**
T5	-	-	-	-	3x14	**79503X14E1000014**	**79503X14D1000053**	**S.R.**
T5	-	-	-	-	4x14	**79504X14E1000013**	**79504X14D1000079**	**79504X14E1000024**

/
5T5
7960 PAR90

TIPI DI INSTALLAZIONE /
MOUNTINGS

Incasso, in appoggio su controsoffitti a pannelli 600x600 mm con struttura in vista. / built-in fitting, lay-in 600x600 mm wide exposed bearing structure

APPLICAZIONE /
APPLICATION

corridoio pubblico / public corridor

locale pubblico / public hall

ufficio / office

NORMATIVE /
REGULATIONS

CEI EN 60598-1
CEI 34-21
CEI EN 60598-2-2
EN 62031
Sicurezza fotobiologica delle lampade e sistemi di lampade, CEI EN 62471; IEC/TR 62471-2.
Photobiological safety of lamps and lamp system
CEI EN 62471 IEC/TR 62471-2
Rischio esente – GR 0
Exempt risk – GR 0
Idoneo per l'utilizzo in ambienti con videoterminali secondo la norma EN 12464-1.
Suitable for environments with visual display units according to the norm EN 12464-1.

DIRETTIVE /
DIRECTIVES

2006/95/CE
2004/108/CE

CORPO /
BODY

in lamiera d'acciaio in un pezzo unico, verniciato con polveri epossipoliestere SOLVENT FREE di colore bianco semilucido, termoindurenti a 180°C, con pretrattamento superficiale di fosfatazione.
in one-piece sheet steel, painted with SOLVENT FREE, semi-bright white epoxy polyester powders, thermosetting at 180°C, after phosphate treatment.

EMISSIONE LUMINOSA /
LIGHT EMISSION

Diretta
Direct
Simmetrica
Symmetric

DISPOSITIVO OTTICO /
OPTICAL DEVICE

Ottica lamellare Darklight, a doppia parabolicità in alluminio satinato antiriflesso, antiridescente, con lamelle paraboliche chiuse superiormente, a bassa luminanza.
Louver Darklight, double pararabolic, with top-closed parabolic blades in mat, anodized, antiglare and anti-iridescent aluminium. Glare limitation.

CABLAGGIO /
WIRING

classe I
class I
Alimentazione 220~240 V Ac 50-60 Hz
Feeding 220~240 V Ac 50-60 Hz

SU RICHIESTA /
VERSIONS ON REQUEST

(ove possibile)
(if possible)
alimentatore elettronico dimmerabile.
dimmable electronic ballast
alimentatore elettronico dimmerabile DALI.
DALI dimmable electronic ballast
complesso di emergenza 1h.
emergency unit 1h
Connettore ad innesto rapido.
Quick plug-in

/ **5T5** 7960 PAR90

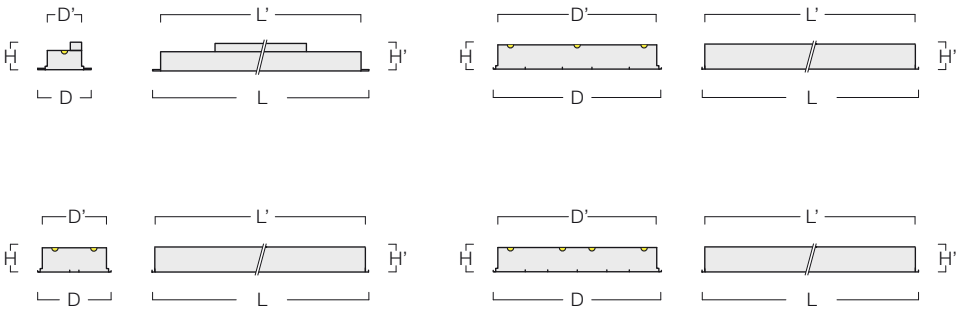

DATI DIMENSIONALI / DIMENSIONAL DATA

LAMP.	LINE	Ra	mA	lm	W	D	L	H	D'	L'	H'	kg	m³
LED 3000 K	1	80	350	2680	16,4	195	1195	97	131	1175	95	4,60	0,026
LED 4000 K	1	80	350	2800	16,4	195	1195	97	131	1175	95	4,60	0,026
LED 3000 K	1	80	350	3350	20,5	195	1495	97	131	1475	95	5,10	0,033
LED 4000 K	1	80	350	3510	20,5	195	1495	97	131	1475	95	5,10	0,033
LED 3000 K	2	80	350	5360	32,8	295	1195	97	275	1175	95	5,80	0,039
LED 4000 K	2	80	350	5600	32,8	295	1195	97	275	1175	95	5,80	0,039
LED 3000 K	2	80	350	6700	41,0	295	1495	97	275	1475	95	6,80	0,049
LED 4000 K	2	80	350	7020	41,0	295	1495	97	275	1475	95	6,80	0,049
LED 3000 K	3	80	350	4020	24,6	595	595	97	576	576	95	5,90	0,039
LED 4000 K	3	80	350	4200	24,6	595	595	97	576	576	95	5,90	0,039
LED 3000 K	4	80	350	5360	32,8	595	595	97	576	576	95	6,10	0,039
LED 4000 K	4	80	350	5600	32,8	595	595	97	576	576	95	6,10	0,039
T5	-	-	-	-	1x28	195	1195	95	131	1175	95	4,60	0,026
T5	-	-	-	-	1x35	195	1495	95	131	1475	95	5,10	0,032
T5	-	-	-	-	2x28	295	1195	67	275	1175	67	5,80	0,028
T5	-	-	-	-	2x35	295	1495	67	275	1475	67	6,80	0,035
T5	-	-	-	-	3x14	595	595	67	576	576	67	5,90	0,028
T5	-	-	-	-	4x14	595	595	67	576	576	67	6,10	0,028

LAMP.	LINE	Ra	mA	lm	W	EL. COD	DIM. COD	EL. + EME COD
LED 3000 K	1	80	350	2680	16,4	**7960WW26B-1**	**7960WW26DB-1**	-
LED 4000 K	1	80	350	2800	16,4	**7960NW26B-1**	**7960NW26DB-1**	-
LED 3000 K	1	80	350	3350	20,5	**7960WW32B-1**	**7960WW32DB-1**	-
LED 4000 K	1	80	350	3510	20,5	**7960NW32B-1**	**7960NW32DB-1**	-
LED 3000 K	2	80	350	5360	32,8	**7960WW52B-2**	**7960WW52DB-2**	**7960WW52B-2M**
LED 4000 K	2	80	350	5600	32,8	**7960NW52B-2**	**7960NW52DB-2**	**7960NW52B-2M**
LED 3000 K	2	80	350	6700	41,0	**7960WW65B-2**	**7960WW65DB-2**	**7960WW65B-2M**
LED 4000 K	2	80	350	7020	41,0	**7960NW65B-2**	**7960NW65DB-2**	**7960NW65B-2M**
LED 3000 K	3	80	350	4020	24,6	**7960WW39B-3**	**7960WW39DB-3**	**7960WW39B-3M**
LED 4000 K	3	80	350	4200	24,6	**7960NW39B-3**	**7960NW39DB-3**	**7960NW39B-3M**
LED 3000 K	4	80	350	5360	32,8	**7960WW52B-4**	**7960WW52DB-4**	**7960WW52B-4M**
LED 4000 K	4	80	350	5600	32,8	**7960NW52B-4**	**7960NW52DB-4**	**7960NW52B-4M**
T5	-	-	-	-	1x28	**79601X28E1000085**	**79601X28D1000086**	-
T5	-	-	-	-	1x35	**79601X35E1000060**	**S.R.**	-
T5	-	-	-	-	2x28	**79602X28E1000007**	**79602X28D1000087**	**79602X28E1000034**
T5	-	-	-	-	2x35	**79602X35E1000061**	**S.R.**	**79602X35E1000062**
T5	-	-	-	-	3x14	**79603X14E1000017**	**79603X14D1000054**	**S.R.**
T5	-	-	-	-	4x14	**79604X14E1000021**	**79604X14D1000139**	**79604X14E1000039**

/
295-595 H80
2001 PAR90

TIPI DI INSTALLAZIONE /
MOUNTINGS

Incasso, in appoggio su controsoffitti a pannelli 600x600 mm con struttura in vista. / built-in fitting, lay-in 600x600 mm wide exposed bearing structure

APPLICAZIONE /
APPLICATION

corridoio pubblico / public corridor

locale pubblico / public hall

ufficio / office

NORMATIVE /
REGULATIONS

CEI EN 60598-1
CEI 34-21
CEI EN 60598-2-2
EN 62031
Sicurezza fotobiologica delle lampade e sistemi di lampade, CEI EN 62471; IEC/TR 62471-2.
Photobiological safety of lamps and lamp system
CEI EN 62471 IEC/TR 62471-2
Rischio esente – GR 0
Exempt risk – GR 0
Idoneo per l'utilizzo in ambienti con videoterminali secondo la norma EN 12464-1.
Suitable for environments with visual display units according to the norm EN 12464-1.

DIRETTIVE /
DIRECTIVES

2006/95/CE
2004/108/CE

CORPO /
BODY

in lamiera d'acciaio in un pezzo unico, verniciato con polveri epossipoliestere SOLVENT FREE di colore bianco semilucido, termoindurenti a 180°C, con pretrattamento superficiale di fosfatazione.
in one-piece sheet steel, painted with SOLVENT FREE, semi-bright white epoxy polyester powders, thermosetting at 180°C, after phosphate treatment.

EMISSIONE LUMINOSA /
LIGHT EMISSION

Diretta
Direct
Simmetrica
Symmetric

DISPOSITIVO OTTICO /
OPTICAL DEVICE

Ottica lamellare Darklight, a doppia parabolicità in alluminio satinato antiriflesso, antiridescente, con lamelle paraboliche chiuse superiormente, a bassa luminanza.
Louver Darklight, double pararabolic, with top-closed parabolic blades in mat, anodized, antiglare and anti-iridescent aluminium. Glare limitation.

CABLAGGIO /
WIRING

classe I
class I
Alimentazione 220~240 V Ac 50-60 Hz
Feeding 220~240 V Ac 50-60 Hz
Fluorescenza lineare, Classe I, cavetto rigido unipolare HT 90°C - IEC 227-3, con guaina in PVC, non propagante la fiamma. Morsetto: 2P+T. Alimentazione elettronica 230-240 V / 50-60 Hz. Rifasato in parallelo cos φ> 0,95.
Linear fluorescence, Class I, flame-resistant rigid unipolar PVC-sheathed HT cable 90°C - IEC 227-3. 2P+T terminal. Electronic feed 230-240 V / 50-60 Hz. power factor correction in parallel at cos ⊠ > 0,95.
Sportellino per il collegamento.Non occorre sganciare il lamellare.
Flap for electrical connection.No need of removing the louver.

SU RICHIESTA /
VERSIONS ON REQUEST

(ove possibile)
(if possible)
alimentatore elettronico dimmerabile.
dimmable electronic ballast
alimentatore elettronico dimmerabile DALI.
DALI dimmable electronic ballast
complesso di emergenza 1h.
emergency unit 1h
Apparecchio predisposto con cave sul fondo o con bocchettone per la circolazione di aria forzata.
Fitting equipped with air slots or with duct for centrali sed air conditioning installations

/ **295-595 H80** 2001 PAR90

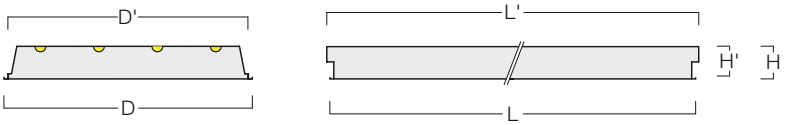

DATI DIMENSIONALI / DIMENSIONAL DATA

LAMP.	LINE	Ra	lm	mA	W	D	L	H	D'	L'	H'	kg	m^3
LED 3000 K	4	80	5360	350	32,8	295	595	80	274	612	80	4,50	0,017
LED 4000 K	4	80	5600	350	32,8	295	595	80	274	612	80	4,50	0,017
T8	-	-	-	-	4x14	595	595	80	574	612	80	4,60	0,033
T8	-	-	-	-	4x18	595	595	80	574	612	80	4,60	0,033

LAMP.	LINE	Ra	mA	lm	W	EL. COD	DIM. COD	EL. + EME COD
LED 3000 K	4	80	350	5360	32,8	**2001WW26B-2**	**2001WW26DB-2**	**2001WW26B-2M**
LED 4000 K	4	80	350	5600	32,8	**2001NW26B-2**	**2001NW26DB-2**	**2001NW26B-2M**
T8	-	-	-	-	4x14	**20014X14E1000140**	**20014X14D1000358**	**20014X14E1000089**
T8	-	-	-	-	4x18	**20014X18E1000024**	**20014X18D1000279**	**20014X18E1000035**

/
295-595 H80
2002 PAR85

TIPI DI INSTALLAZIONE /
MOUNTINGS

Incasso, in appoggio su controsoffitti a pannelli 600x600 mm con struttura in vista. / built-in fitting, lay-in 600x600 mm wide exposed bearing structure

APPLICAZIONE /
APPLICATION

corridoio pubblico / public corridor

locale pubblico / public hall

ufficio / office

NORMATIVE /
REGULATIONS

CEI EN 60598-1
CEI 34-21
CEI EN 60598-2-2
EN 62031
Sicurezza fotobiologica delle lampade e sistemi di lampade, CEI EN 62471; IEC/TR 62471-2.
Photobiological safety of lamps and lamp system
CEI EN 62471 IEC/TR 62471-2
Rischio esente – GR 0
Exempt risk – GR 0
Idoneo per l'utilizzo in ambienti con videoterminali secondo la norma EN 12464-1.
Suitable for environments with visual display units according to the norm EN 12464-1.

DIRETTIVE /
DIRECTIVES

2006/95/CE
2004/108/CE

CORPO /
BODY

in lamiera d'acciaio in un pezzo unico, verniciato con polveri epossipoliestere SOLVENT FREE di colore bianco semilucido, termoindurenti a 180°C, con pretrattamento superficiale di fosfatazione.
in one-piece sheet steel, painted with SOLVENT FREE, semi-bright white epoxy polyester powders, thermosetting at 180°C, after phosphate treatment.

EMISSIONE LUMINOSA /
LIGHT EMISSION

Diretta
Direct
Simmetrica
Symmetric

DISPOSITIVO OTTICO /
OPTICAL DEVICE

Ottica lamellare Darklight, a doppia parabolicità in alluminio anodizzato lucido antiriflesso, con lamelle paraboliche chiuse superiormente, a bassa luminanza.
Louver Darklight, double pararabolic, withtop-closed parabolic blades in high-gloss, anodized, antiglare aluminium, low-luminance level.

CABLAGGIO /
WIRING

classe I
class I
Alimentazione 220~240 V Ac 50-60 Hz
Feeding 220~240 V Ac 50-60 Hz
Fluorescenza lineare, Classe I, cavetto rigido unipolare HT 90°C - IEC 227-3, con guaina in PVC, non propagante la fiamma. Morsetto: 2P+T. Alimentazione elettronica 230-240 V / 50-60 Hz. Rifasato in parallelo cos φ> 0,95.
Linear fluorescence, Class I, flame-resistant rigid unipolar PVC-sheathed HT cable 90°C - IEC 227-3. 2P+T terminal. Electronic feed 230-240 V / 50-60 Hz. power factor correction in parallel at cos ⊠ > 0,95.
Sportellino per il collegamento.Non occorre sganciare il lamellare.
Flap for electrical connection.No need of removing the louver.

SU RICHIESTA /
VERSIONS ON REQUEST

(ove possibile)
(if possible)
alimentatore elettronico dimmerabile.
dimmable electronic ballast
alimentatore elettronico dimmerabile DALI.
DALI dimmable electronic ballast
complesso di emergenza 1h.
emergency unit 1h
Apparecchio predisposto con cave sul fondo o con bocchettone per la circolazione di aria forzata.
Fitting equipped with air slots or with duct for centrali sed air conditioning installations

/ **295-595 H80** 2002 PAR85

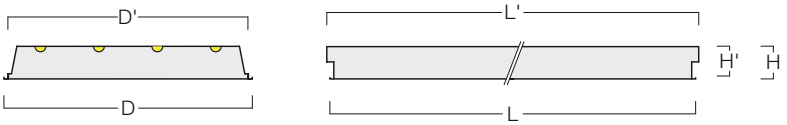

DATI DIMENSIONALI / DIMENSIONAL DATA

LAMP.	LINE	Ra	lm	mA	W	D	L	H	D'	L'	H'	kg	m^3
LED 3000 K	4	80	5360	350	32,8	295	595	80	274	612	80	4,50	0,017
LED 4000 K	4	80	5600	350	32,8	295	595	80	274	612	80	4,50	0,017
T8	-	-	-	-	4x14	595	595	80	574	612	80	4,60	0,033
T8	-	-	-	-	4x18	595	595	80	574	612	80	4,60	0,033

LAMP.	LINE	Ra	mA	lm	W	EL. COD	DIM. COD	EL. + EME COD
LED 3000 K	4	80	350	5360	32,8	**2002WW26B-2**	**2002WW26DB-2**	**2002WW26B-2M**
LED 4000 K	4	80	350	5600	32,8	**2002NW26B-2**	**2002NW26DB-2**	**2002NW26B-2M**
T8	-	-	-	-	4x14	**20024X14E1000059**	**20024X14D1000311**	**20024X14E1000060**
T8	-	-	-	-	4x18	**20024X18E1000008**	**20024X18D1000032**	**20024X18E1000017**

/
295-595 H80
2030 TL

TIPI DI INSTALLAZIONE /
MOUNTINGS

Incasso, in appoggio su controsoffitti a pannelli 600x600 mm con struttura in vista. / built-in fitting, lay-in 600x600 mm wide exposed bearing structure

APPLICAZIONE /
APPLICATION

corridoio pubblico / public corridor

locale pubblico / public hall

ufficio / office

NORMATIVE /
REGULATIONS

CEI EN 60598-1
CEI 34-21
CEI EN 60598-2-2
EN 62031
Sicurezza fotobiologica delle lampade e sistemi di lampade, CEI EN 62471; IEC/TR 62471-2.
Photobiological safety of lamps and lamp system
CEI EN 62471 IEC/TR 62471-2
Rischio esente – GR 0
Exempt risk – GR 0

DIRETTIVE /
DIRECTIVES

2006/95/CE
2004/108/CE

CORPO /
BODY

in lamiera d'acciaio in un pezzo unico, verniciato con polveri epossipoliestere SOLVENT FREE di colore bianco semilucido, termoindurenti a 180°C, con pretrattamento superficiale di fosfatazione.
in one-piece sheet steel, painted with SOLVENT FREE, semi-bright white epoxy polyester powders, thermosetting at 180°C, after phosphate treatment.

EMISSIONE LUMINOSA /
LIGHT EMISSION

Diretta
Direct
Simmetrica
Symmetric

DISPOSITIVO OTTICO /
OPTICAL DEVICE

Diffusore in metacrilato trasparente prismatizzato.
Diffuser in prismatic, transparent methacrylate.

CABLAGGIO /
WIRING

classe I
class I
Alimentazione 220~240 V Ac 50-60 Hz
Feeding 220~240 V Ac 50-60 Hz
Fluorescenza lineare, Classe I, cavetto rigido unipolare HT 90°C - IEC 227-3, con guaina in PVC, non propagante la fiamma. Morsetto: 2P+T. Alimentazione elettronica 230-240 V / 50-60 Hz. Rifasato in parallelo cos φ> 0,95.
Linear fluorescence, Class I, flame-resistant rigid unipolar PVC-sheathed HT cable 90°C - IEC 227-3. 2P+T terminal. Electronic feed 230-240 V / 50-60 Hz. power factor correction in parallel at cos ⊠ > 0,95.
Sportellino per il collegamento.Non occorre sganciare il lamellare.
Flap for electrical connection.No need of removing the louver.

SU RICHIESTA /
VERSIONS ON REQUEST

(ove possibile)
(if possible)
alimentatore elettronico dimmerabile.
dimmable electronic ballast
alimentatore elettronico dimmerabile DALI.
DALI dimmable electronic ballast
complesso di emergenza 1h.
emergency unit 1h
Apparecchio predisposto con cave sul fondo o con bocchettone per la circolazione di aria forzata.
Fitting equipped with air slots or with duct for centrali sed air conditioning installations

/ **295-595 H80** 2030 TL

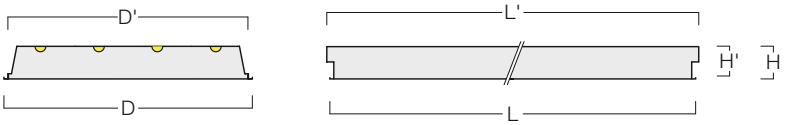

DATI DIMENSIONALI / DIMENSIONAL DATA

LAMP.	LINE	Ra	lm	mA	W	D	L	H	D'	L'	H'	kg	m^3
LED 3000 K	4	80	5360	350	32,8	295	595	80	274	612	80	4,50	0,017
LED 4000 K	4	80	5600	350	32,8	295	595	80	274	612	80	4,50	0,017
T8	-	-	-	-	4x14	595	595	80	574	612	80	4,60	0,033
T8	-	-	-	-	4x18	595	595	80	574	612	80	4,60	0,033

LAMP.	LINE	Ra	mA	lm	W	EL. COD	DIM. COD	EL. + EME COD
LED 3000 K	4	80	350	5360	32,8	**2030WW26B-2**	**2030WW26DB-2**	**2030WW26B-2M**
LED 4000 K	4	80	350	5600	32,8	**2030NW26B-2**	**2030NW26DB-2**	**2030NW26B-2M**
T8	-	-	-	-	4x14	**20304X14E1000327**	**20304X14D1000473**	**20304X14E1000456**
T8	-	-	-	-	4x18	**20304X18E1000265**	**20304X18E1000211**	**20304X18E1000386**

/
295-595 H80
2032 MO

TIPI DI INSTALLAZIONE /
MOUNTINGS

Incasso, in appoggio su controsoffitti a pannelli 600x600 mm con struttura in vista. / built-in fitting, lay-in 600x600 mm wide exposed bearing structure

APPLICAZIONE /
APPLICATION

corridoio pubblico / public corridor

locale pubblico / public hall

ufficio / office

NORMATIVE /
REGULATIONS

CEI EN 60598-1
CEI 34-21
CEI EN 60598-2-2
EN 62031
Sicurezza fotobiologica delle lampade e sistemi di lampade, CEI EN 62471; IEC/TR 62471-2.
Photobiological safety of lamps and lamp system
CEI EN 62471 IEC/TR 62471-2
Rischio esente – GR 0
Exempt risk – GR 0

DIRETTIVE /
DIRECTIVES

2006/95/CE
2004/108/CE

CORPO /
BODY

in lamiera d'acciaio in un pezzo unico, verniciato con polveri epossipoliestere SOLVENT FREE di colore bianco semilucido, termoindurenti a 180°C, con pretrattamento superficiale di fosfatazione.
in one-piece sheet steel, painted with SOLVENT FREE, semi-bright white epoxy polyester powders, thermosetting at 180°C, after phosphate treatment.

EMISSIONE LUMINOSA /
LIGHT EMISSION

Diretta
Direct
Simmetrica
Symmetric

DISPOSITIVO OTTICO /
OPTICAL DEVICE

Diffusore in metacrilato opale.
Diffuser in opal methacrylate, thermoformed in one piece.

CABLAGGIO /
WIRING

classe I
class I
Alimentazione 220~240 V Ac 50-60 Hz
Feeding 220~240 V Ac 50-60 Hz
Fluorescenza lineare, Classe I, cavetto rigido unipolare HT 90°C - IEC 227-3, con guaina in PVC, non propagante la fiamma. Morsetto: 2P+T. Alimentazione elettronica 230-240 V / 50-60 Hz. Rifasato in parallelo cos φ> 0,95.
Linear fluorescence, Class I, flame-resistant rigid unipolar PVC-sheathed HT cable 90°C - IEC 227-3. 2P+T terminal. Electronic feed 230-240 V / 50-60 Hz. power factor correction in parallel at cos ⊠ > 0,95.
Sportellino per il collegamento.Non occorre sganciare il lamellare.
Flap for electrical connection.No need of removing the louver.

SU RICHIESTA /
VERSIONS ON REQUEST

(ove possibile)
(if possible)
alimentatore elettronico dimmerabile.
dimmable electronic ballast
alimentatore elettronico dimmerabile DALI.
DALI dimmable electronic ballast
complesso di emergenza 1h.
emergency unit 1h
Apparecchio predisposto con cave sul fondo o con bocchettone per la circolazione di aria forzata.
Fitting equipped with air slots or with duct for centrali sed air conditioning installations

/ **295-595 H80** 2032 MO

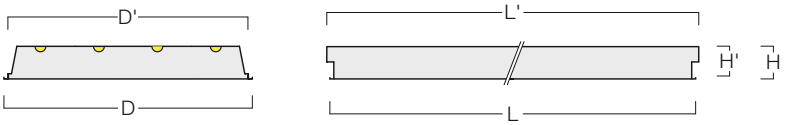

DATI DIMENSIONALI / DIMENSIONAL DATA

LAMP.	LINE	Ra	lm	mA	W	D	L	H	D'	L'	H'	kg	m^3
LED 3000 K	4	80	5360	350	32,8	295	595	80	274	612	80	4,50	0,017
LED 4000 K	4	80	5600	350	32,8	295	595	80	274	612	80	4,50	0,017
T8	-	-	-	-	4x14	595	595	80	574	612	80	4,60	0,033
T8	-	-	-	-	4x18	595	595	80	574	612	80	4,60	0,033

LAMP.	LINE	Ra	mA	lm	W	EL. COD	DIM. COD	EL. + EME COD
LED 3000 K	4	80	350	5360	32,8	**2032WW26B-2**	**2032WW26DB-2**	**2032WW26B-2M**
LED 4000 K	4	80	350	5600	32,8	**2032NW26B-2**	**2032NW26DB-2**	**2032NW26B-2M**
T8	-	-	-	-	4x14	**20324X14E1000186**	**20324X14D1000399**	**20324X14E1000483**
T8	-	-	-	-	4x18	**20324X18E1000285**	**S.R.**	**20324X18E1000286**

/
7000
7200

TIPI DI INSTALLAZIONE /
MOUNTINGS

Plafone / Surface mounted fitting

Incasso, in appoggio su controsoffitti a pannelli 600x600 mm con struttura in vista. / built-in fitting, lay-in 600x600 mm wide exposed bearing structure

APPLICAZIONE /
APPLICATION

corridoio pubblico / public corridor

locale pubblico / public hall

negozio / shop

NORMATIVE /
REGULATIONS

CEI EN 60598-1
CEI 34-21
CEI EN 60598-2-2
EN 62031
Sicurezza fotobiologica delle lampade e sistemi di lampade, CEI EN 62471; IEC/TR 62471-2.
Photobiological safety of lamps and lamp system CEI EN 62471 IEC/TR 62471-2
Rischio esente – GR 0
Exempt risk – GR 0

DIRETTIVE /
DIRECTIVES

2006/95/CE
2004/108/CE

CORPO /
BODY

in lamiera d'acciaio in un pezzo unico, verniciato con polveri epossipoliestere SOLVENT FREE di colore bianco semilucido, termoindurenti a 180°C, con pretrattamento superficiale di fosfatazione.
in one-piece sheet steel, painted with SOLVENT FREE, semi-bright white epoxy polyester powders, thermosetting at 180°C, after phosphate treatment.

EMISSIONE LUMINOSA /
LIGHT EMISSION

Diretta
Direct
Asimmetrica
Asymmetric

DISPOSITIVO OTTICO /
OPTICAL DEVICE

Riflettore asimmetrico in alluminio anodizzato satinato.
Reflector in satin anodized asymmetrical aluminium.

CABLAGGIO /
WIRING

classe I
class I
Alimentazione 220~240 V Ac 50-60 Hz
Feeding 220~240 V Ac 50-60 Hz

SU RICHIESTA /
VERSIONS ON REQUEST

(ove possibile)
(if possible)
alimentatore elettronico dimmerabile.
dimmable electronic ballast
alimentatore elettronico dimmerabile DALI.
DALI dimmable electronic ballast
complesso di emergenza 1h.
emergency unit 1h
Apparecchio predisposto con cave sul fondo o con bocchettone per la circolazione di aria forzata.
Fitting equipped with air slots or with duct for centrali sed air conditioning installations

/ **7000** 7200

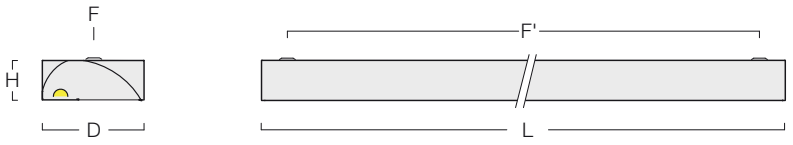

DATI DIMENSIONALI / DIMENSIONAL DATA

LAMP.	LINE	Ra	mA	lm	W	D	L	H	D'	L'	H'	F	F'	kg	m^3
LED 3000 K	1	80	500	1840	12,1	195	595	75	195	595	75	80	435	2,20	0,011
LED 4000 K	1	80	500	1930	12,1	195	595	75	195	595	75	80	435	2,20	0,011
LED 3000 K	1	80	500	3680	24,2	195	1195	75	195	1195	75	80	795	3,60	0,021
LED 4000 K	1	80	500	3860	24,2	195	1195	75	195	1195	75	80	795	3,36	0,021

LAMP.	LINE	Ra	mA	lm	W	EL. COD	DIM. COD	EL. + EME COD
LED 3000 K	1	80	500	1840	12,1	**7200WW13B**	**7200WW13DB**	-
LED 4000 K	1	80	500	1930	12,1	**7200NW13B**	**7200NW13DB**	-
LED 3000 K	1	80	500	3680	24,2	**7200WW26B**	**7200WW26DB**	**7200WW26BM**
LED 4000 K	1	80	500	3860	24,2	**7200NW26B**	**7200NW26DB**	**7200NW26BM**

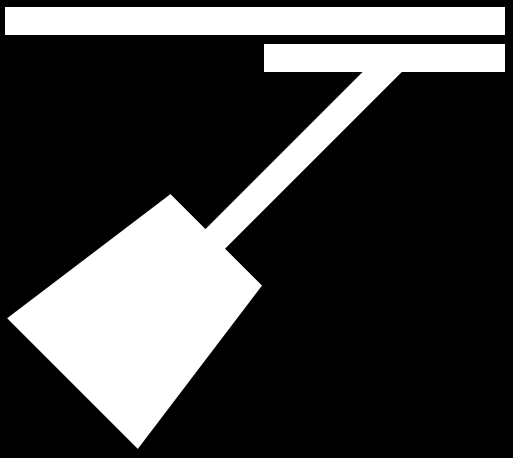

Metalmek

/
BINARIO ELETTRIFICATO E FARETTI

ELECTRIFIED TRACK AND DOWNLIGHTS

MASTER

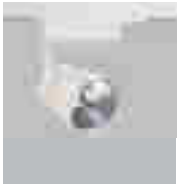

SMALL	302
2H	304
3 PLUS	306
3H PLUS	308
LED VL GRIGIO	310

GIOTTO

7615 AB	312

KAPPA

7555	314

ACCESSORI E BINARIO EL.

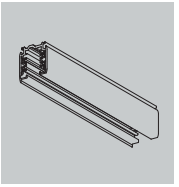

	316

/
MASTER
SMALL

TIPI DI INSTALLAZIONE /
MOUNTINGS

Binario elettrificato. / Electrick track

Plafone (vedi accessori). / Surface mounted fitting
(see accessoires)

APPLICAZIONE /
APPLICATION

area commerciale / commercial area

negozio / shop

Supermercati / Supermarket

Grandi aree commerciali / Large commercial areas

CORPO /
BODY

in pressofusione di alluminio verniciato di colore bianco.
Orientabile.
Rotazione di 355°. Inclinazione 180°. -
in die-cast aluminium, painted white.
Adjustable
Rotation 355° Tilt 180°

EMISSIONE LUMINOSA /
LIGHT EMISSION

Diretta
Direct
Simmetrica
Symmetric
orientabile
adjustable

DISPOSITIVO OTTICO /
OPTICAL DEVICE

Riflettore in alluminio anodizzato.
Reflector anodized aluminium.
Schermo in vetro temperato trasparente.
Shield in transparent toughened glass.
Apertura del fascio luminoso 24° - 40°.
Emission angle beam 24° - 40°.

CABLAGGIO /
WIRING

classe I
class I
Alimentazione 220~240 V Ac 50-60 Hz
Feeding 220~240 V Ac 50-60 Hz

ACCESSORI /
ACCESSORIES

D41101-AL: Piastra per il fissaggio a plafone, di colore grigio
D41101-AL: Plate for ceiling mounting, painted grey
D41101-W: Piastra per il fissaggio a plafone, di colore bianco.
D41101-W: Plate for ceiling mounting, painted white

NORMATIVE /
REGULATIONS

CEI EN 60598-1
CEI 34-21
CEI EN 60598-2-2
EN 62031
Sicurezza fotobiologica delle lampade e sistemi di lampade,
CEI EN 62471; IEC/TR 62471-2.
Photobiological safety of lamps and lamp system
CEI EN 62471 IEC/TR 62471-2

DIRETTIVE /
DIRECTIVES

2006/95/CE
2004/108/CE

/ **MASTER** SMALL

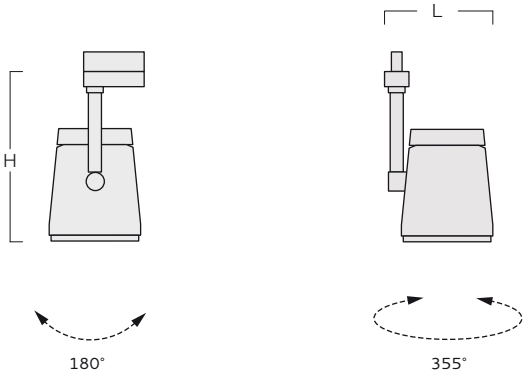

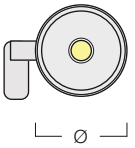

DATI DIMENSIONALI / DIMENSIONAL DATA

LAMP.	Ra	Beam°	lm	W	D	L	H	kg	m³
LED 3000 K	80	40	1816	20,0	120	130	220	0,5	0,004
LED 4000 K	80	40	1871	20,0	120	130	220	0,5	0,004
LED 3000 K	80	40	2724	33,3	120	130	220	0,5	0,004
LED 4000 K	80	40	2806	33,3	120	130	220	0,5	0,004

LAMP.	Ra	Beam°	lm	W	EL. COD	DIM. COD	EL. + EME COD
LED 3000 K	80	40	1816	20,0	**TSMAST40WW20B**	-	-
LED 4000 K	80	40	1871	20,0	**TSMAST40NW20B**	-	-
LED 3000 K	80	40	2724	33,3	**TSMAST40WW33B**	-	-
LED 4000 K	80	40	2806	33,3	**TSMAST40NW33B**	-	-

/
MASTER
2H

TIPI DI INSTALLAZIONE /
MOUNTINGS

Binario elettrificato. / Electrick track

Plafone (vedi accessori). / Surface mounted fitting (see accessoires)

APPLICAZIONE /
APPLICATION

area commerciale / commercial area

negozio / shop

esposizione alimentari / food exposure

Supermercati / Supermarket

Grandi aree commerciali / Large commercial areas

CORPO /
BODY

in pressofusione di alluminio verniciato di colore bianco.
Orientabile.
Rotazione di 355°.
Inclinazione 180°.
in die-cast aluminium, painted white.
Adjustable
Rotation 355°
Tilt 180°

EMISSIONE LUMINOSA /
LIGHT EMISSION

Diretta
Direct
Simmetrica
Symmetric
orientabile
adjustable

DISPOSITIVO OTTICO /
OPTICAL DEVICE

Riflettore in alluminio anodizzato.
Reflector anodized aluminium.
Schermo in vetro temperato trasparente.
Shield in transparent toughened glass.
Apertura del fascio luminoso 24° - 40°.
Emission angle beam 24° - 40°.

CABLAGGIO /
WIRING

classe I
class I
Alimentazione 220~240 V Ac 50-60 Hz
Feeding 220~240 V Ac 50-60 Hz

ACCESSORI /
ACCESSORIES

D41101-AL: Piastra per il fissaggio a plafone, di colore grigio
D41101-AL: Plate for ceiling mounting, painted grey
D41101-W: Piastra per il fissaggio a plafone, di colore bianco.
D41101-W: Plate for ceiling mounting, painted white

NORMATIVE /
REGULATIONS

CEI EN 60598-1
CEI 34-21
CEI EN 60598-2-2
EN 62031
Sicurezza fotobiologica delle lampade e sistemi di lampade,
CEI EN 62471; IEC/TR 62471-2.
Photobiological safety of lamps and lamp system
CEI EN 62471 IEC/TR 62471-2

DIRETTIVE /
DIRECTIVES

2006/95/CE
2004/108/CE

/ **MASTER** 2H

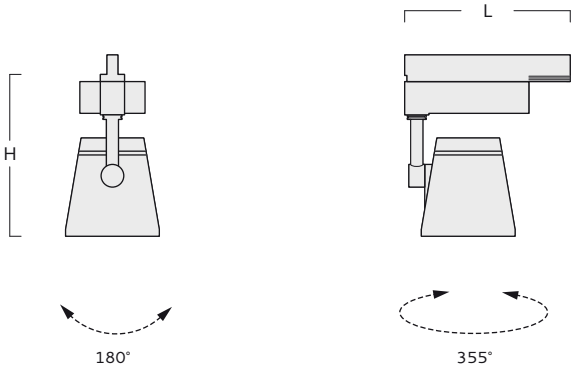

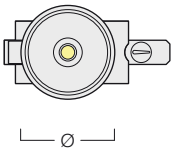

DATI DIMENSIONALI / DIMENSIONAL DATA

LAMP.	Ra	Beam°	lm	W	D	L	H	kg	m³
LED 3000 K	80	40	3513	24,2	120	180	250	0,8	0,006
LED 4000 K	80	40	3685	24,2	120	180	250	0,8	0,006
LED 3000 K	90	40	3034	24,2	120	180	250	0,8	0,006
LED 4000 K	90	40	3292	24,2	120	180	250	0,8	0,006
GOLD	-	40	2805	24,2	120	180	250	0,8	0,006
GOLD PLUS	-	40	1901	24,2	120	180	250	0,8	0,006
MEAT	-	40	1807	24,2	120	180	250	0,8	0,006
MEAT PLUS	-	40	1825	24,2	120	180	250	0,8	0,006
FISH	-	40	2870	24,2	120	180	250	0,8	0,006
FASHION	-	40	2744	24,2	120	180	250	0,8	0,006
ART 3000K	90	40	2650	24,2	120	180	250	0,8	0,006

LAMP.	Ra	Beam°	lm	W	EL. COD	DIM. COD	EL. + EME COD
LED 3000 K	80	40	3513	24,2	**T2HMAST40WW24B**	-	-
LED 4000 K	80	40	3685	24,2	**T2HMAST40NW24B**	-	-
LED 3000 K	90	40	3034	24,2	**T2H90MAST40WW24B**	-	-
LED 4000 K	90	40	3292	24,2	**T2H90MAST40NW24B**	-	-
GOLD	-	40	2805	24,2	**T2HMAST40GO24B**	-	-
GOLD PLUS	-	40	1901	24,2	**T2HMAST40GP24B**	-	-
MEAT	-	40	1807	24,2	**T2HMAST40FM24B**	-	-
MEAT PLUS	-	40	1825	24,2	**T2HMAST40MP24B**	-	-
FISH	-	40	2870	24,2	**T2HMAST40FI24B**	-	-
FASHION	-	40	2744	24,2	**T2HMAST40FA24B**	-	-
ART 3000K	90	40	2650	24,2	**T2HMAST40AR24B**	-	-

/
MASTER
3 PLUS

TIPI DI INSTALLAZIONE /
MOUNTINGS

Binario elettrificato. / Electrick track

Plafone (vedi accessori). / Surface mounted fitting (see accessoires)

APPLICAZIONE /
APPLICATION

area commerciale / commercial area

negozio / shop

esposizione alimentari / food exposure

Supermercati / Supermarket

Grandi aree commerciali / Large commercial areas

CORPO /
BODY

in pressofusione di alluminio verniciato di colore bianco.
Orientabile.
Rotazione di 355°.
Inclinazione 180°.
in die-cast aluminium, painted white.
Adjustable
Rotation 355°
Tilt 180°

EMISSIONE LUMINOSA /
LIGHT EMISSION

Diretta
Direct
Simmetrica
Symmetric
orientabile
adjustable

DISPOSITIVO OTTICO /
OPTICAL DEVICE

Riflettore in alluminio anodizzato.
Reflector anodized aluminium.
Schermo in vetro temperato trasparente.
Shield in transparent toughened glass.
Apertura del fascio luminoso 24° - 40°.
Emission angle beam 24° - 40°.

CABLAGGIO /
WIRING

classe I
class I
Alimentazione 220~240 V Ac 50-60 Hz
Feeding 220~240 V Ac 50-60 Hz

ACCESSORI /
ACCESSORIES

D41101-AL: Piastra per il fissaggio a plafone, di colore grigio
D41101-AL: Plate for ceiling mounting, painted grey
D41101-W: Piastra per il fissaggio a plafone, di colore bianco.
D41101-W: Plate for ceiling mounting, painted white

NORMATIVE /
REGULATIONS

CEI EN 60598-1
CEI 34-21
CEI EN 60598-2-2
EN 62031
Sicurezza fotobiologica delle lampade e sistemi di lampade,
CEI EN 62471; IEC/TR 62471-2.
Photobiological safety of lamps and lamp system
CEI EN 62471 IEC/TR 62471-2

DIRETTIVE /
DIRECTIVES

2006/95/CE
2004/108/CE

/ **MASTER** 3 PLUS

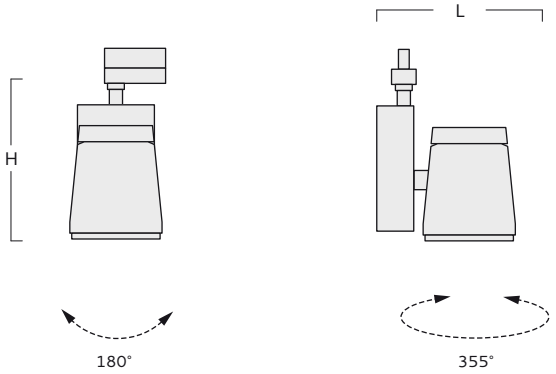

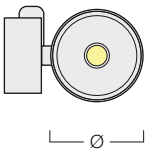

DATI DIMENSIONALI / DIMENSIONAL DATA

LAMP.	Ra	Beam°	lm	W	D	L	H	kg	m³
LED 3000 K	80	40	4342	32,2	125	180	211	1,4	0,006
LED 4000 K	80	40	4554	32,2	125	180	211	1,4	0,006
LED 3000 K	90	40	3750	32,2	125	180	211	1,4	0,006
LED 4000 K	90	40	4068	32,2	125	180	211	1,4	0,006
GOLD	-	40	2805	24,2	125	180	211	1,4	0,006
GOLD PLUS	-	40	1901	24,2	125	180	211	1,4	0,006
MEAT	-	40	1807	24,2	125	180	211	1,4	0,006
MEAT PLUS	-	40	1825	24,2	125	180	211	1,4	0,006
FISH	-	40	2870	24,2	125	180	211	1,4	0,006
FASHION	-	40	2744	24,2	125	180	211	1,4	0,006
ART 3000K	90	40	2650	24,2	125	180	211	1,4	0,006

LAMP.	Ra	Beam°	lm	W	EL. COD	DIM. COD	EL. + EME COD
LED 3000 K	80	40	4342	32,2	**T3PMAST40WW24B**	-	-
LED 4000 K	80	40	4554	32,2	**T3PMAST40NW24B**	-	-
LED 3000 K	90	40	3750	32,2	**T3P90MAST40WW24B**	-	-
LED 4000 K	90	40	4068	32,2	**T3P90MAST40NW24B**	-	-
GOLD	-	40	2805	24,2	**T3PMAST40GO24B**	-	-
GOLD PLUS	-	40	1901	24,2	**T3PMAST40GP24B**	-	-
MEAT	-	40	1807	24,2	**T3PMAST40FM24B**	-	-
MEAT PLUS	-	40	1825	24,2	**T3PMAST40MP24B**	-	-
FISH	-	40	2870	24,2	**T3PMAST40FI24B**	-	-
FASHION	-	40	2744	24,2	**T3PMAST40FA24B**	-	-
ART 3000K	90	40	2650	24,2	**T3PMAST40AR24B**	-	-

/
MASTER
3H PLUS

TIPI DI INSTALLAZIONE /
MOUNTINGS

Binario elettrificato. / Electrick track

Plafone (vedi accessori). / Surface mounted fitting
(see accessoires)

APPLICAZIONE /
APPLICATION

area commerciale / commercial area

negozio / shop

esposizione alimentari / food exposure

Supermercati / Supermarket

Grandi aree commerciali / Large commercial areas

NORMATIVE /
REGULATIONS

CEI EN 60598-1
CEI 34-21
CEI EN 60598-2-2
EN 62031
Sicurezza fotobiologica delle lampade e sistemi di lampade,
CEI EN 62471; IEC/TR 62471-2.
Photobiological safety of lamps and lamp system
CEI EN 62471 IEC/TR 62471-2

DIRETTIVE /
DIRECTIVES

2006/95/CE
2004/108/CE

CORPO /
BODY

in pressofusione di alluminio verniciato di colore bianco.
Orientabile.
Rotazione di 355°. Inclinazione 180°. -
in die-cast aluminium, painted white.
Adjustable
Rotation 355° Tilt 180°

EMISSIONE LUMINOSA /
LIGHT EMISSION

Diretta
Direct
Simmetrica
Symmetric
orientabile
adjustable

DISPOSITIVO OTTICO /
OPTICAL DEVICE

Riflettore in alluminio anodizzato.
Reflector anodized aluminium.
Schermo in vetro temperato trasparente.
Shield in transparent toughened glass.
Apertura del fascio luminoso 24° - 40°.
Emission angle beam 24° - 40°.

CABLAGGIO /
WIRING

classe I
class I
Alimentazione 220~240 V Ac 50-60 Hz
Feeding 220~240 V Ac 50-60 Hz

ACCESSORI /
ACCESSORIES

D41101-AL: Piastra per il fissaggio a plafone, di colore grigio
D41101-AL: Plate for ceiling mounting, painted grey
D41101-W: Piastra per il fissaggio a plafone, di colore bianco.
D41101-W: Plate for ceiling mounting, painted white

/ **MASTER** 3H PLUS

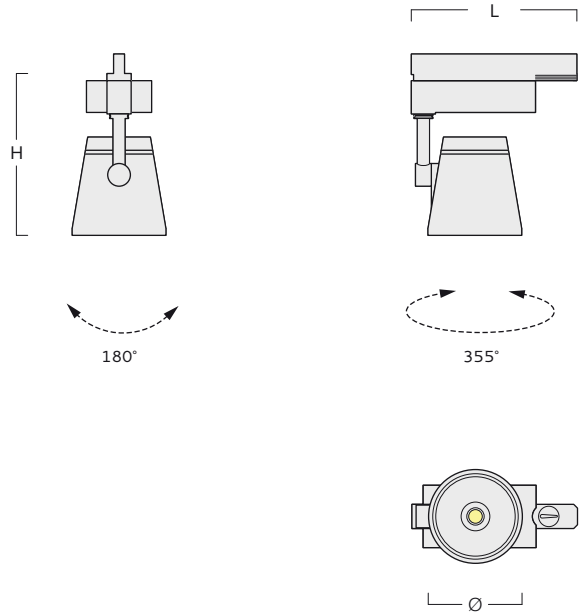

DATI DIMENSIONALI / DIMENSIONAL DATA

LAMP.	Ra	Beam°	lm	W	D	L	H	kg	m³
LED 3000 K	80	40	4915	38,4	125	180	233	1,4	0,006
LED 4000 K	80	40	5155	38,4	125	180	233	1,4	0,006
LED 3000 K	90	40	4245	38,4	125	180	233	1,4	0,006
LED 4000 K	90	40	4605	38,4	125	180	233	1,4	0,006
GOLD	-	40	3453	32,2	125	180	233	1,4	0,006
GOLD PLUS	-	40	2341	32,2	125	180	233	1,4	0,006
MEAT	-	40	2225	32,2	125	180	233	1,4	0,006
MEAT PLUS	-	40	2248	32,2	125	180	233	1,4	0,006
FISH	-	40	3533	32,2	125	180	233	1,4	0,006
FASHION	-	40	3378	32,2	125	180	233	1,4	0,006
ART 3000K	90	40	3263	32,2	125	180	233	1,4	0,006

LAMP.	Ra	Beam°	lm	W	EL. COD	DIM. COD	EL. + EME COD
LED 3000 K	80	40	4915	38,4	**T3HPMAST40WW24B**	-	-
LED 4000 K	80	40	5155	38,4	**T3HPMAST40NW24B**	-	-
LED 3000 K	90	40	4245	38,4	**T3HP90MAST40WW24B**	-	-
LED 4000 K	90	40	4605	38,4	**T3HP90MAST40NW24B**	-	-
GOLD	-	40	3453	32,2	**T3HPMAST40GO24B**	-	-
GOLD PLUS	-	40	2341	32,2	**T3HPMAST40GP24B**	-	-
MEAT	-	40	2225	32,2	**T3HPMAST40FM24B**	-	-
MEAT PLUS	-	40	2248	32,2	**T3HPMAST40MP24B**	-	-
FISH	-	40	3533	32,2	**T3HPMAST40FI24B**	-	-
FASHION	-	40	3378	32,2	**T3HPMAST40FA24B**	-	-
ART 3000K	90	40	3263	32,2	**T3HPMAST40AR24B**	-	-

/
MASTER
LED VL GRIGIO

TIPI DI INSTALLAZIONE /
MOUNTINGS

Binario elettrificato. / Electrick track

Plafone (vedi accessori). / Surface mounted fitting
(see accessoires)

APPLICAZIONE /
APPLICATION

area commerciale / commercial area

negozio / shop

esposizione alimentari / food exposure

Supermercati / Supermarket

Grandi aree commerciali / Large commercial areas

NORMATIVE /
REGULATIONS

CEI EN 60598-1
CEI 34-21
CEI EN 60598-2-2
EN 62031
Sicurezza fotobiologica delle lampade e sistemi di lampade,
CEI EN 62471; IEC/TR 62471-2.
Photobiological safety of lamps and lamp system
CEI EN 62471 IEC/TR 62471-2

DIRETTIVE /
DIRECTIVES

2006/95/CE
2004/108/CE

CORPO /
BODY

in pressofusione di alluminio verniciato di colore bianco.
Orientabile.
Rotazione di 355°. Inclinazione 180°. -
in die-cast aluminium, painted white.
Adjustable
Rotation 355° Tilt 180°

EMISSIONE LUMINOSA /
LIGHT EMISSION

Diretta
Direct
Simmetrica
Symmetric
orientabile
adjustable

DISPOSITIVO OTTICO /
OPTICAL DEVICE

Riflettore in alluminio anodizzato.
Reflector anodized aluminium.
Schermo in vetro temperato trasparente.
Shield in transparent toughened glass.
Apertura del fascio luminoso 24° - 40°.
Emission angle beam 24° - 40°.

CABLAGGIO /
WIRING

classe I
class I
Alimentazione 220~240 V Ac 50-60 Hz
Feeding 220~240 V Ac 50-60 Hz

ACCESSORI /
ACCESSORIES

D41101-AL: Piastra per il fissaggio a plafone, di colore grigio
D41101-AL: Plate for ceiling mounting, painted grey
D41101-W: Piastra per il fissaggio a plafone, di colore bianco.
D41101-W: Plate for ceiling mounting, painted white

/ **MASTER** LED VL GRIGIO

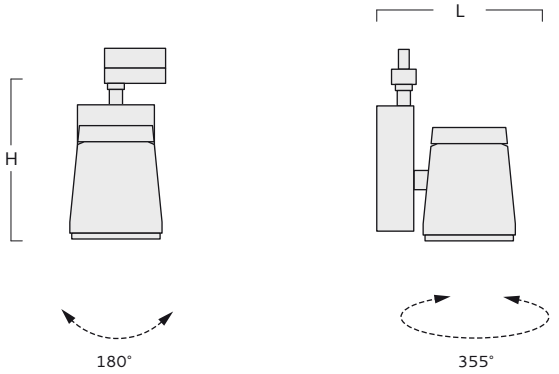

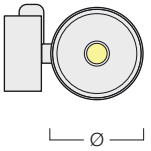

DATI DIMENSIONALI / DIMENSIONAL DATA

LAMP.	Ra	Beam°	lm	W	D	L	H	kg	m³
LED 3000 K	80	40	2811	20,3	120	180	250	1,4	0,006
LED 4000 K	80	40	2933	20,3	120	180	250	1,4	0,006
LED 3000 K	90	40	2334	20,3	120	180	250	1,4	0,006
LED 4000 K	90	40	2583	20,3	120	180	250	1,4	0,006

LAMP.	Ra	Beam°	lm	W	EL. COD	DIM. COD	EL. + EME COD
LED 3000 K	80	40	2811	20,3	**TMASTH36WW20VLG**	-	-
LED 4000 K	80	40	2933	20,3	**TMASTH36NW20VLG**	-	-
LED 3000 K	90	40	2334	20,3	**T90MASTH36WW20VLG**	-	-
LED 4000 K	90	40	2583	20,3	**T90MASTH36NW20VLG**	-	-

/
GIOTTO
7615 AB

TIPI DI INSTALLAZIONE /
MOUNTINGS

Binario elettrificato. / Electrick track

APPLICAZIONE /
APPLICATION

area commerciale / commercial area

negozio / shop

esposizione alimentari / food exposure

Supermercati / Supermarket

Grandi aree commerciali / Large commercial areas

CORPO /
BODY

in estruso di alluminio, verniciato con polveri epossipoliestere SOLVENT FREE di colore bianco, nero, grigio o altri colori su richiesta, termoindurenti a 180°C, con pretrattamento superficiale di fosfatazione.
Orientabile.
Rotazione di 355°. Inclinazione 85°. -
in extruded aluminium, painted with SOLVENT-FREE, white, black, grey or other colours upon request, epoxy polyester powders, thermosetting at 180°C, after phosphate treatment.
Adjustable
Rotation 355° Tilt 85°

EMISSIONE LUMINOSA /
LIGHT EMISSION

Diretta
Direct
Simmetrica
Symmetric
orientabile
adjustable

DISPOSITIVO OTTICO /
OPTICAL DEVICE

Riflettore in alluminio anodizzato.
Reflector anodized aluminium.
Schermo in vetro temperato trasparente.
Shield in transparent toughened glass.
Apertura del fascio luminoso 20° - 40°.
Emission angle beam 20° - 40°.

CABLAGGIO /
WIRING

classe I
class I
Alimentazione 220~240 V Ac 50-60 Hz
Feeding 220~240 V Ac 50-60 Hz

NORMATIVE /
REGULATIONS

CEI EN 60598-1
CEI 34-21
CEI EN 60598-2-2
EN 62031
Sicurezza fotobiologica delle lampade e sistemi di lampade, CEI EN 62471; IEC/TR 62471-2.
Photobiological safety of lamps and lamp system
CEI EN 62471 IEC/TR 62471-2

DIRETTIVE /
DIRECTIVES

2006/95/CE
2004/108/CE

/ **GIOTTO** 7615 AB

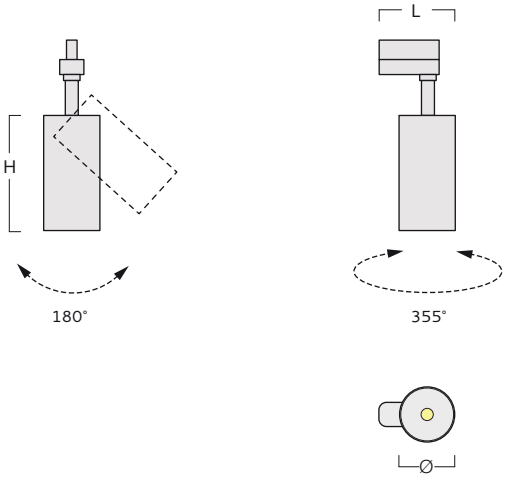

DATI DIMENSIONALI / DIMENSIONAL DATA

LAMP.	Ra	Beam°	lm	W	Ø	H	kg	m³
LED 3000 K	80	20 - 40 - 60	1190	12,4	80	150	0,7	0,001
LED 4000 K	80	20 - 40 - 60	1190	11,0	80	150	0,7	0,001
LED 3000 K	80	20 - 40 - 60	2150	21,5	80	150	0,7	0,001
LED 4000 K	80	20 - 40 - 60	2150	18,6	80	150	0,7	0,001
LED 3000 K	80	20 - 40 - 60	2860	26,8	80	150	0,7	0,001
LED 4000 K	80	20 - 40 - 60	3110	26,6	80	150	0,7	0,001
LED 3000 K	80	20 - 40 - 60	3990	35,0	80	150	0,7	0,001
LED 4000 K	80	20 - 40 - 60	4200	35,0	80	150	0,7	0,001

LAMP.	Ra	Beam°	lm	W	EL. COD	DIM. COD	EL. + EME COD
LED 3000 K	80	20	1190	12,4	**7615WW10BAB**	-	-
LED 4000 K	80	20	1190	11,0	**7615NW10BAB**	-	-
LED 3000 K	80	20	2150	21,5	**7615WW20BAB**	-	-
LED 4000 K	80	20	2150	18,6	**7615NW20BAB**	-	-
LED 3000 K	80	20	2860	26,8	**7615WW30BAB**	-	-
LED 4000 K	80	20	3110	26,6	**7615NW30BAB**	-	-
LED 3000 K	80	20	3990	35,0	**S.R.**	-	-
LED 4000 K	80	20	4200	35,0	**S.R.**	-	-
LED 3000 K	80	40	1190	12,4	**7615WW10BAB-40**	-	-
LED 4000 K	80	40	1190	11,0	**7615NW10BAB-40**	-	-
LED 3000 K	80	40	2150	21,5	**7615WW20BAB-40**	-	-
LED 4000 K	80	40	2150	18,6	**7615NW20BAB-40**	-	-
LED 3000 K	80	40	2860	26,8	**7615WW30BAB-40**	-	-
LED 4000 K	80	40	3110	26,6	**7615NW30BAB-40**	-	-
LED 3000 K	80	40	3990	35,0	**S.R.**	-	-
LED 4000 K	80	40	4200	35,0	**S.R.**	-	-
LED 3000 K	80	60	1190	12,4	**7615WW10BAB-60**	-	-
LED 4000 K	80	60	1190	11,0	**7615NW10BAB-60**	-	-
LED 3000 K	80	60	2150	21,5	**7615WW20BAB-60**	-	-
LED 4000 K	80	60	2150	18,6	**7615NW20BAB-60**	-	-
LED 3000 K	80	60	2860	26,8	**7615WW30BAB-60**	-	-
LED 4000 K	80	60	3110	26,6	**7615NW30BAB-60**	-	-
LED 3000 K	80	60	3990	35,0	**S.R.**	-	-
LED 4000 K	80	60	4200	35,0	**S.R.**	-	-

/
KAPPA
7555

TIPI DI INSTALLAZIONE /
MOUNTINGS

Binario elettrificato. / Electrick track

APPLICAZIONE /
APPLICATION

area commerciale / commercial area

locale pubblico / public hall

negozio / shop

Supermercati / Supermarket

CORPO /
BODY

in lamiera d'acciaio, verniciato con polveri epossipoliestere SOLVENT FREE di colore nero semilucido, termoindurenti a 180°C, con pretrattamento superficiale di fosfatazione.
in sheet steel, painted with SOLVENT FREE, semi-bright black epoxy polyester powders,thermosetting at 180°C, after phosphate treatment.

EMISSIONE LUMINOSA /
LIGHT EMISSION

Diretta
Direct
Simmetrica
Symmetric

DISPOSITIVO OTTICO /
OPTICAL DEVICE

Diffusore in policarbonato trasparente microprismatizzato.
Diffuser in microprismatic, transparent polycarbonate.
Riflettore in alluminio anodizzato satinato.
Reflector in satin anodized aluminium.

CABLAGGIO /
WIRING

classe I
class I
Alimentazione 220~240 V Ac 50-60 Hz
Feeding 220~240 V Ac 50-60 Hz

SU RICHIESTA /
VERSIONS ON REQUEST

(ove possibile)
(if possible)
alimentatore elettronico dimmerabile.
dimmable electronic ballast
alimentatore elettronico dimmerabile DALI.
DALI dimmable electronic ballast
complesso di emergenza 1h.
emergency unit 1h

NORMATIVE /
REGULATIONS

CEI EN 60598-1
CEI 34-21
CEI EN 60598-2-2
EN 62031
Sicurezza fotobiologica delle lampade e sistemi di lampade, CEI EN 62471; IEC/TR 62471-2.
Photobiological safety of lamps and lamp system
CEI EN 62471 IEC/TR 62471-2
Rischio esente – GR 0
Exempt risk – GR 0

DIRETTIVE /
DIRECTIVES

2006/95/CE
2004/108/CE

/ **KAPPA** *7555*

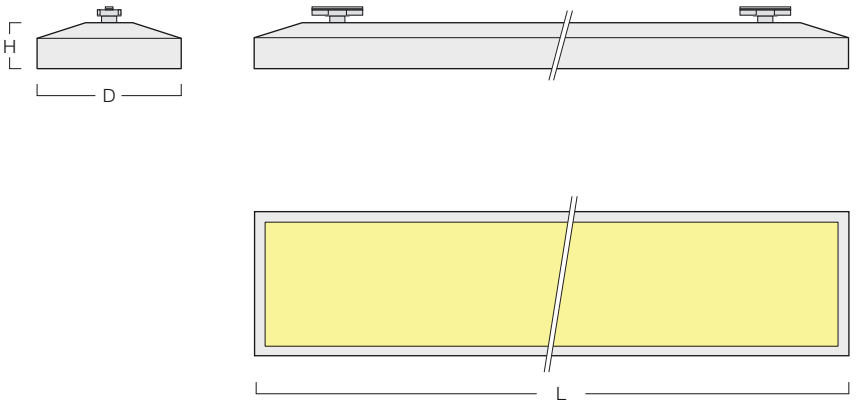

DATI DIMENSIONALI / DIMENSIONAL DATA

LAMP.	LINE	Ra	lm	W	mA	D	L	H	kg	m³
LED 3000 K	2	80	5320	32,8	350	200	664	70	5,50	0,011
LED 4000 K	2	80	5600	32,8	350	200	664	70	5,50	0,011
LED 3000 K	2	80	10640	65,6	350	200	1224	70	11,00	0,021
LED 4000 K	2	80	11200	65,6	350	200	1224	70	11,00	0,021

LAMP.	LINE	Ra	lm	W	mA	EL. COD	DIM. COD	EL. + EME COD
LED 3000 K	2	80	5320	32,8	350	**75553WW0664E0B2**	**75553WW0664D0B2**	**S.R.**
LED 4000 K	2	80	5600	32,8	350	**75553NW0664E0B2**	**75553NW0664D0B2**	**S.R.**
LED 3000 K	2	80	10640	65,6	350	**75553WW1224E0B2**	**75553WW1224D0B2**	**S.R.**
LED 4000 K	2	80	11200	65,6	350	**75553NW1224E0B2**	**75553NW1224D0B2**	**S.R.**

/

ACCESSORI E BINARIO ELETTRIFICATO

GLOBAL TRAC PRO

L1 / L2 / L3 / neutro / terra 16A / 400V IP20

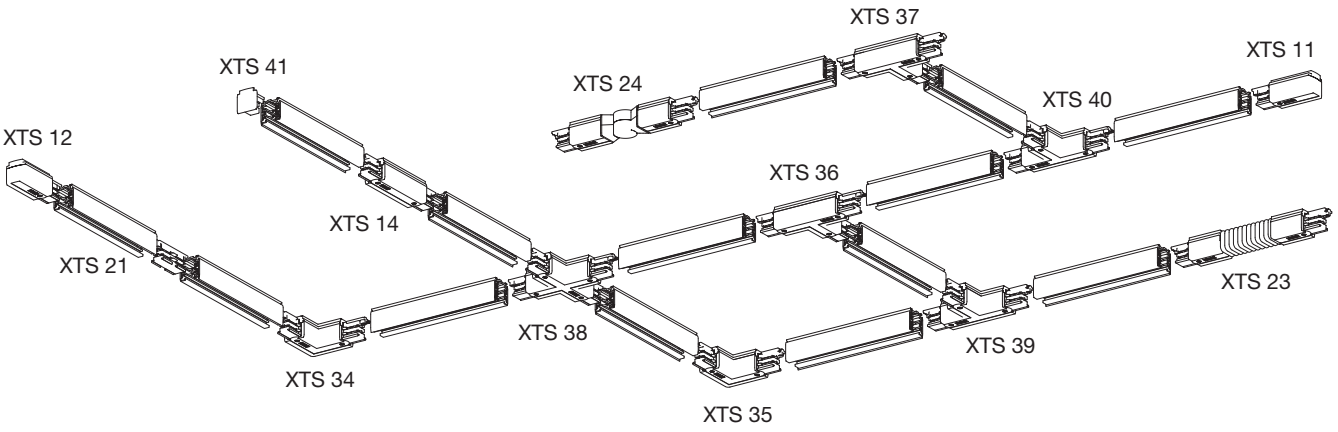

XTS

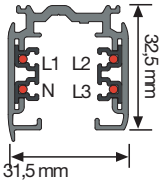

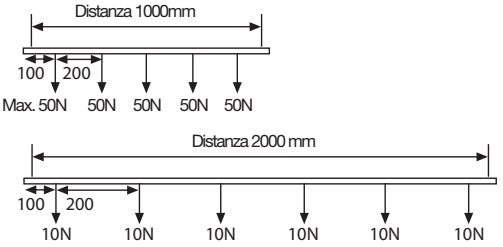

La distanza di fissaggio raccomandata è di 1000 mm.
NOTA: Un adattatore può sospendere un carico non superiore a 10 kg, la forza di trazione 100 N (1kg = 9,81N)
e la coppia massima 2,5 Nm. (GA 69 5 kg / 50 N).

The recommended fastening distance is 1000mm
NOTE: a load not heavier than 10 kg may hang on a power takeoff adapter, the pull strength being 100n (1kg = 9,81n) and the maximum torque 2,5 nm. (ga 69 5 kg / 50 n).

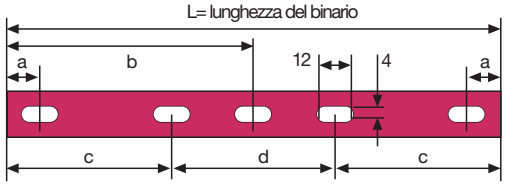

LUNGHEZZA DEL BINARIO / TRACK LENGHTS

L/mm	a/mm	b/mm	c/mm	d/mm
1000	250	-	-	-
2000	250	1000	-	-
3000	250	-	1000	1000
4000	250	-	1500	1000

/
ACCESSORI E BINARIO ELETTRIFICATO
GLOBAL TRAC PRO ACCESSORI

Colori disponibili: / Available colours:
1) grigio (RAL 7040); / grey (RAL 7040);
2) nero (RAL 9005); / black (RAL 9005);
3) bianco (RAL 9010) / white (RAL 9010)

/ **XTS** (4100 - 4400)

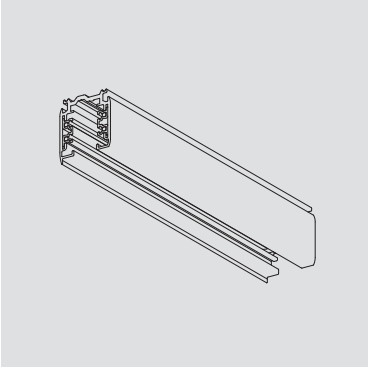

Binario
Trac

COD	L	Colore / Color
XTS 4100–1	1000	Grigio / Grey
XTS 4100–2	1000	Nero / Black
XTS 4100–3	1000	Bianco / White
XTS 4200–1	2000	Grigio / Grey
XTS 4200–2	2000	Nero / Black
XTS 4200–3	2000	Bianco / White
XTS 4300–1	3000	Grigio / Grey
XTS 4300–2	3000	Nero / Black
XTS 4300–3	3000	Bianco / White
XTS 4400–1	4000	Grigio / Grey
XTS 4400–2	4000	Nero / Black
XTS 4400–3	4000	Bianco / White

/
ACCESSORI E BINARIO ELETTRIFICATO
GLOBAL TRAC PRO ACCESSORI

Colori disponibili: / Available colours:
1) grigio (RAL 7040); / grey (RAL 7040);
2) nero (RAL 9005); / black (RAL 9005);
3) bianco (RAL 9010) / white (RAL 9010)

Opzione di alimentazione in tutte le connessioni tranne XTS 21, XTS 23 e XTS 24.
Power supply option in all connectors except XTS 21, XTS 23 e XTS 24.

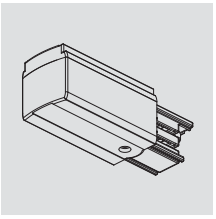

Testa di alimentazione
End Feed

Articolo	COD	Polarità	Colore / Color
XTS 11	XTS 11–1		Grigio / Grey
	XTS 11–2		Nero / Black
	XTS 11–3		Bianco / White

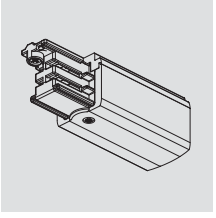

Testa di alimentazione
End Feed

Articolo	COD	Polarità	Colore / Color
XTS 12	XTS 12–1		Grigio / Grey
	XTS 12–2		Nero / Black
	XTS 12–3		Bianco / White

/

ACCESSORI E BINARIO ELETTRIFICATO

GLOBAL TRAC PRO ACCESSORI

Colori disponibili: / Available colours:
1) grigio (RAL 7040); / grey (RAL 7040);
2) nero (RAL 9005); / black (RAL 9005);
3) bianco (RAL 9010) / white (RAL 9010)

Opzione di alimentazione in tutte le connessioni tranne LXTS 21, LXTS 23 e LXTS 24.
Power supply option in all connectors except XTS 21, XTS 23 e XTS 24.

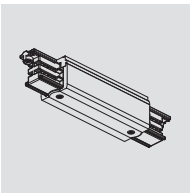

Giunto lineare
Linear Joint

Articolo	COD	Colore / Color
XTS 14	XTS 14–1	Grigio / Grey
	XTS 14–2	Nero / Black
	XTS 14–3	Bianco / White

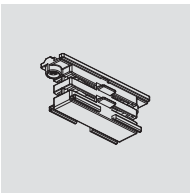

Giunto
Joint

Articolo	COD	Colore / Color
XTS 21	XTS 21–1	Grigio / Grey
	XTS 21–2	Nero / Black
	XTS 21–3	Bianco / White

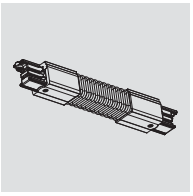

Giunto flessibile
Flexible joint

Articolo	COD	Colore / Color
XTS 23	XTS 23–1	Grigio / Grey
	XTS 23–2	Nero / Black
	XTS 23–3	Bianco / White

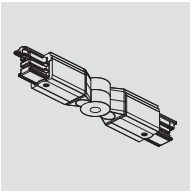

Giunto variabile
Adjustable joint

Articolo	COD	Colore / Color
XTS 24	XTS 24–1	Grigio / Grey
	XTS 24–2	Nero / Black
	XTS 24–3	Bianco / White

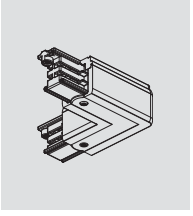

Giunto ad L
L-joint

Articolo	COD	Polarità	Colore / Color
XTS 34	XTS 34–1		Grigio / Grey
	XTS 34–2		Nero / Black
	XTS 34–3		Bianco / White
XTS 35	XTS 35–1		Grigio / Grey
	XTS 35–2		Nero / Black
	XTS 35–3		Bianco / White

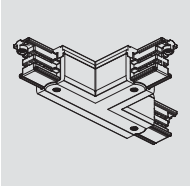

Giunto ad T
T-joint

Articolo	COD	Polarità	Colore / Color
XTS 36	XTS 36–1		Grigio / Grey
	XTS 36–2		Nero / Black
	XTS 36–3		Bianco / White
XTS 37	XTS 37–1		Grigio / Grey
	XTS 37–2		Nero / Black
	XTS 37–3		Bianco / White
XTS 39	XTS 39–1		Grigio / Grey
	XTS 39–2		Nero / Black
	XTS 39–3		Bianco / White
XTS 40	XTS 40–1		Grigio / Grey
	XTS 40–2		Nero / Black
	XTS 40–3		Bianco / White

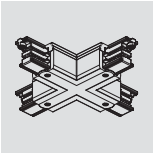

Giunto ad X
X-joint

Articolo	COD	Polarità	Colore / Color
XTS 38	XTS 38–1		Grigio / Grey
	XTS 38–2		Nero / Black
	XTS 38–3		Bianco / White

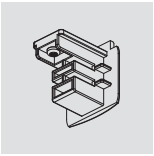

Testata
di chiusura
End cap

Articolo	COD	Colore / Color
XTS 41	XTS 41-1	Grigio / Grey
	XTS 41-2	Nero / Black
	XTS 41-3	Bianco / White

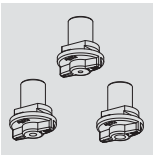

Base gancio
Hook base

Articolo	COD	Colore / Color
XTAK 142 (per cavo/ gancio 2mm) For cable/hook 2mm	XTAK 142–1	Grigio / Grey
	XTAK 142–2	Nero / Black
	XTAK 142–3	Bianco / White
XTAK 144 (per filettatura M4) For thread M4	XTAK 144–1	Grigio / Grey
	XTAK 144–2	Nero / Black
	XTAK 144–3	Bianco / White
XTAK 146 (per filettatura M6) For thread M6	XTAK 146–1	Grigio / Grey
	XTAK 146–2	Nero / Black
	XTAK 146–3	Bianco / White

Gancio
Hook

Articolo	COD	Materiale / Material
XTAK 11–1	XTAK 11–1	Acciaio / Steel

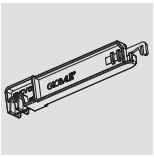

Attrezzo
Tool

Articolo	COD	Colore / Color
XTSV 12 (attrezzo per piegare cavi di alimentazione) / (Bending tool for power wires)	XTSV 12	Blu

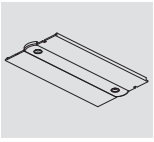

Copertura
Cover plate

Articolo	COD	Colore / Color
XTSF 10 (copertura per XTS11-14) / (cover plater for XTS11-14)	XTSF 10-1	Grigio / Grey
	XTSF 10-2	Nero / Black
	XTSF 10-3	Bianco / White

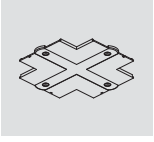

Copertura
Cover plate

Articolo	COD	Colore / Color
XTSF 30 (copertura per XTS34-40) / (cover plater for XTS34-40)	XTSF 30–1	Grigio / Grey
	XTSF 30–2	Nero / Black
	XTSF 30–3	Bianco / White

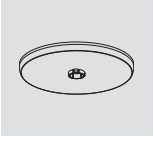

Copertura
Cover plate

Articolo	COD	Colore / Color
XTSF 40 (presa/copertura per alimentazione) (socket/cover for feeding)	XTSF 40–1	Grigio / Grey
	XTSF 40–2	Nero / Black
	XTSF 40–3	Bianco / White

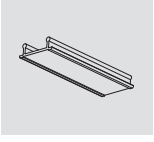

Copertura lineare
Linear cover plate

Articolo	COD	Colore / Color
XTSP 11 (copertura lineare 3000 mm) (linear cover 3000mm)	XTSP 11-2	Nero / Black
	XTSP 11-3	Bianco / White

Utilizzo degli accessori L e T / Use of L- and T- accessories
La inea rossa indica la polarità / Red line indicates polarity ridge

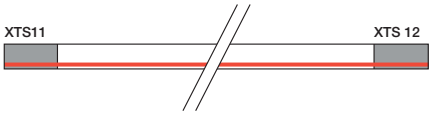

Vista in pianta / Floor view

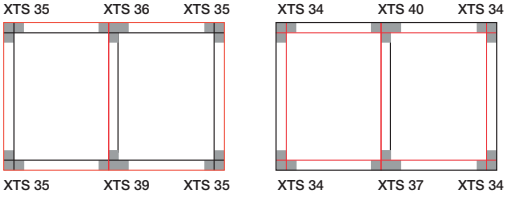

Metalmek

/
DOWNLIGHTS /
FARETTI INCASSO-PLAFONE

DOWNLIGHTS / RECESSED SPOTS - SURFACE SPOTS

FL-F

D1 PLUS 7435 322
D1 PLUS SH 7433 323

FL

7429 1A 324
7429 2A 326
7429 3A 327
MINI LEAN-1B 328
LEAN-2B 330

FI

7310 334
7311 335

MILANO ROUND

8872 336

MILANO SQUARE

8873 338

SALERNO ROUND

8882 340

SALERNO SQUARE

8883 342

EASY

EASY LED 344

GIOTTO

7615 ST 350

/
FL-F

TIPI DI INSTALLAZIONE /
MOUNTINGS

Incasso, installazione a controsoffitto tramite molle a contrasto. / Built-in fitting, recessing by means of clips

APPLICAZIONE /
APPLICATION

area commerciale / commercial area

corridoio pubblico / public corridor

locale pubblico / public hall

locale residenziale / residential hall

negozio / shop

Grandi aree commerciali / Large commercial areas

CORPO /
BODY

in lamiera d'acciaio, verniciato con polveri epossipoliestere SOLVENT FREE di colore bianco semilucido, termoindurenti a 180°C, con pretrattamento superficiale di fosfatazione.
in sheet steel, painted with SOLVENT-FREE, semi-bright white, epoxy polyester powders, thermosetting at 180°C, after phosphate treatment.

EMISSIONE LUMINOSA /
LIGHT EMISSION

Diretta
Direct
Simmetrica
Symmetric

DISPOSITIVO OTTICO /
OPTICAL DEVICE

Riflettore in alluminio anodizzato speculare.
Reflector made of anodized high-gloss aluminium.
Riflettore (Cut-off) in lamiera d'acciaio, verniciato di colore bianco.
Reflector (Cut-off) in sheet steel, white.

CABLAGGIO /
WIRING

classe I
class I
Alimentazione 220~240 V Ac 50-60 Hz
Feeding 220~240 V Ac 50-60 Hz
morsetto 2P + antistrappo
2P terminal + Tear-resistant
morsetto T
T terminal

NORMATIVE /
REGULATIONS

CEI EN 60598-1
CEI 34-21
CEI EN 60598-2-2
EN 62031
Sicurezza fotobiologica delle lampade e sistemi di lampade, CEI EN 62471; IEC/TR 62471-2. Photobiological safety of lamps and lamp system CEI EN 62471 IEC/TR 62471-2
Rischio esente – GR 0 Exempt risk – GR 0

DIRETTIVE /
DIRECTIVES

2006/95/CE
2004/108/CE

/ **FL-F** D1 PLUS 7435

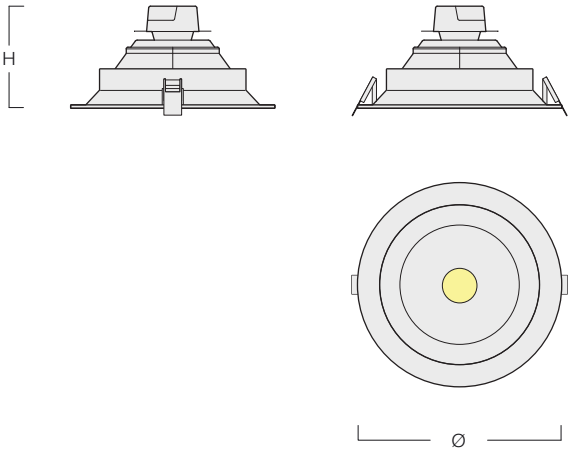

DATI DIMENSIONALI / DIMENSIONAL DATA

LAMP.	Ra	Beam°	lm	W	Ø	H	Ø S	kg	m³
LED 3000 K	80	60	2000	22,7	225	126	205	0,8	0,01
LED 4000 K	80	60	2100	22,7	225	126	205	0,8	0,01

LAMP.	Ra	Beam°	lm	W	EL. COD	DIM. COD	EL. + EME COD
LED 3000 K	80	60	2000	22,7	**7435WW20B**	-	-
LED 4000 K	80	60	2100	22,7	**7435NW20B**	-	-

/ **FL-F** D1 PLUS SH 7433

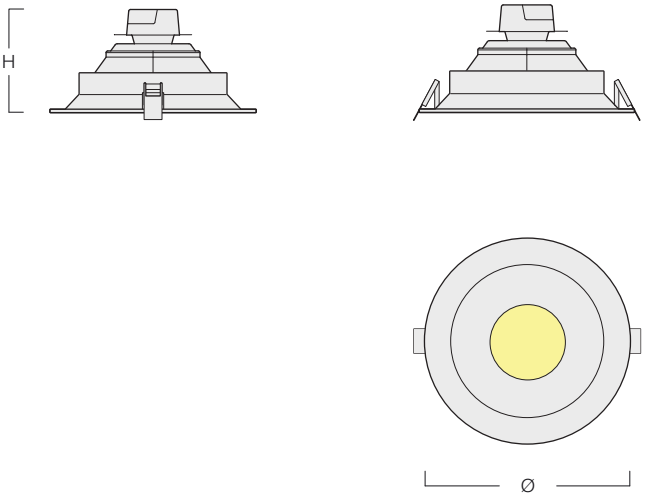

DATI DIMENSIONALI / DIMENSIONAL DATA

LAMP.	Ra	Beam°	lm	W	Ø	H	Ø S	kg	m³
LED 3000 K	80	90	1020	11,6	114	75	104	0,6	0,01
LED 4000 K	80	90	1070	11,6	114	75	104	0,6	0,01
LED 3000 K	80	90	2040	22,7	164	85	154	0,6	0,01
LED 4000 K	80	90	2140	22,7	164	85	154	0,6	0,01

LAMP.	Ra	Beam°	lm	W	EL. COD	DIM. COD	EL. + EME COD
LED 3000 K	80	90	1020	11,6	**7433WW10B**	-	-
LED 4000 K	80	90	1070	11,6	**7433NW10B**	-	-
LED 3000 K	80	90	2040	22,7	**7433WW20B**	-	-
LED 4000 K	80	90	2140	22,7	**7433NW20B**	-	-

/
FL

TIPI DI INSTALLAZIONE /
MOUNTINGS

Incasso, installazione a controsoffitto tramite molle a contrasto. / Built-in fitting, recessing by means of clips

APPLICAZIONE /
APPLICATION

area commerciale / commercial area

corridoio pubblico / public corridor

locale pubblico / public hall

locale residenziale / residential hall

negozio / shop

Grandi aree commerciali / Large commercial areas

CORPO /
BODY

in pressofusione di alluminio verniciato di colore bianco.
in die-cast aluminium, painted white.

EMISSIONE LUMINOSA /
LIGHT EMISSION

Diretta
Direct
Simmetrica
Symmetric

DISPOSITIVO OTTICO /
OPTICAL DEVICE

Riflettore in alluminio anodizzato speculare.
Reflector made of anodized high-gloss aluminium.
Schermo in vetro temperato trasparente.
Shield in transparent toughened glass.
Diffusore in vetro temperato satinato.
Diffuser in satin tempered glass.

CABLAGGIO /
WIRING

classe I
class I
Alimentazione 220~240 V Ac 50-60 Hz
Feeding 220~240 V Ac 50-60 Hz

NORMATIVE /
REGULATIONS

CEI EN 60598-1
CEI 34-21
CEI EN 60598-2-2
EN 62031
Sicurezza fotobiologica delle lampade e sistemi di lampade, CEI EN 62471; IEC/TR 62471-2. Photobiological safety of lamps and lamp system CEI EN 62471 IEC/TR 62471-2

DIRETTIVE /
DIRECTIVES

2006/95/CE 2004/108/CE

/ **FL** 7429 1A

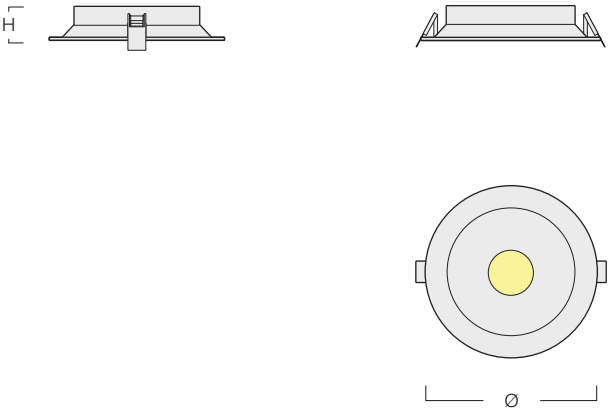

DATI DIMENSIONALI / DIMENSIONAL DATA

LAMP.	Diffuser	Ra	lm	W	Ø	H	Ø S	kg	m³
LED 3000 K	TRANSPARENT	80	1175	15,0	145	71	125	0,5	0,002
LED 4000 K	TRANSPARENT	80	1240	15,0	145	71	125	0,5	0,002
LED 5000 K	TRANSPARENT	80	1305	15,0	145	71	125	0,5	0,002
LED 3000 K	SATIN	80	1110	15,0	145	71	125	0,5	0,002
LED 4000 K	SATIN	80	1170	15,0	145	71	125	0,5	0,002
LED 5000 K	SATIN	80	1230	15,0	145	71	125	0,5	0,002

LAMP.	Diffuser	Ra	lm	W	EL. COD	DIM. COD	EL. + EME COD
LED 3000 K	TRANSPARENT	80	1175	15,0	**74291AWW15BTR**	-	-
LED 4000 K	TRANSPARENT	80	1240	15,0	**74291ANW15BTR**	-	-
LED 5000 K	TRANSPARENT	80	1305	15,0	**74291ACW15BTR**	-	-
LED 3000 K	SATIN	80	1110	15,0	**74291AWW15BOP**	-	-
LED 4000 K	SATIN	80	1170	15,0	**74291ANW15BOP**	-	-
LED 5000 K	SATIN	80	1230	15,0	**74291ACW15BOP**	-	-

/ **FL** 7429 2A

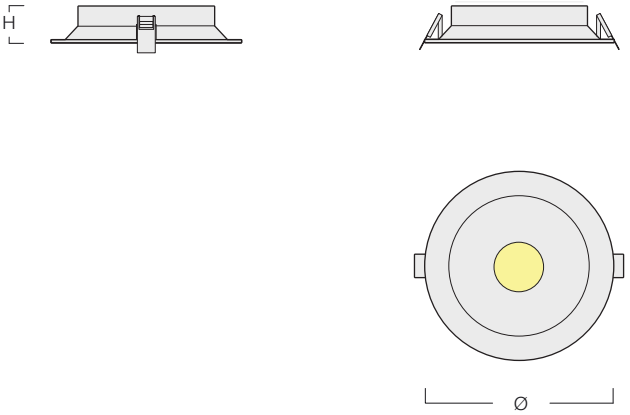

DATI DIMENSIONALI / DIMENSIONAL DATA

LAMP.	Diffuser	Ra	lm	W	Ø	H	Ø S	Kg	m³
LED 3000 K	TRANSPARENT	80	1565	20,0	196	75	170	1,0	0,003
LED 4000 K	TRANSPARENT	80	1655	20,0	196	75	170	1,0	0,003
LED 5000 K	TRANSPARENT	80	1740	20,0	196	75	170	1,0	0,003
LED 3000 K	SATIN	80	1440	20,0	196	75	170	1,0	0,003
LED 4000 K	SATIN	80	1520	20,0	196	75	170	1,0	0,003
LED 5000 K	SATIN	80	1600	20,0	196	75	170	1,0	0,003

LAMP.	Diffuser	Ra	lm	W	EL. COD	DIM. COD	EL. + EME COD
LED 3000 K	TRANSPARENT	80	1565	20,0	**74292AWW20BTR**	-	-
LED 4000 K	TRANSPARENT	80	1655	20,0	**74292ANW20BTR**	-	-
LED 5000 K	TRANSPARENT	80	1740	20,0	**74292ACW20BTR**	-	-
LED 3000 K	SATIN	80	1440	20,0	**74292AWW20BOP**	-	-
LED 4000 K	SATIN	80	1520	20,0	**74292ANW20BOP**	-	-
LED 5000 K	SATIN	80	1600	20,0	**74292ACW20BOP**	-	-

/ **FL** 7429 3A

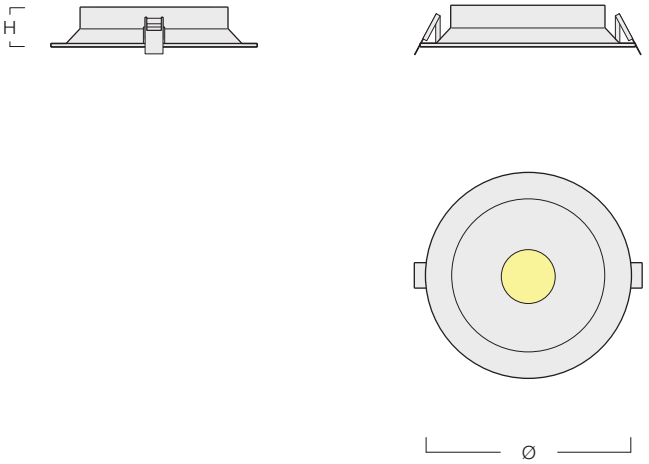

DATI DIMENSIONALI / DIMENSIONAL DATA

LAMP.	Diffuser	Ra	lm	W	Ø	H	Ø S	kg	m³
LED 3000 K	TRANSPARENT	80	1585	20,0	242	72	210	1,1	0,005
LED 4000 K	TRANSPARENT	80	1675	20,0	242	72	210	1,1	0,005
LED 5000 K	TRANSPARENT	80	1760	20,0	242	72	210	1,1	0,005
LED 3000 K	SATIN	80	1475	20,0	242	72	210	1,1	0,005
LED 4000 K	SATIN	80	1560	20,0	242	72	210	1,1	0,005
LED 5000 K	SATIN	80	1640	20,0	242	72	210	1,1	0,005
LED 3000 K	TRANSPARENT	80	2350	30,0	242	72	210	1,1	0,005
LED 4000 K	TRANSPARENT	80	2480	30,0	242	72	210	1,1	0,005
LED 5000 K	TRANSPARENT	80	2610	30,0	242	72	210	1,1	0,005
LED 3000 K	SATIN	80	2160	30,0	242	72	210	1,1	0,005
LED 4000 K	SATIN	80	2280	30,0	242	72	210	1,1	0,005
LED 5000 K	SATIN	80	2400	30,0	242	72	210	1,1	0,005

LAMP.	Diffuser	Ra	lm	W	EL. COD	DIM. COD	EL. + EME COD
LED 3000 K	TRANSPARENT	80	1585	20,0	**74293AWW20BTR**	-	-
LED 4000 K	TRANSPARENT	80	1675	20,0	**74293ANW20BTR**	-	-
LED 5000 K	TRANSPARENT	80	1760	20,0	**74293ACW20BTR**	-	-
LED 3000 K	SATIN	80	1475	20,0	**74293AWW20BOP**	-	-
LED 4000 K	SATIN	80	1560	20,0	**74293ANW20BOP**	-	-
LED 5000 K	SATIN	80	1640	20,0	**74293ACW20BOP**	-	-
LED 3000 K	TRANSPARENT	80	2350	30,0	**74293AWW30BTR**	-	-
LED 4000 K	TRANSPARENT	80	2480	30,0	**74293ANW30BTR**	-	-
LED 5000 K	TRANSPARENT	80	2610	30,0	**74293ACW30BTR**	-	-
LED 3000 K	SATIN	80	2160	30,0	**74293AWW30BOP**	-	-
LED 4000 K	SATIN	80	2280	30,0	**74293ANW30BOP**	-	-
LED 5000 K	SATIN	80	2400	30,0	**74293ACW30BOP**	-	-

/
FL
MINI LEAN-1B

TIPI DI INSTALLAZIONE /
MOUNTINGS

Incasso, installazione a controsoffitto tramite molle a contrasto. / Built-in fitting, recessing by means of clips

APPLICAZIONE /
APPLICATION

area commerciale / commercial area

corridoio pubblico / public corridor

locale pubblico / public hall

locale residenziale / residential hall

negozio / shop

Grandi aree commerciali / Large commercial areas

CORPO /
BODY

in pressofusione di alluminio verniciato di colore bianco.
in die-cast aluminium, painted white.

EMISSIONE LUMINOSA /
LIGHT EMISSION

Diretta
Direct
Simmetrica
Symmetric
orientabile
adjustable

DISPOSITIVO OTTICO /
OPTICAL DEVICE

Riflettore in alluminio anodizzato.
Reflector anodized aluminium.

CABLAGGIO /
WIRING

classe I
class I
Alimentazione 220~240 V Ac 50-60 Hz
Feeding 220~240 V Ac 50-60 Hz

NORMATIVE /
REGULATIONS

CEI EN 60598-1
CEI 34-21
CEI EN 60598-2-2
EN 62031
Sicurezza fotobiologica delle lampade e sistemi di lampade, CEI EN 62471; IEC/TR 62471-2. Photobiological safety of lamps and lamp system CEI EN 62471 IEC/TR 62471-2

DIRETTIVE /
DIRECTIVES

2006/95/CE
2004/108/CE

/ **FL** MINI LEAN-1B

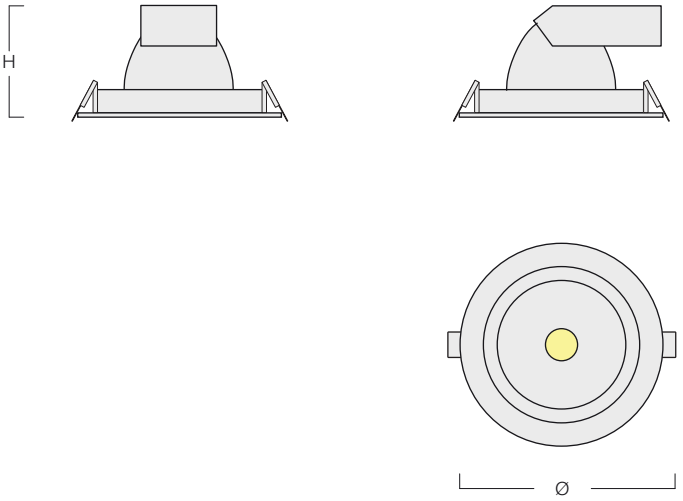

DATI DIMENSIONALI / DIMENSIONAL DATA

LAMP.	Beam (°)	lm	W	Ø	H
LED 3000 K	SPOT	4044	33,0	153	86
LED 3000 K	NARROW	4044	33,0	153	86
LED 3000 K	FLOOD	4044	33,0	153	86
LED 3000 K	WIDE FLOOD	4044	33,0	153	86

LAMP.	Beam (°)	lm	W	EL. COD	DIM. COD	EL. + EME COD
LED 3000 K	SPOT	4044	33,0	**S.R.**	-	-
LED 3000 K	NARROW	4044	33,0	**S.R.**	-	-
LED 3000 K	FLOOD	4044	33,0	**S.R.**	-	-
LED 3000 K	WIDE FLOOD	4044	33,0	**S.R.**	-	-

/
FL
LEAN-2B

TIPI DI INSTALLAZIONE /
MOUNTINGS

Incasso, installazione a controsoffitto tramite molle a contrasto. / Built-in fitting, recessing by means of clips

APPLICAZIONE /
APPLICATION

area commerciale / commercial area

corridoio pubblico / public corridor

locale pubblico / public hall

locale residenziale / residential hall

negozio / shop

Grandi aree commerciali / Large commercial areas

CORPO /
BODY

in pressofusione di alluminio verniciato di colore bianco.
in die-cast aluminium, painted white.

EMISSIONE LUMINOSA /
LIGHT EMISSION

Diretta
Direct
Simmetrica
Symmetric
orientabile
adjustable

DISPOSITIVO OTTICO /
OPTICAL DEVICE

Riflettore in alluminio anodizzato.
Reflector anodized aluminium.

CABLAGGIO /
WIRING

classe I
class I
Alimentazione 220~240 V Ac 50-60 Hz
Feeding 220~240 V Ac 50-60 Hz

NORMATIVE /
REGULATIONS

CEI EN 60598-1
CEI 34-21
CEI EN 60598-2-2
EN 62031
Sicurezza fotobiologica delle lampade e sistemi di lampade, CEI EN 62471; IEC/TR 62471-2. Photobiological safety of lamps and lamp system CEI EN 62471 IEC/TR 62471-2

DIRETTIVE /
DIRECTIVES

2006/95/CE
2004/108/CE

/ **FL** LEAN-2B

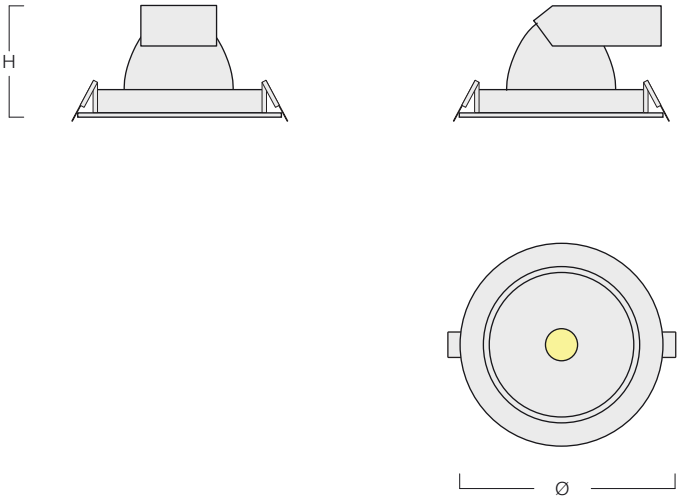

DATI DIMENSIONALI / DIMENSIONAL DATA

LAMP.	Beam (°)	lm	W	Ø	H
LED 3000 K	SPOT	4650	39,0	180	122
LED 3000 K	NARROW	4650	39,0	180	122
LED 3000 K	FLOOD	4650	39,0	180	122
LED 3000 K	WIDE FLOOD	4650	39,0	180	122
LED 3000 K	SPOT	6516	49,0	180	122
LED 3000 K	NARROW	6516	49,0	180	122
LED 3000 K	FLOOD	6516	49,0	180	122
LED 3000 K	WIDE FLOOD	6516	49,0	180	122

LAMP.	Beam (°)	lm	W	EL. COD	DIM. COD	EL. + EME COD
LED 3000 K	SPOT	4650	39,0	**S.R.**	-	-
LED 3000 K	NARROW	4650	39,0	**S.R.**	-	-
LED 3000 K	FLOOD	4650	39,0	**S.R.**	-	-
LED 3000 K	WIDE FLOOD	4650	39,0	**S.R.**	-	-
LED 3000 K	SPOT	6516	49,0	**S.R.**	-	-
LED 3000 K	NARROW	6516	49,0	**S.R.**	-	-
LED 3000 K	FLOOD	6516	49,0	**S.R.**	-	-
LED 3000 K	WIDE FLOOD	6516	49,0	**S.R.**	-	-

/
FI

TIPI DI INSTALLAZIONE /
MOUNTINGS

Incasso, installazione a controsoffitto tramite molle a contrasto. / Built-in fitting, recessing by means of clips

APPLICAZIONE /
APPLICATION

corridoio pubblico / public corridor

cucina / kitchen

locale pubblico / public hall

locale residenziale / residential hall

negozio / shop

CORPO /
BODY

in pressofusione di alluminio verniciato di colore bianco.
in die-cast aluminium, painted white.

EMISSIONE LUMINOSA /
LIGHT EMISSION

Diretta
Direct
Simmetrica
Symmetric

DISPOSITIVO OTTICO /
OPTICAL DEVICE

Riflettore in alluminio anodizzato.
Reflector anodized aluminium.

CABLAGGIO /
WIRING

classe II
class II
Alimentazione 220~240 V Ac 50-60 Hz
Feeding 220~240 V Ac 50-60 Hz

NORMATIVE /
REGULATIONS

CEI EN 60598-1
CEI 34-21
CEI EN 60598-2-2
EN 62031
Sicurezza fotobiologica delle lampade e sistemi di lampade, CEI EN 62471; IEC/TR 62471-2.
Photobiological safety of lamps and lamp system CEI EN 62471 IEC/TR 62471-2

DIRETTIVE /
DIRECTIVES

2006/95/CE
2004/108/CE

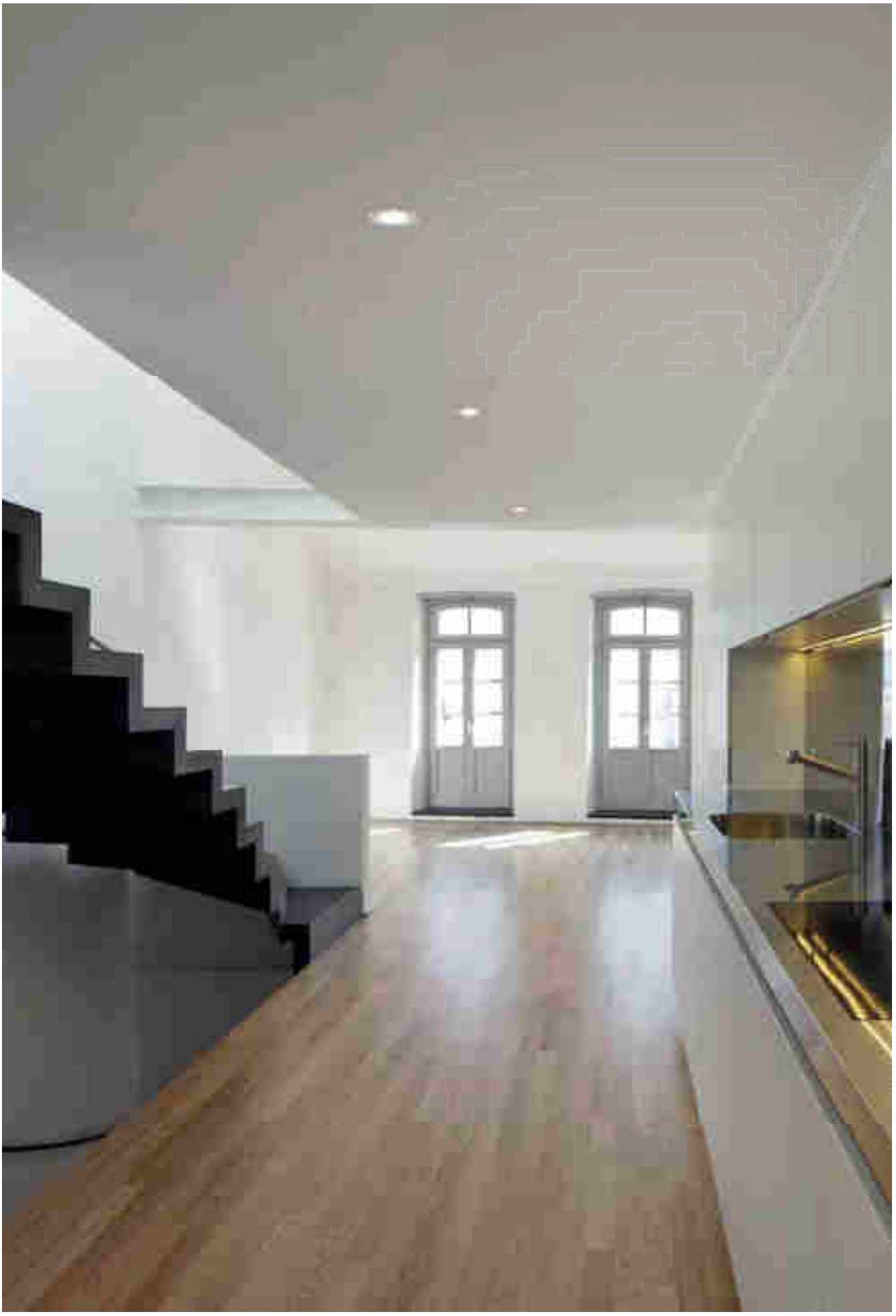

/ **FI** 7310

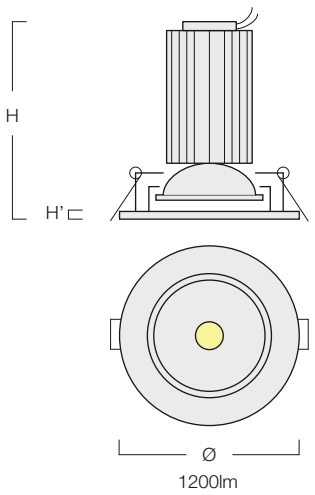

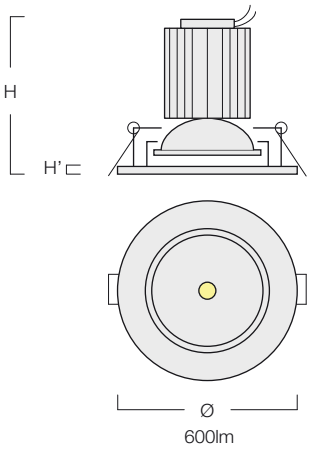

DATI DIMENSIONALI / DIMENSIONAL DATA

LAMP.	Ra	Beam (°)	mA	lm	W	Ø	H	H'	Ø S	Kg	m³
LED 2700 K	80	25	350	600	6,8	84	63	2	74	0,30	0,001
LED 3000 K	80	25	350	600	6,8	84	63	2	74	0,30	0,001
LED 4000 K	80	25	350	600	6,8	84	63	2	74	0,30	0,001
LED 2700 K	80	36	350	600	6,8	84	63	2	74	0,30	0,001
LED 3000 K	80	36	350	600	6,8	84	63	2	74	0,30	0,001
LED 4000 K	80	36	350	600	6,8	84	63	2	74	0,30	0,001
LED 2700 K	80	25	350	1200	10,2	84	83	2	74	0,30	0,001
LED 3000 K	80	25	350	1200	10,2	84	83	2	74	0,30	0,001
LED 4000 K	80	25	350	1200	10,2	84	83	2	74	0,30	0,001
LED 2700 K	80	34	350	1200	10,2	84	83	2	74	0,30	0,001
LED 3000 K	80	34	350	1200	10,2	84	83	2	74	0,30	0,001
LED 4000 K	80	34	350	1200	10,2	84	83	2	74	0,30	0,001
LED 2700 K	90	25	350	1200	10,2	84	83	2	74	0,30	0,001
LED 3000 K	90	25	350	1200	10,2	84	83	2	74	0,30	0,001
LED 4000 K	90	25	350	1200	10,2	84	83	2	74	0,30	0,001
LED 2700 K	90	34	350	1200	10,2	84	83	2	74	0,30	0,001
LED 3000 K	90	34	350	1200	10,2	84	83	2	74	0,30	0,001
LED 4000 K	90	34	350	1200	10,2	84	83	2	74	0,30	0,001

LAMP.	Ra	Beam (°)	mA	lm	W	EL. COD	DIM. COD	EL. + EME COD
LED 2700 K	80	25	350	600	6,8	731038270625E0B	731038270625D0B	-
LED 3000 K	80	25	350	600	6,8	731038300625E0B	731038300625D0B	-
LED 4000 K	80	25	350	600	6,8	731038400625E0B	731038400625D0B	-
LED 2700 K	80	36	350	600	6,8	731038270636E0B	731038270636D0B	-
LED 3000 K	80	36	350	600	6,8	731038300636E0B	731038300636D0B	-
LED 4000 K	80	36	350	600	6,8	731038400636E0B	731038400636D0B	-
LED 2700 K	80	25	350	1200	10,2	731038271025E0B	731038271025D0B	-
LED 3000 K	80	25	350	1200	10,2	731038301025E0B	731038301025D0B	-
LED 4000 K	80	25	350	1200	10,2	731038401025E0B	731038401025D0B	-
LED 2700 K	80	34	350	1200	10,2	731038271034E0B	731038271034D0B	-
LED 3000 K	80	34	350	1200	10,2	731038301034E0B	731038301034D0B	-
LED 4000 K	80	34	350	1200	10,2	731038401034E0B	731038401034D0B	-
LED 2700 K	90	25	350	1200	10,2	731039271025E0B	731039271025D0B	-
LED 3000 K	90	25	350	1200	10,2	731039301025E0B	731039301025D0B	-
LED 4000 K	90	25	350	1200	10,2	731039401025E0B	731039401025D0B	-
LED 2700 K	90	34	350	1200	10,2	731039271034E0B	731039271034D0B	-
LED 3000 K	90	34	350	1200	10,2	731039301034E0B	731039301034D0B	-
LED 4000 K	90	34	350	1200	10,2	731039401034E0B	731039401034D0B	-

/ **FI** 7311

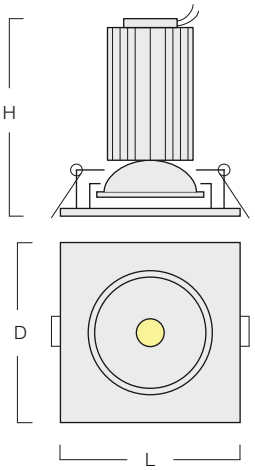

1200lm

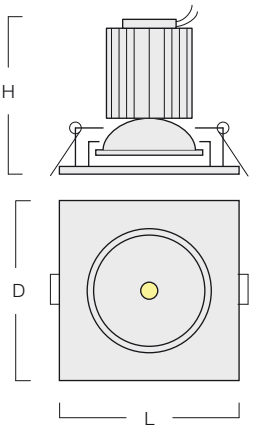

600lm

DATI DIMENSIONALI / DIMENSIONAL DATA

LAMP.	Ra	Beam (°)	mA	lm	W	D	L	H	H'	Ø S	kg	m³
LED 2700 K	80	25	350	600	6,8	81	81	63	2	74	0,30	0,001
LED 3000 K	80	25	350	600	6,8	81	81	63	2	74	0,30	0,001
LED 4000 K	80	25	350	600	6,8	81	81	63	2	74	0,30	0,001
LED 2700 K	80	36	350	600	6,8	81	81	63	2	74	0,30	0,001
LED 3000 K	80	36	350	600	6,8	81	81	63	2	74	0,30	0,001
LED 4000 K	80	36	350	600	6,8	81	81	63	2	74	0,30	0,001
LED 2700 K	80	25	350	1200	10,2	81	81	83	2	74	0,30	0,001
LED 3000 K	80	25	350	1200	10,2	81	81	83	2	74	0,30	0,001
LED 4000 K	80	25	350	1200	10,2	81	81	83	2	74	0,30	0,001
LED 2700 K	80	34	350	1200	10,2	81	81	83	2	74	0,30	0,001
LED 3000 K	80	34	350	1200	10,2	81	81	83	2	74	0,30	0,001
LED 4000 K	80	34	350	1200	10,2	81	81	83	2	74	0,30	0,001
LED 2700 K	90	25	350	1200	10,2	81	81	83	2	74	0,30	0,001
LED 3000 K	90	25	350	1200	10,2	81	81	83	2	74	0,30	0,001
LED 4000 K	90	25	350	1200	10,2	81	81	83	2	74	0,30	0,001
LED 2700 K	90	34	350	1200	10,2	81	81	83	2	74	0,30	0,001
LED 3000 K	90	34	350	1200	10,2	81	81	83	2	74	0,30	0,001
LED 4000 K	90	34	350	1200	10,2	81	81	83	2	74	0,30	0,001

LAMP.	Ra	Beam (°)	mA	lm	W	EL. COD	DIM. COD	EL. + EME COD
LED 2700 K	80	25	350	600	6,8	**731138270625E0B**	**731138270625D0B**	-
LED 3000 K	80	25	350	600	6,8	**731138300625E0B**	**731138300625D0B**	-
LED 4000 K	80	25	350	600	6,8	**731138400625E0B**	**731138400625D0B**	-
LED 2700 K	80	36	350	600	6,8	**731138270636E0B**	**731138270636D0B**	-
LED 3000 K	80	36	350	600	6,8	**731138300636E0B**	**731138300636D0B**	-
LED 4000 K	80	36	350	600	6,8	**731138400636E0B**	**731138400636D0B**	-
LED 2700 K	80	25	350	1200	10,2	**731138271025E0B**	**731138271025D0B**	-
LED 3000 K	80	25	350	1200	10,2	**731138301025E0B**	**731138301025D0B**	-
LED 4000 K	80	25	350	1200	10,2	**731138401025E0B**	**731138401025D0B**	-
LED 2700 K	80	34	350	1200	10,2	**731138271034E0B**	**731138271034D0B**	-
LED 3000 K	80	34	350	1200	10,2	**731138301034E0B**	**731138301034D0B**	-
LED 4000 K	80	34	350	1200	10,2	**731138401034E0B**	**731138401034D0B**	-
LED 2700 K	90	25	350	1200	10,2	**731139271025E0B**	**731139271025D0B**	-
LED 3000 K	90	25	350	1200	10,2	**731139301025E0B**	**731139301025D0B**	-
LED 4000 K	90	25	350	1200	10,2	**731139401025E0B**	**731139401025D0B**	-
LED 2700 K	90	34	350	1200	10,2	**731139271034E0B**	**731139271034D0B**	-
LED 3000 K	90	34	350	1200	10,2	**731139301034E0B**	**731139301034D0B**	-
LED 4000 K	90	34	350	1200	10,2	**731139401034E0B**	**731139401034D0B**	-

/
MILANO ROUND
8872

TIPI DI INSTALLAZIONE /
MOUNTINGS

Plafone / Surface mounted fitting

APPLICAZIONE /
APPLICATION

area commerciale / commercial area

corridoio pubblico / public corridor

locale pubblico / public hall

locale residenziale / residential hall

negozio / shop

CORPO /
BODY

in pressofusione di alluminio verniciato di colore bianco.
in die-cast aluminium, painted white.

EMISSIONE LUMINOSA /
LIGHT EMISSION

Diretta
Direct
Simmetrica
Symmetric

DISPOSITIVO OTTICO /
OPTICAL DEVICE

Diffusore in metacrilato opale.
Diffuser in opal methacrylate, thermoformed in one piece.

CABLAGGIO /
WIRING

classe II
class II
Alimentazione (LED driver remoto) 100~240 V / 50-60 Hz
Feeding (independent led driver) 100~240 V / 50-60 Hz

SU RICHIESTA /
VERSIONS ON REQUEST

(ove possibile)
(if possible)
alimentatore elettronico dimmerabile PUSH.
dimmable electronic ballast PUSH
alimentatore elettronico dimmerabile 1-10V.
dimmable electronic ballast 1-10V
alimentatore elettronico dimmerabile DALI.
DALI dimmable electronic ballast

NORMATIVE /
REGULATIONS

CEI EN 60598-1
CEI 34-21
CEI EN 60598-2-2
EN 62031
Sicurezza fotobiologica delle lampade e sistemi di lampade, CEI EN 62471; IEC/TR 62471-2. Photobiological safety of lamps and lamp system CEI EN 62471 IEC/TR 62471-2
Rischio esente – GR 0 Exempt risk – GR 0

DIRETTIVE /
DIRECTIVES

2006/95/CE
2004/108/CE

/ **MILANO ROUND** 8872

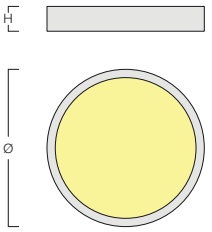

DATI DIMENSIONALI / DIMENSIONAL DATA

LAMP.	Ra	mA	lm	W	Ø	H	kg	m^3
LED 3000 K	80	300	1020	14,0	115	50	0,45	0,001
LED 4000 K	80	300	1032	14,0	115	50	0,45	0,001
LED 3000 K	80	300	1469	18,0	170	50	0,65	0,002
LED 4000 K	80	300	1555	18,0	170	50	0,65	0,002
LED 3000 K	80	500	2418	26,0	215	50	1,25	0,003
LED 4000 K	80	500	2576	26,0	215	50	1,25	0,003

LAMP.	Ra	mA	lm	W	EL. COD	DIM. COD	EL. + EME COD
LED 3000 K	80	300	1020	14,0	**88723WW0110E0B0**	**88723WW0110D0B0**	**88723WW0110EMB0**
LED 4000 K	80	300	1032	14,0	**88723NW0110E0B0**	**88723NW0110D0B0**	**88723NW0110EMB0**
LED 3000 K	80	300	1469	18,0	**88723WW0165E0B0**	**88723WW0165D0B0**	**88723WW0165EMB0**
LED 4000 K	80	300	1555	18,0	**88723NW0165E0B0**	**88723NW0165D0B0**	**88723NW0165EMB0**
LED 3000 K	80	500	2418	26,0	**88725WW0209E0B0**	**88725WW0209D0B0**	**88725WW0209EMB0**
LED 4000 K	80	500	2576	26,0	**88725NW0209E0B0**	**88725NW0209D0B0**	**88725NW0209EMB0**

/
MILANO SQUARE
8873

TIPI DI INSTALLAZIONE /
MOUNTINGS

Plafone / Surface mounted fitting

APPLICAZIONE /
APPLICATION

area commerciale / commercial area

corridoio pubblico / public corridor

locale pubblico / public hall

locale residenziale / residential hall

negozio / shop

CORPO /
BODY

in pressofusione di alluminio verniciato di colore bianco.
in die-cast aluminium, painted white.

EMISSIONE LUMINOSA /
LIGHT EMISSION

Diretta
Direct
Simmetrica
Symmetric

DISPOSITIVO OTTICO /
OPTICAL DEVICE

Diffusore in metacrilato opale.
Diffuser in opal methacrylate, thermoformed in one piece.

CABLAGGIO /
WIRING

classe II
class II
Alimentazione (LED driver remoto) 100~240 V / 50-60 Hz
Feeding (independent led driver) 100~240 V / 50-60 Hz

SU RICHIESTA /
VERSIONS ON REQUEST

(ove possibile)
(if possible)
alimentatore elettronico dimmerabile PUSH.
dimmable electronic ballast PUSH
alimentatore elettronico dimmerabile 1-10V.
dimmable electronic ballast 1-10V
alimentatore elettronico dimmerabile DALI.
DALI dimmable electronic ballast

NORMATIVE /
REGULATIONS

CEI EN 60598-1
CEI 34-21
CEI EN 60598-2-2
EN 62031
Sicurezza fotobiologica delle lampade e sistemi di lampade,
CEI EN 62471; IEC/TR 62471-2.
Photobiological safety of lamps and lamp system CEI EN 62471 IEC/TR 62471-2
Rischio esente – GR 0
Exempt risk – GR 0

DIRETTIVE /
DIRECTIVES

2006/95/CE
2004/108/CE

/ **MILANO SQUARE** 8873

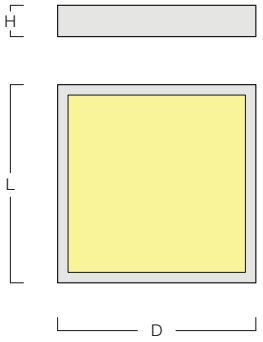

DATI DIMENSIONALI / DIMENSIONAL DATA

LAMP.	Ra	mA	lm	W	D	L	H	kg	m^3
LED 3000 K	80	300	1006	14,0	115	115	50	0,50	0,001
LED 4000 K	80	300	1055	14,0	115	115	50	0,50	0,001
LED 3000 K	80	300	1475	18,0	170	170	50	0,80	0,002
LED 4000 K	80	300	1526	18,0	170	170	50	0,80	0,002
LED 3000 K	80	500	2402	26,0	210	210	50	1,30	0,003
LED 4000 K	80	500	2458	26,0	210	210	50	1,30	0,003

LAMP.	Ra	mA	lm	W	EL. COD	DIM. COD	EL. + EME COD
LED 3000 K	80	300	1006	14,0	88733WW0110E0B0	88733WW0110D0B0	88733WW0110EMB0
LED 4000 K	80	300	1055	14,0	88733NW0110E0B0	88733NW0110D0B0	88733NW0110EMB0
LED 3000 K	80	300	1475	18,0	88733WW0165E0B0	88733WW0165D0B0	88733WW0165EMB0
LED 4000 K	80	300	1526	18,0	88733NW0165E0B0	88733NW0165D0B0	88733NW0165EMB0
LED 3000 K	80	500	2402	26,0	88735WW0209E0B0	88735WW0209D0B0	88735WW0209EMB0
LED 4000 K	80	500	2458	26,0	88735NW0209E0B0	88735NW0209D0B0	88735NW0209EMB0

/
SALERNO ROUND
8882

TIPI DI INSTALLAZIONE /
MOUNTINGS

Incasso, installazione a controsoffitto tramite molle a contrasto. / Built-in fitting, recessing by means of clips

APPLICAZIONE /
APPLICATION

area commerciale / commercial area

corridoio pubblico / public corridor

locale pubblico / public hall

locale residenziale / residential hall

negozio / shop

CORPO /
BODY

in pressofusione di alluminio verniciato di colore bianco.
in die-cast aluminium, painted white.

EMISSIONE LUMINOSA /
LIGHT EMISSION

Diretta
Direct
Simmetrica
Symmetric

DISPOSITIVO OTTICO /
OPTICAL DEVICE

Diffusore in metacrilato opale.
Diffuser in opal methacrylate, thermoformed in one piece.

CABLAGGIO /
WIRING

classe II
class II
Alimentazione (LED driver remoto) 100~240 V / 50-60 Hz
Feeding (independent led driver) 100~240 V / 50-60 Hz

SU RICHIESTA /
VERSIONS ON REQUEST

(ove possibile)
(if possible)
alimentatore elettronico dimmerabile PUSH.
dimmable electronic ballast PUSH
alimentatore elettronico dimmerabile 1-10V.
dimmable electronic ballast 1-10V
alimentatore elettronico dimmerabile DALI.
DALI dimmable electronic ballast

/ **SALERNO ROUND** 8882

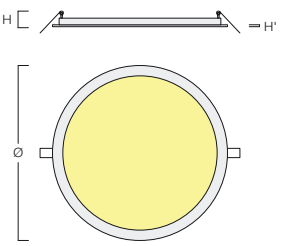

DATI DIMENSIONALI / DIMENSIONAL DATA

LAMP.	Ra	mA	lm	W	Ø	H	H'	kg	m^3
LED 3000 K	80	300	796	12,0	170	20	2	0,40	0,001
LED 4000 K	80	300	815	12,0	170	20	2	0,40	0,001
LED 3000 K	80	300	1417	18,0	225	20	2	0,50	0,002
LED 4000 K	80	300	1474	18,0	225	20	2	0,50	0,002
LED 3000 K	80	500	1898	24,0	295	20	2	0,80	0,003
LED 4000 K	80	500	1935	24,0	295	20	2	0,80	0,003

LAMP.	Ra	mA	lm	W	EL. COD	DIM. COD	EL. + EME COD
LED 3000 K	80	300	796	12,0	88823WW0170E0B0	88823WW0170D0B0	88823WW0170EMB0
LED 4000 K	80	300	815	12,0	88823NW0170E0B0	88823NW0170D0B0	88823NW0170EMB0
LED 3000 K	80	300	1417	18,0	88823WW0225E0B0	88823WW0225D0B0	88823WW0225EMB0
LED 4000 K	80	300	1474	18,0	88823NW0225E0B0	88823NW0225D0B0	88823NW0225EMB0
LED 3000 K	80	500	1898	24,0	88823WW0295E0B0	88823WW0295D0B0	88823WW0295EMB0
LED 4000 K	80	500	1935	24,0	88823NW0295E0B0	88823NW0295D0B0	88823NW0295EMB0

NORMATIVE /
REGULATIONS

CEI EN 60598-1
CEI 34-21
CEI EN 60598-2-2
EN 62031
Sicurezza fotobiologica delle lampade e sistemi di lampade, CEI EN 62471; IEC/TR 62471-2.
Photobiological safety of lamps and lamp system CEI EN 62471 IEC/TR 62471-2
Rischio esente – GR 0
Exempt risk – GR 0

DIRETTIVE /
DIRECTIVES

2006/95/CE
2004/108/CE

/
SALERNO SQUARE
8883

TIPI DI INSTALLAZIONE /
MOUNTINGS

Incasso, installazione a controsoffitto tramite molle a contrasto. / Built-in fitting, recessing by means of clips

APPLICAZIONE /
APPLICATION

area commerciale / commercial area

corridoio pubblico / public corridor

locale pubblico / public hall

locale residenziale / residential hall

negozio / shop

CORPO /
BODY

in pressofusione di alluminio verniciato di colore bianco.
in die-cast aluminium, painted white.

EMISSIONE LUMINOSA /
LIGHT EMISSION

Diretta
Direct
Simmetrica
Symmetric

DISPOSITIVO OTTICO /
OPTICAL DEVICE

Diffusore in metacrilato opale.
Diffuser in opal methacrylate, thermoformed in one piece.

CABLAGGIO /
WIRING

classe II
class II
Alimentazione (LED driver remoto) 100~240 V / 50-60 Hz
Feeding (independent led driver) 100~240 V / 50-60 Hz

SU RICHIESTA /
VERSIONS ON REQUEST

(ove possibile)
(if possible)
alimentatore elettronico dimmerabile PUSH.
dimmable electronic ballast PUSH
alimentatore elettronico dimmerabile 1-10V.
dimmable electronic ballast 1-10V
alimentatore elettronico dimmerabile DALI.
DALI dimmable electronic ballast

NORMATIVE /
REGULATIONS

CEI EN 60598-1
CEI 34-21
CEI EN 60598-2-2
EN 62031
Sicurezza fotobiologica delle lampade e sistemi di lampade,
CEI EN 62471; IEC/TR 62471-2.
Photobiological safety of lamps and lamp system CEI EN 62471 IEC/TR 62471-2
Rischio esente – GR 0
Exempt risk – GR 0

DIRETTIVE /
DIRECTIVES

2006/95/CE
2004/108/CE

/ **SALERNO SQUARE** 8883

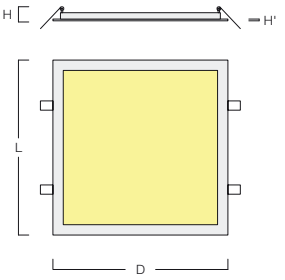

DATI DIMENSIONALI / DIMENSIONAL DATA

LAMP.	Ra	mA	lm	W	D	L	H	kg	m^3
LED 3000 K	80	300	853	12,0	170	170	20	0,40	0,001
LED 4000 K	80	300	906	12,0	170	170	20	0,40	0,001
LED 3000 K	80	300	1349	18,0	220	220	20	0,50	0,002
LED 4000 K	80	300	1435	18,0	220	220	20	0,50	0,002
LED 3000 K	80	500	1530	24,0	300	300	20	1,00	0,003
LED 4000 K	80	500	1571	24,0	300	300	20	1,00	0,003

LAMP.	Ra	mA	lm	W	EL. COD	DIM. COD	EL. + EME COD
LED 3000 K	80	300	853	12,0	88833WW0170E0B0	88833WW0170D0B0	88833WW0170EMB0
LED 4000 K	80	300	906	12,0	88833NW0170E0B0	88833NW0170D0B0	88833NW0170EMB0
LED 3000 K	80	300	1349	18,0	88833WW0220E0B0	88833WW0220D0B0	88833WW0220EMB0
LED 4000 K	80	300	1435	18,0	88833NW0220E0B0	88833NW0220D0B0	88833NW0220EMB0
LED 3000 K	80	500	1530	24,0	88833WW0300E0B0	88833WW0300D0B0	88833WW0300EMB0
LED 4000 K	80	500	1571	24,0	88833NW0300E0B0	88833NW0300D0B0	88833NW0300EMB0

/
EASY
EASY LED

/
EASY
EASY LED

TIPI DI INSTALLAZIONE /
MOUNTINGS

Incasso, installazione a controsoffitto tramite staffe regolabili. / Built-in fitting, recessing thanks to adjustable mounting brackets

APPLICAZIONE /
APPLICATION

area commerciale / commercial area

negozio / shop

esposizione alimentari / food exposure

Grandi aree commerciali / Large commercial areas

locale pubblico / public hall

locale residenziale / residential hall

CORPO /
BODY

in pressofusione di alluminio verniciato di colore bianco.
in die-cast aluminium, painted white.

EMISSIONE LUMINOSA /
LIGHT EMISSION

Diretta
Direct
Simmetrica
Symmetric
orientabile con sistema cardanico
adjustable with cardan system

DISPOSITIVO OTTICO /
OPTICAL DEVICE

Riflettore in alluminio anodizzato.
Reflector anodized aluminium.
Apertura del fascio luminoso 20° - 40°.
Emission angle beam 20° - 40°.

CABLAGGIO /
WIRING

classe I
class I
Alimentazione 220~240 V Ac 50-60 Hz
Feeding 220~240 V Ac 50-60 Hz
Cavetto unipolare ad alta resistenza termica non propagante la fiamma
Heating and flame-resistant unipolar cable.

NORMATIVE /
REGULATIONS

CEI EN 60598-1
CEI 34-21
CEI EN 60598-2-2
EN 62031
Sicurezza fotobiologica delle lampade e sistemi di lampade, CEI EN 62471; IEC/TR 62471-2.
Photobiological safety of lamps and lamp system CEI EN 62471 IEC/TR 62471-2

DIRETTIVE /
DIRECTIVES

2006/95/CE
2004/108/CE

/ **EASY** EASY LED

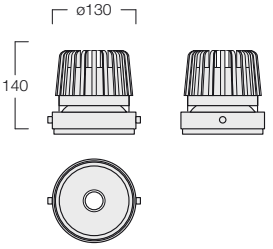

DATI DIMENSIONALI / DIMENSIONAL DATA

LAMP.	Ra	Beam°	lm	W	Ø	H	kg	m³
LED 3000 K	80	20	3513	24,2	130	140	1,50	0,003
LED 4000 K	80	20	3685	24,2	130	140	1,50	0,003
LED 3000 K	90	20	3034	24,2	130	140	1,50	0,003
LED 4000 K	90	20	3292	24,2	130	140	1,50	0,003
GOLD	-	20	2805	24,2	130	140	1,50	0,003
GOLD PLUS	-	20	1901	24,2	130	140	1,50	0,003
MEAT	-	20	1807	24,2	130	140	1,50	0,003
MEAT PLUS	-	20	1825	24,2	130	140	1,50	0,003
FISH	-	20	2870	24,2	130	140	1,50	0,003
FASHION	-	20	2744	24,2	130	140	1,50	0,003
ART 3000K	90	20	2650	24,2	130	140	1,50	0,003
LED 3000 K	80	40	3513	24,2	130	140	1,50	0,003
LED 4000 K	80	40	3685	24,2	130	140	1,50	0,003
LED 3000 K	90	40	3034	24,2	130	140	1,50	0,003
LED 4000 K	90	40	3292	24,2	130	140	1,50	0,003
GOLD	-	40	2805	24,2	130	140	1,50	0,003
GOLD PLUS	-	40	1901	24,2	130	140	1,50	0,003
MEAT	-	40	1807	24,2	130	140	1,50	0,003
MEAT PLUS	-	40	1825	24,2	130	140	1,50	0,003
FISH	-	40	2870	24,2	130	140	1,50	0,003
FASHION	-	40	2744	24,2	130	140	1,50	0,003
ART 3000K	90	40	2650	24,2	130	140	1,50	0,003

LAMP.	Ra	Beam°	lm	W	EL. COD	DIM. COD	EL. + EME COD
LED 3000 K	80	20	3513	24,2	**TEASY25WW24TB**	-	-
LED 4000 K	80	20	3685	24,2	**TEASY25NW24TB**	-	-
LED 3000 K	90	20	3034	24,2	**TEASY9025WW24TB**	-	-
LED 4000 K	90	20	3292	24,2	**TEASY9025NW24TB**	-	-
GOLD	-	20	2805	24,2	**TEASY24GO24TB**	-	-
GOLD PLUS	-	20	1901	24,2	**TEASY24GP24TB**	-	-
MEAT	-	20	1807	24,2	**TEASY24FM24TB**	-	-
MEAT PLUS	-	20	1825	24,2	**TEASY24MP24TB**	-	-
FISH	-	20	2870	24,2	**TEASY24FI24TB**	-	-
FASHION	-	20	2744	24,2	**TEASY24FA24TB**	-	-
ART 3000K	90	20	2650	24,2	**TEASY24AR24TB**	-	-
LED 3000 K	80	40	3513	24,2	**TEASY25WW40TB**	-	-
LED 4000 K	80	40	3685	24,2	**TEASY25NW40TB**	-	-
LED 3000 K	90	40	3034	24,2	**TEASY9025WW40TB**	-	-
LED 4000 K	90	40	3292	24,2	**TEASY9025NW40TB**	-	-
GOLD	-	40	2805	24,2	**TEASY24GO40TB**	-	-
GOLD PLUS	-	40	1901	24,2	**TEASY24GP40TB**	-	-
MEAT	-	40	1807	24,2	**TEASY24FM40TB**	-	-
MEAT PLUS	-	40	1825	24,2	**TEASY24MP40TB**	-	-
FISH	-	40	2870	24,2	**TEASY24FI40TB**	-	-
FASHION	-	40	2744	24,2	**TEASY24FA40TB**	-	-
ART 3000K	90	40	2650	24,2	**TEASY24AR40TB**	-	-

/
EASY
EASY LED

BOX EASY

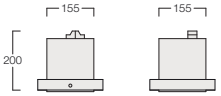

181x181 DxL | 850°C

COD	Kg	m³
BOX-EASY1G	1,60	0,010

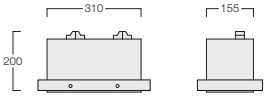

181x336 DxL | 850°C

COD	Kg	m³
BOX-EASY2G	2,20	0,020

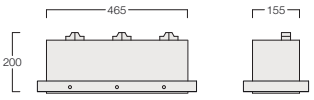

186x496 DxL | 850°C

COD	Kg	m³
BOX-EASY3G	3,5	0,030

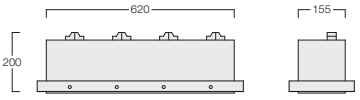

186x650 DxL | 850°C

COD	Kg	m³
BOX-EASY4G	4,5	0,035

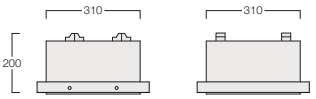

341x341 DxL | 850°C

COD	Kg	m³
BOX-EASY4QG	3,8	0,035

/
EASY
EASY LED

BOX EASY FRAME

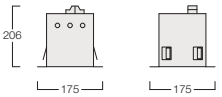

155x155 DxL 850°C

COD	Kg	m³
BOXC-EASY1G	1,60	0,010

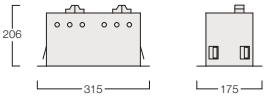

155x295 DxL 850°C

COD	Kg	m³
BOXC-EASY2G	2,20	0,020

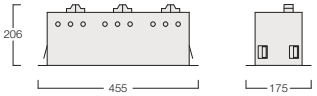

155x435 DxL 850°C

COD	Kg	m³
BOXC-EASY3G	3,80	0,030

/
GIOTTO
7615 ST

TIPI DI INSTALLAZIONE /
MOUNTINGS

Plafone / Surface mounted fitting

APPLICAZIONE /
APPLICATION

area commerciale / commercial area

negozio / shop

esposizione alimentari / food exposure

Supermercati / Supermarket

Grandi aree commerciali / Large commercial areas

CORPO /
BODY

in estruso di alluminio, verniciato con polveri epossipoliestere SOLVENT FREE di colore bianco, nero, grigio o altri colori su richiesta, termoindurenti a 180°C, con pretrattamento superficiale di fosfatazione.
Orientabile
Inclinazione 180°
in extruded aluminium, painted with SOLVENT-FREE, white, black, grey or other colours upon request, epoxy polyester powders, thermosetting at 180°C, after phosphate treatment.
Adjustable
Tilt 180°

EMISSIONE LUMINOSA /
LIGHT EMISSION

Diretta
Direct
Simmetrica
Symmetric
orientabile
adjustable

DISPOSITIVO OTTICO /
OPTICAL DEVICE

Riflettore in alluminio anodizzato.
Reflector anodized aluminium.
Schermo in vetro temperato trasparente.
Shield in transparent toughened glass.
Apertura del fascio luminoso 20° - 40°.
Emission angle beam 20° - 40°.

CABLAGGIO /
WIRING

classe I
class I
Alimentazione 220~240 V Ac 50-60 Hz
Feeding 220~240 V Ac 50-60 Hz

NORMATIVE /
REGULATIONS

CEI EN 60598-1
CEI 34-21
CEI EN 60598-2-2
EN 62031
Sicurezza fotobiologica delle lampade e sistemi di lampade
CEI EN 62471 IEC/TR 62471-2
Photobiological safety of lamps and lamp system
CEI EN 62471
IEC/TR 62471-2

DIRETTIVE /
DIRECTIVES

2006/95/CE
2004/108/CE

/ **GIOTTO** 7615 ST

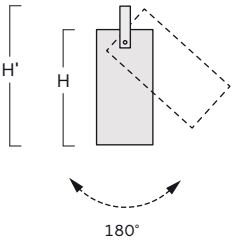

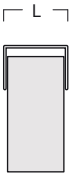

DATI DIMENSIONALI / DIMENSIONAL DATA

LAMP.	Ra	Beam°	lm	W	Ø	H	kg	m³
LED 3000 K	80	20 - 40 - 60	1190	12,4	80	150	0,80	0,001
LED 4000 K	80	20 - 40 - 60	1190	11,0	80	150	0,80	0,001
LED 3000 K	80	20 - 40 - 60	2150	21,5	80	150	0,80	0,001
LED 4000 K	80	20 - 40 - 60	2150	18,6	80	150	0,80	0,001
LED 3000 K	80	20 - 40 - 60	2860	26,8	80	150	0,80	0,001
LED 4000 K	80	20 - 40 - 60	3110	26,6	80	150	0,80	0,001
LED 3000 K	80	20 - 40 - 60	3990	35,0	80	150	0,80	0,001
LED 4000 K	80	20 - 40 - 60	4200	35,0	80	150	0,80	0,001

LAMP.	Ra	Beam°	lm	W	EL. COD	DIM. COD	EL. + EME COD
LED 3000 K	80	20	1190	12,4	**7615WW10BST**	-	-
LED 4000 K	80	20	1190	11,0	**7615NW10BST**	-	-
LED 3000 K	80	20	2150	21,5	**7615WW20BST**	-	-
LED 4000 K	80	20	2150	18,6	**7615NW20BST**	-	-
LED 3000 K	80	20	2860	26,8	**7615WW30BST**	-	-
LED 4000 K	80	20	3110	26,6	**7615NW30BST**	-	-
LED 3000 K	80	20	3990	35,0	**S.R.**	-	-
LED 4000 K	80	20	4200	35,0	**S.R.**	-	-
LED 3000 K	80	40	1190	12,4	**7615WW10BST-40**	-	-
LED 4000 K	80	40	1190	11,0	**7615NW10BST-40**	-	-
LED 3000 K	80	40	2150	21,5	**7615WW20BST-40**	-	-
LED 4000 K	80	40	2150	18,6	**7615NW20BST-40**	-	-
LED 3000 K	80	40	2860	26,8	**7615WW30BST-40**	-	-
LED 4000 K	80	40	3110	26,6	**7615NW30BST-40**	-	-
LED 3000 K	80	40	3990	35,0	**S.R.**	-	-
LED 4000 K	80	40	4200	35,0	**S.R.**	-	-
LED 3000 K	80	60	1190	12,4	**7615WW10BST-60**	-	-
LED 4000 K	80	60	1190	11,0	**7615NW10BST-60**	-	-
LED 3000 K	80	60	2150	21,5	**7615WW20BST-60**	-	-
LED 4000 K	80	60	2150	18,6	**7615NW20BST-60**	-	-
LED 3000 K	80	60	2860	26,8	**7615WW30BST-60**	-	-
LED 4000 K	80	60	3110	26,6	**7615NW30BST-60**	-	-
LED 3000 K	80	60	3990	35,0	**S.R.**	-	-
LED 4000 K	80	60	4200	35,0	**S.R.**	-	-

Accademia
LIGHTING

/

ACCADEMIA

PRODOTTI
OUTDOOR

PRODUCTS
OUTDOOR

Accademia
LIGHTING

/
INDICE
INDEX

PRODOTTI OUTDOOR

356

ONE LIGHT LED

366

STEP LIGHT LED

370
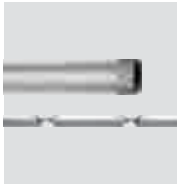
ONLIGHT LED

376

SPOT LED

380

RAY OF LIGHT LED

386

JOLLY

388

CONO

/
ONE LIGHT LED
2037

APPARECCHIO DA INCASSO LINEARE A PAVIMENTO O A PARETE DAL DESIGN TECNICO ED ESSENZIALE; PROFILO TUTTO VETRO SENZA CORNICE PER UN INCASSO A FILO SENZA GRADINI. PER LUCE DIFFUSA O PER ILLUMINAZIONE RADENTE DI FACCIATE, MURI PERIMETRALI, HALL, PARTICOLARI ARCHITETTONICI. ADATTO A QUALSIASI TIPO DI PAVIMENTAZIONE. CALPESTABILE PER CARICO STATICO FINO A 1000 KG. CORPO IN ESTRUSO DI ALLUMINIO ANODIZZATO A 15 MICRON, TESTATE IN ALLUMINIO PRESSOFUSO VERNICIATO IN DOPPIA MANO PREVIO PROCESSO ANTICORROSIONE, COMPLETE DI GUARNIZIONI SILICONICHE IN PROPRIA SEDE. VITERIA ED ALETTE PER IL BLOCCO DELL'APPARECCHIO NELLA CONTROCASSA IN ACCIAO INOX A2. CONTROCASSA IN ACCIAIO ZINCATO O IN ACCIAIO INOX AISI 430. SCHERMO DIFFUSORE IN VETRO EXTRACHIARO MONOLITICO TEMPERATO DA 8 MM. PER INSTALLAZIONE SINGOLA O IN FILA CONTINUA CON SCATOLA DI DERIVAZIONE A QUATTRO USCITE PER ALIMENTAZIONE E COMANDI. SORGENTE LUMINOSA A LED MONOCROMATICI (ALIMENTATORE 220-240V, 50/60HZ INCORPORATO NELL'APPARECCHIO) OPPURE LED RGB FULL COLOUR (ALIMENTATORE 24VDC E COMANDO DALI O DMX IN REMOTO).

Linear ground or wall recessed fitting flush-mounted without frame of high technical and minimalist design. Diffuse or grazing lighting effect for façades, perimeter walls, halls, architectural details. Suitable for every kind of floor. Walk over for static weight up to 1000 kg. Body in extruded aluminium anodised 15 micron, luminaire heads double silver polyester powder painted die-cast aluminium, subject to an anti-corrosion process, completed with silicone gaskets. A2 stainless steel screws for fixing the fitting into AISI 430 stainless steel or galvanized steel formwork. 8mm extra-clear monolithic tempered glass diffuser. For single or continuous line installation, with terminal block box four poles for power supply and controls. Monochromatic LED (220-240V, 50/60Hz power supply integrated into the fitting) or RGB LED full colour source (24Vdc power supply and DALI or DMX remote control).

TIPI DI INSTALLAZIONE /
MOUNTINGS

Incasso a pavimento / Incasso a pavimento

APPLICAZIONE /
APPLICATION

area commerciale / commercial area
locale pubblico / public hall
locale residenziale / residential hall
Grandi aree commerciali / Large commercial areas
Facciate / Fadades
Giardini / Gardens

NORMATIVE /
REGULATIONS

Conformità alle norme EN60598-1,EN60598-2-13 e EN62471.
Manufactured in compliance with EN60598-1,EN60598-2-13 and EN62471 norms

CORPO /
BODY

Estruso in alluminio UNI EN 573-3 (6060) anodizzato a 15µ, testate in pressofusione di alluminio EN AB 44300 (senza rame) verniciato colore argento polvere poliestere doppia mano previo processo di anticorrosione.
Extruded aluminium UNI EN 573-3 (6060) anodised 15µ, terminal cover in die-cast aluminium EN AB 44300 (copper free), painted in double hand silver polyester powder, subject to an anti-corrosion process .

EMISSIONE LUMINOSA /
LIGHT EMISSION

Diretta
Direct
Simmetrica
Symmetric

DISPOSITIVO OTTICO /
OPTICAL DEVICE

Diffusore in vetro extrachiaro monolitico (mm8). Versione diffusa: antislip - serigrafia bianca. Versione simmetrica e asimmetrica: trasparente - serigrafia grigia.
Diffuser in extra-clear tempered monolithic glass (mm8). Diffused version: anti-slip treatment and white serigraphy. Symmetric and asymmetric version: transparent - grey serigraphy.
Riflettore in alluminio anodizzato.
Reflector anodized aluminium.
PMMA 30° (versione simmetrica)
PMMA 30° (symmetric version)

CABLAGGIO /
WIRING

LED BIANCO: classe I LED RGB: classe III Alimentazione LED BIANCO: 220-240V, 50/60Hz alimentatore integratoAlimentazione LED RGB: 24Vdc, 50/60Hz alimentatore in remotoNylon PG11-IP68 - ø5÷10 mmLED BIANCO: H05RN-F 3x1mm - 50 cm premontato LED RGB: H07RN-F 5x1mm - 50 cm premontato
LED WHITE: class I LED RGB: class III Feeding LED WHITE: 220-240V, 50/60Hz included power supply Feeding LED RGB: 24Vdc, 50/60Hz remote power supply Nylon PG11-IP68 - ø5÷10 mm LED WHITE H05RN-F 3x1mm - 50 cm pre-assembled LED RGB H07RN-F 5x1mm - 50 cm pre-assembled

ACCESSORI /
ACCESSORIES

COD. 200000100: Ventosa
COD. 200000100: Suction cups

COD. 200000101: Morsettiera coassiale
COD. 200000101: Terminal block 3 poles IP68 M20x1,5

COD. 200000102: Morsettiera coassiale
COD. 200000102: Terminal block 3 poles IP68 M25x1,5

/ **ONE LIGHT LED** 2037

LED WHITE
DIFFUSED

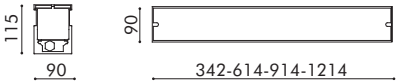

DATI DIMENSIONALI / DIMENSIONAL DATA

LAMP.	Ra	mA	lm	W	lm/W	mm	kg	EL. COD
LED 3000K	≥ 80	350	670	4,1	163	342	1,5	**203706000**
LED 3000K	≥ 80	350	1340	8,2	163	614	3	**203712000**
LED 3000K	≥ 80	350	2010	12,3	163	914	4	**203718000**
LED 3000K	≥ 80	350	2680	16,4	163	1214	5	**203724000**
LED 3000K	≥ 80	500	930	6,1	152	342	1,5	**203706010**
LED 3000K	≥ 80	500	1840	12,1	152	614	3	**203712010**
LED 3000K	≥ 80	500	2770	18,2	152	914	4	**203718010**
LED 3000K	≥ 80	500	3680	24,2	152	1214	5	**203724010**
LED 4000K	≥ 80	350	710	4,1	173	342	1,5	**203706100**
LED 4000K	≥ 80	350	1400	8,2	171	614	3	**203712100**
LED 4000K	≥ 80	350	2110	12,3	172	914	4	**203718100**
LED 4000K	≥ 80	350	2800	16,4	171	1214	5	**203724100**
LED 4000K	≥ 80	500	980	6,1	161	342	1,5	**203706110**
LED 4000K	≥ 80	500	1930	12,1	160	614	3	**203712110**
LED 4000K	≥ 80	500	2910	18,2	160	914	4	**203718110**
LED 4000K	≥ 80	500	3860	24,2	160	1214	5	**203724110**
LED 5000K	≥ 80	350	730	4,1	178	342	1,5	**203706320**
LED 5000K	≥ 80	350	1450	8,2	177	614	3	**203712320**
LED 5000K	≥ 80	350	2180	12,3	177	914	4	**203718320**
LED 5000K	≥ 80	350	2900	16,4	177	1214	5	**203724320**
LED 5000K	≥ 80	500	1000	6,1	164	342	1,5	**S.R.**
LED 5000K	≥ 80	500	1990	12,1	164	614	3	**S.R.**
LED 5000K	≥ 80	500	2990	18,2	164	914	4	**S.R.**
LED 5000K	≥ 80	500	3980	24,2	164	1214	5	**S.R.**

Incasso a pavimento
Inground recessed

Calpestabile fino a 1000 kg
Walk over up to 1000 kg

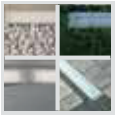

Adatto a qualsiasi pavimentazione
Suitable for any kind of floor

Vetro a filo pavimento senza cornice
Flush-mounted without frame

Altezza 15mm spazio agevolato per passaggio cavi
115mm height and space for cable connections

High flux

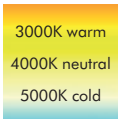

White

Sistemi di controllo
Control systems

Satinatura antislip DIN 51130 class R10
Satin-finished antislip DIN 51130 class R10

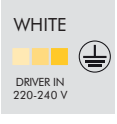

Alimentatore elettronico integrato nell'apparecchio
Electronic gear included in the fitting

Su richiesta dimmerabile con alimentazione in remoto
Dimmable with remote power supply on request

Cassaforma pag. 362
Formwork page 362

/ **ONE LIGHT LED** 2037

LED WHITE
SYMMETRIC

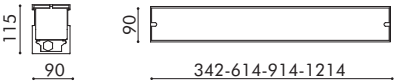

DATI DIMENSIONALI / DIMENSIONAL DATA

LAMP.	Ra	mA	lm	W	lm/W	mm	kg	EL. COD
LED 3000K	≥ 80	350	670	4,1	163	342	1,5	**203706001**
LED 3000K	≥ 80	350	1340	8,2	163	614	3	**203712001**
LED 3000K	≥ 80	350	2010	12,3	163	914	4	**203718001**
LED 3000K	≥ 80	350	2680	16,4	163	1214	5	**203724001**
LED 3000K	≥ 80	500	930	6,1	152	342	1,5	**203706011**
LED 3000K	≥ 80	500	1840	12,1	152	614	3	**203712011**
LED 3000K	≥ 80	500	2770	18,2	152	914	4	**203718011**
LED 3000K	≥ 80	500	3680	24,2	152	1214	5	**203724011**
LED 4000K	≥ 80	350	710	4,1	173	342	1,5	**203706101**
LED 4000K	≥ 80	350	1400	8,2	171	614	3	**203712101**
LED 4000K	≥ 80	350	2110	12,3	172	914	4	**203718101**
LED 4000K	≥ 80	350	2800	16,4	171	1214	5	**203724101**
LED 4000K	≥ 80	500	980	6,1	161	342	1,5	**203706111**
LED 4000K	≥ 80	500	1930	12,1	160	614	3	**203712111**
LED 4000K	≥ 80	500	2910	18,2	160	914	4	**203718111**
LED 4000K	≥ 80	500	3860	24,2	160	1214	5	**203724111**
LED 5000K	≥ 80	350	730	4,1	178	342	1,5	**203706321**
LED 5000K	≥ 80	350	1450	8,2	177	614	3	**203712321**
LED 5000K	≥ 80	350	2180	12,3	177	914	4	**203718321**
LED 5000K	≥ 80	350	2900	16,4	177	1214	5	**203724321**
LED 5000K	≥ 80	500	1000	6,1	164	342	1,5	**S.R.**
LED 5000K	≥ 80	500	1990	12,1	164	614	3	**S.R.**
LED 5000K	≥ 80	500	2990	18,2	164	914	4	**S.R.**
LED 5000K	≥ 80	500	3980	24,2	164	1214	5	**S.R.**

Incasso a pavimento
Inground recessed

Calpestabile fino a 1000 kg
Walk over up to 1000 kg

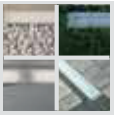

Adatto a qualsiasi pavimentazione
Suitable for any kind of floor

Vetro a filo pavimento senza cornice
Flush-mounted without frame

Altezza 15mm spazio agevolato per passaggio cavi
115mm height and space for cable connections

High flux

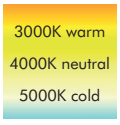

White

Sistemi di controllo
Control systems

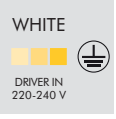

Alimentatore elettronico integrato nell'apparecchio
Electronic gear included in the fitting

Su richiesta dimmerabile con alimentazione in remoto
Dimmable with remote power supply on request

Cassaforma pag. 362
Formwork page 362

/ **ONE LIGHT LED** 2037

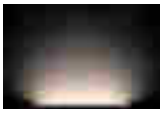

LED WHITE
ASYMMETRIC

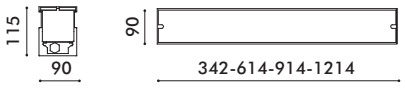

DATI DIMENSIONALI / DIMENSIONAL DATA

LAMP.	Ra	mA	lm	W	lm/W	mm	kg	EL. COD
LED 3000K	≥ 80	350	670	4,1	163	342	1,5	**203706002**
LED 3000K	≥ 80	350	1340	8,2	163	614	3	**203712002**
LED 3000K	≥ 80	350	2010	12,3	163	914	4	**203718002**
LED 3000K	≥ 80	350	2680	16,4	163	1214	5	**203724002**
LED 3000K	≥ 80	500	930	6,1	152	342	1,5	**203706012**
LED 3000K	≥ 80	500	1840	12,1	152	614	3	**203712012**
LED 3000K	≥ 80	500	2770	18,2	152	914	4	**203718012**
LED 3000K	≥ 80	500	3680	24,2	152	1214	5	**203724012**
LED 4000K	≥ 80	350	710	4,1	173	342	1,5	**203706102**
LED 4000K	≥ 80	350	1400	8,2	171	614	3	**203712102**
LED 4000K	≥ 80	350	2110	12,3	172	914	4	**203718102**
LED 4000K	≥ 80	350	2800	16,4	171	1214	5	**203724102**
LED 4000K	≥ 80	500	980	6,1	161	342	1,5	**203706112**
LED 4000K	≥ 80	500	1930	12,1	160	614	3	**203712112**
LED 4000K	≥ 80	500	2910	18,2	160	914	4	**203718112**
LED 4000K	≥ 80	500	3860	24,2	160	1214	5	**203724112**
LED 5000K	≥ 80	350	730	4,1	178	342	1,5	**203706322**
LED 5000K	≥ 80	350	1450	8,2	177	614	3	**203712322**
LED 5000K	≥ 80	350	2180	12,3	177	914	4	**203718322**
LED 5000K	≥ 80	350	2900	16,4	177	1214	5	**203724322**
LED 5000K	≥ 80	500	1000	6,1	164	342	1,5	**S.R.**
LED 5000K	≥ 80	500	1990	12,1	164	614	3	**S.R.**
LED 5000K	≥ 80	500	2990	18,2	164	914	4	**S.R.**
LED 5000K	≥ 80	500	3980	24,2	164	1214	5	**S.R.**

Incasso a pavimento
Inground recessed

Calpestabile fino a 1000 kg
Walk over up to 1000 kg

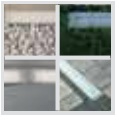

Adatto a qualsiasi pavimentazione
Suitable for any kind of floor

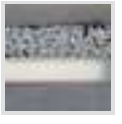

Vetro a filo pavimento senza cornice
Flush-mounted without frame

Altezza 15mm spazio agevolato per passaggio cavi
115mm height and space for cable connections

High flux

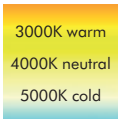

White

Sistemi di controllo
Control systems

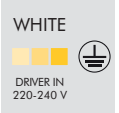

Alimentatore elettronico integrato nell'apparecchio
Electronic gear included in the fitting

Su richiesta dimmerabile con alimentazione in remoto
Dimmable with remote power supply on request

Cassaforma pag. 362
Formwork page 362

/ **ONE LIGHT LED** 2037

LED RGB
DIFFUSED

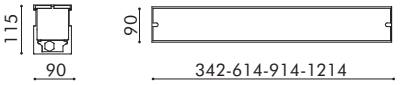

DATI DIMENSIONALI / DIMENSIONAL DATA

LAMP.	Ra	mA	lm	W	lm/W	mm	kg	EL. COD
LED RGB	-	-	96	22,90	4	340	1,5	**203706400**
LED RGB	-	-	192	45,80	4	614	3	**203712400**
LED RGB	-	-	289	68,70	4	914	4	**203718400**
LED RGB	-	-	384	91,60	4	1214	5	**203724400**

Incasso a pavimento
Inground recessed

Calpestabile fino a 1000 kg
Walk over up to 1000 kg

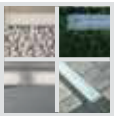

Adatto a qualsiasi pavimentazione
Suitable for any kind of floor

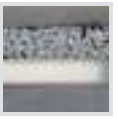

Vetro a filo pavimento senza cornice
Flush-mounted without frame

Altezza 15mm spazio agevolato per passaggio cavi
115mm height and space for cable connections

High flux

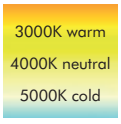

White

Sistemi di controllo
Control systems

RGB full color

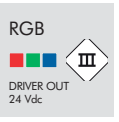

Alimentatore elettronico in remoto
Remote electronic gear

Cassaforma pag. 362
Formwork page 362

Sistemi di controllo
Control systems

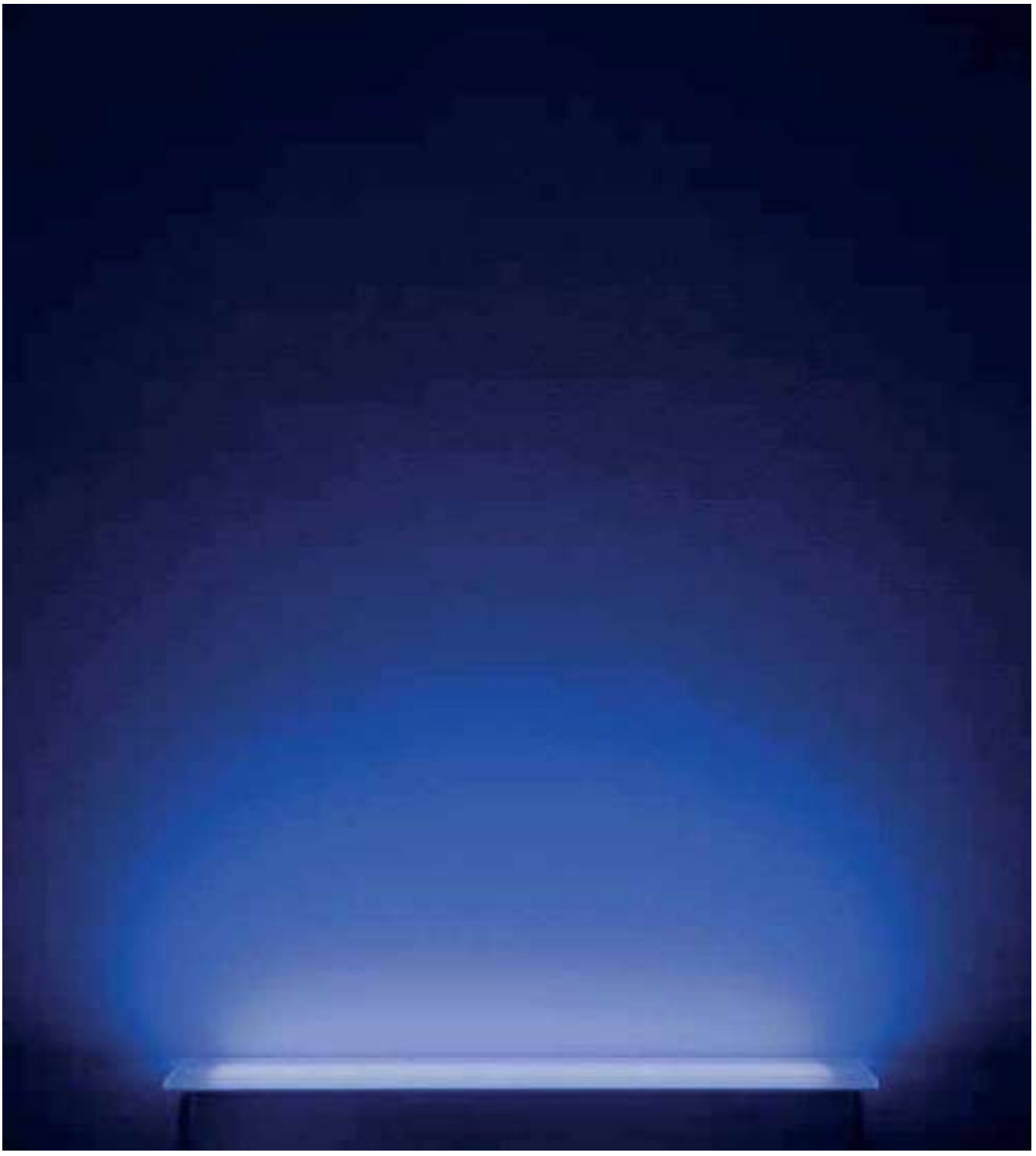

Sorgente ad alta luminosità;
fornisce una miscelazione del colore omogenea,
ed altamente uniforme nell'ambiente illuminato.
Source of high brightness
provides a uniform color mixing
and an high uniform light in the surrounding environment.

/ **ONE LIGHT LED** 2037

CASSAFORMA SINGOLA /
SINGLE FORMWORK

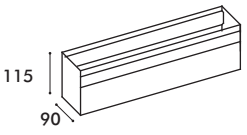

mm	COD. acciaio zincato COD. galvanized steel	COD. acciaio inox COD. stainless steel	kg
340	**203506020**	**203506030**	**0,8**
614	**203514020**	**203514030**	**1,4**
914	**203521020**	**203521030**	**2,1**
1214	**203528020**	**203528030**	**2,8**

CASSAFORMA FILA CONTINUA /
FORMWORK CONTINUOUS LINE

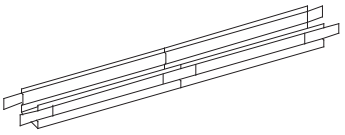

mm	COD. acciaio zincato COD. galvanized steel	COD. acciaio inox COD. stainless steel
612	**203514021**	**203514031**
912	**203521021**	**203521031**
1212	**203528021**	**203528031**

CASSAFORMA TESTATA /
FORMWORK ENDCAPS

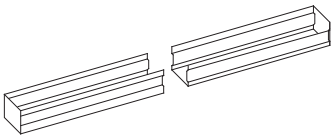

mm	COD. acciaio zincato COD. galvanized steel	COD. acciaio inox COD. stainless steel
613	**203514022**	**203514032**
913	**203521022**	**203521032**
1213	**203528022**	**203528032**

Le cassaforme vengono fornite complete di polistirolo ad alta densità per protezione in corso di installazione.
Formworks are supplied with high density polystyrene for protection during the installation.

SISTEMI DI INSTALLAZIONE
INSTALLATION SYSTEMS

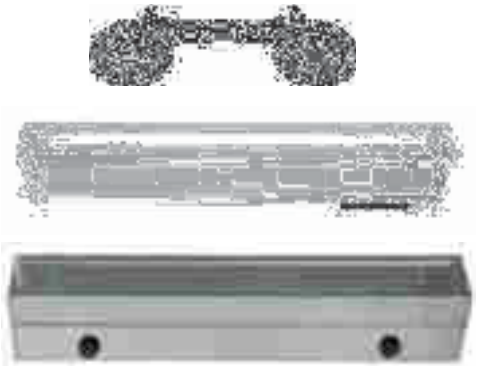

① La superficie d'appoggio della cassaforma deve essere sufficientemente stabile e planare. Il drenaggio è necessario per l' evacuazione dell' acqua infiltrata e per garantire l' IP dell' apparecchio. Nel caso di appoggio su cemento (schemaA). Nel caso di un letto di ghiaia di almeno 30cm è necessario comunque verificare la fuoriuscita dell'acqua (schemaB).
The formwork's supporting surface must be adequately stable and plane. Drenage is nedeed to evacuate infiltred water and to guarantee the IP level in case of concrete base (see diagram A). In case of a gravel basis - minimum 30cm depth - check the discharge of water (see diagram B).

② Inserire l' apparecchio nella cassaforma. ATTENZIONE: in condizioni ambientali estreme si consiglia la cassaforma in acciaio inox 316L (versione speciale su richiesta).
Insert the fitting in the formwork. WARNING: in extreme environmental conditions, stainless steel 316L formworks are recommended (special version on request).

③ Il pavimento finito (con rivestimento) deve essere alla stessa altezza dell' apparecchio. Avvitare le viti per garantire la stabilità apparecchio all'interno cassaforma.
The finished floor (sheathing included) must be on the same level of the fitting. Drive in the screws to guarantee the stability of the luminaire inside the formwork.

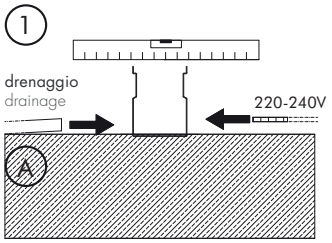

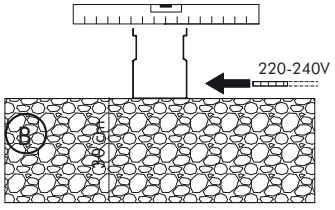

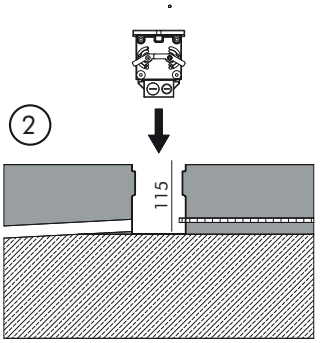

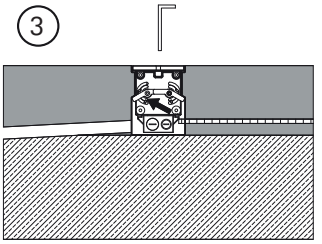

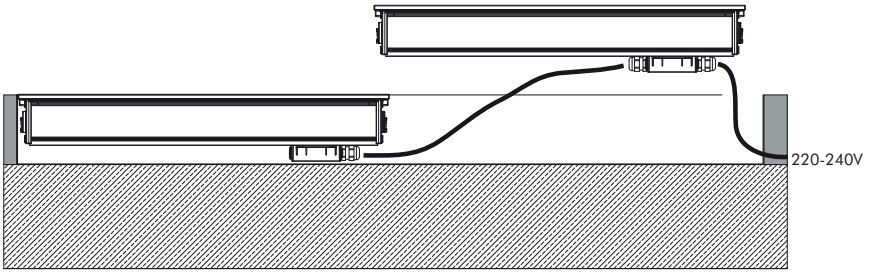

ATTENZIONE: per garantire il mantenimento delle caratteristiche di isolamento IP dei corpi illuminanti è assolutamente indispensabile il rispetto delle indicazioni di installazione che accompagnano le cassaforme e/o gli apparecchi stessi, con particolare riguardo alla realizzazione di un corretto drenaggio.

CAUTION: in order to grant lighting fittings IP level, it is essential to respect the installation instructions supplied together luminaires and formworks. In particular, please be aware to make a suitable and correct drainage system.

/
ONE LIGHT LED
2037

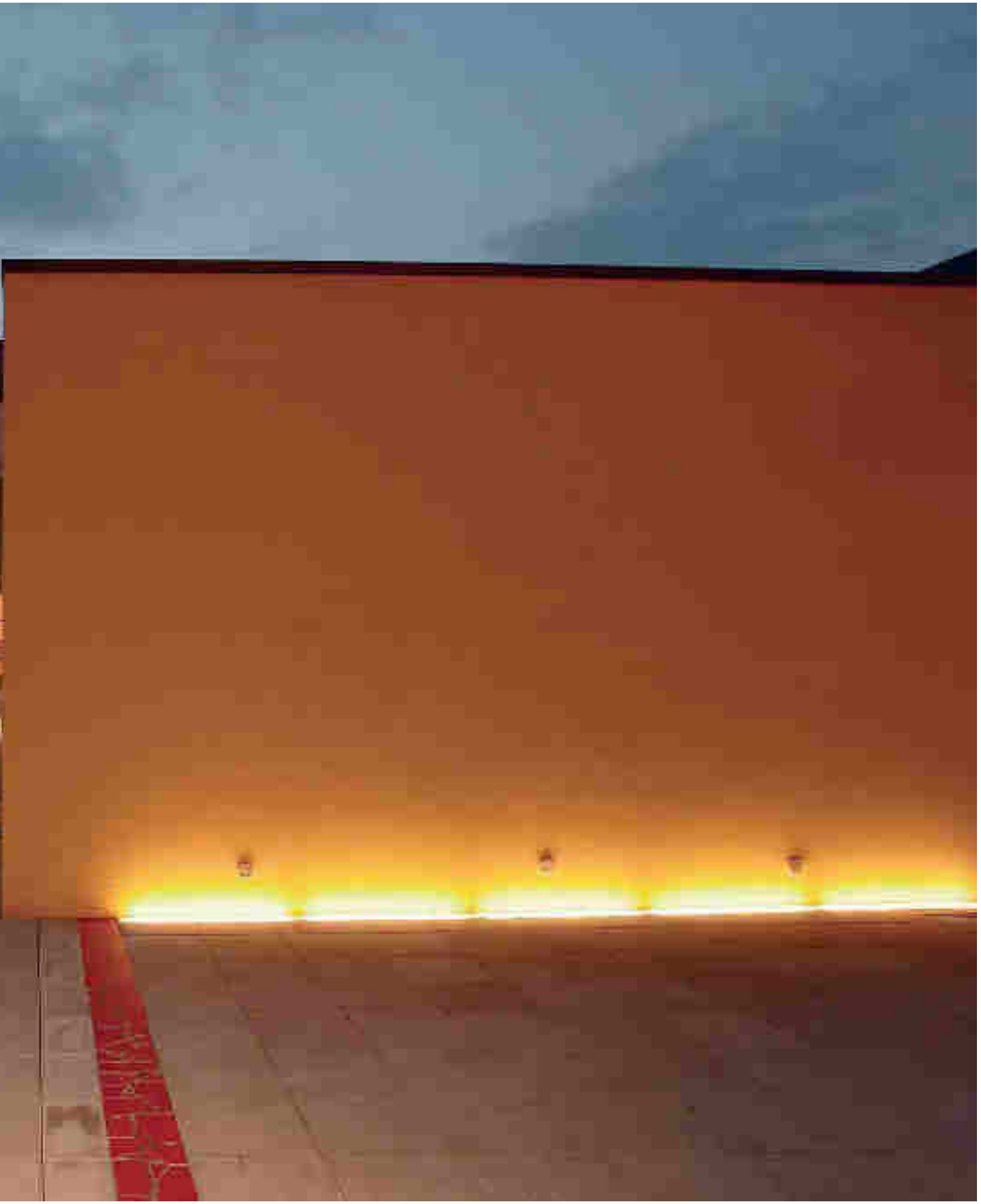

/
STEP LIGHT LED
2015 MINI LED

APPARECCHIO DA INCASSO LINEARE A PARETE DAL DESIGN TECNICO ED ESSENZIALE. PER LUCE DIFFUSA, PER ILLUMINAZIONE DI GRADINATE, ROTONDE ED ANCHE SPAZI DESTINATI AL TRAFFICO VEICOLARE. ADATTO A QUALSIASI TIPO DI PAVIMENTAZIONE. CORPO IN ESTRUSO DI ALLUMINIO ANODIZZATO A 15 MICRON, TESTATE IN ALLUMINIO PRESSOFUSO VERNICIATO IN DOPPIA MANO PREVIO PROCESSO ANTICORROSIONE, COMPLETE DI GUARNIZIONI SILICONICHE IN PROPRIA SEDE. VITERIA ED ALETTE PER IL BLOCCO DELL'APPARECCHIO NELLA CONTROCASSA IN ACCIAIO INOX A2. CONTROCASSA IN ACCIAIO ZINCATO O IN ACCIAIO INOX AISI 430. SCHERMO DIFFUSORE PMMA. SORGENTE LUMINOSA: LED.

Linear wall recessed fitting flush-mounted without frame of high technical and minimalist design. Diffuse light for roundabout and vehicular traffic spaces. Suitable for every kind of floor. Body in extruded aluminium anodised 15 micron, luminaire heads double silver polyester powder painted die-cast aluminium, subject to an anti-corrosion process, completed with silicone gaskets. A2 stainless steel screws for fixing the fitting into AISI 430 stainless steel or galvanized steel formwork. Diffuser PMMA. LED lamps.

TIPI DI INSTALLAZIONE /
MOUNTINGS

Incasso a parete / Wall Recessed

APPLICAZIONE /
APPLICATION

area commerciale / commercial area

locale pubblico / public hall

locale residenziale / residential hall

Grandi aree commerciali / Large commercial areas

Giardini / Gardens

NORMATIVE /
REGULATIONS

Conformità alle norme EN60598-1,EN60598-2-13 e EN62471.
Manufactured in compliance with EN60598-1,EN60598-2-13 and EN62471 norms

CORPO /
BODY

Estruso in alluminio UNI EN 573-3 (6060) anodizzato a 15µ, testate in pressofusione di alluminio EN AB 44300 (senza rame) verniciato colore argento polvere poliestere doppia mano previo processo di anticorrosione.
Extruded aluminium UNI EN 573-3 (6060) anodised 15µ, terminal cover in die-cast aluminium EN AB 44300 (copper free), painted in double hand silver polyester powder, subject to an anti-corrosion process .

EMISSIONE LUMINOSA /
LIGHT EMISSION

Diretta
Direct
Simmetrica
Symmetric

DISPOSITIVO OTTICO /
OPTICAL DEVICE

Diffusore in metacrilato satinato (mm15).
Diffuser in satin methacrylate (mm15).

CABLAGGIO /
WIRING

Classe I Alimentazione 220-240V con reattore elettronico 50/60Hz Connettori in nylon PG11-IP68 - ø5÷10mmCavo H05RN-F 3x1mm - 50 cm premontato.
Class I Feeding 220-240V, 50/60Hz electronic gear Cable gland in nylon PG11-IP68 - ø5÷10mm Cable H05RN-F 3x1mm - 50 cm pre-assembled.

ACCESSORI /
ACCESSORIES

COD. 200000100: Ventosa
COD. 200000100: Suction cups

COD. 200000101: Morsettiera coassiale
COD. 200000101: Terminal block 3 poles IP68 M20x1,5

COD. 200000102: Morsettiera coassiale
COD. 200000102: Terminal block 3 poles IP68 M25x1,5

/ **STEP LIGHT LED** 2015 MINI LED

DIFFUSED

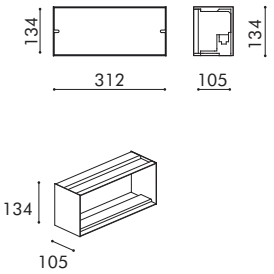

DATI DIMENSIONALI / DIMENSIONAL DATA

LAMP.	LINE	lm	W	mA	D	L	H	D'	L'	H'	Kg	m3
LED 3000	1	670	4,1	350	312	134	105	134	312	105	2,20	0,005
LED 4000	1	710	4,1	350	312	134	105	134	312	105	2,20	0,005

LAMP.	LINE	Ra	lm	W	mA	EL. COD
LED 3000	1	80	670	4,1	350	**201508020**
LED 4000	1	80	710	4,1	350	**S.R.**

Incasso a parete
Wall recessed

Diffusa
Diffused

Diffusore in PMMA
Diffuser in PMMA

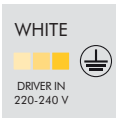

Alimentatore elettronico integrato nell'apparecchio
Electronic gear included in the fitting

CASSAFORMA / FORMWORK

mm	COD. acciaio zincato COD. galvanized steel	COD. acciaio inox COD. stainless steel
314	**201511020**	**201511030**

/
STEP LIGHT LED
2015 MINI LED

/
ONLIGHT LED
2005

APPARECCHIO LINEARE PER INSTALLAZIONE A PARETE CON OTTICHE ALTAMENTE PERFORMANTI, DAL CARATTERIZZANTE DESIGN TECNICO. IP68 PER INSTALLAZIONE ANCHE IN AMBIENTI ESTREMI. PARTICOLARMENTE INDICATO PER ILLUMINAZIONE UNIFORME RADENTE E/O SCENOGRAFICA DI FACCIATE, MURI PERIMETRALI, HALL, PARTICOLARI ARCHITETTONICI, NAVATE INTERNE. ADATTO A QUALSIASI TIPO DI PARETE. REGOLABILE +/- 90°. TESTATE E SUPPORTI REGOLABILI IN PRESSOFUSIONE DI ALLUMINIO EN AB 44300 VERNICIATO A POLVERI POLIESTERI IN DOPPIA MANO PREVIO PROCESSO ANTICORROSIONE, COMPLETE DI GUARNIZIONI SILICONICHE IN PROPRIA SEDE. RIFLETTORE ALLUMINIO 320G LUCIDO 99,85% AD ALTO RENDIMENTO LUMINOSO SIA PER OTTICA SIMMETRICA CHE PER OTTICA ASIMMETRICA O BI-DIREZIONALE, DIFFUSORE IN POLICARBONATO ESTRUSO MAKROLON V2 TRASPARENTE RESISTENTE AI RAGGI UV, ANTIVANDALICO. SORGENTE LUMINOSA A LED MONOCROMATICI (ALIMENTATORE 220-240V, 50/60HZ INCORPORATO NELL'APPARECCHIO).

Linear fitting for wall mounting installation with high performance optics and characteristic technical design. IP68 suitalble for outdoor installation. Especially suitable for grazing lighting, façades scenes lighting, perimeters walls, halls and indoor aisles. Suitable for any kind of wall of façade. Adjustable +/- 90°. Silver polyester powder painted die-cast aluminium lateral heads and adjustable supports, subject to anti-corrosion process completed with silicone gaskets. Bright aluminium reflector 320G, 99,85% light lumen ratio for both asymmetric and bi-direction optics. Polycarbonate transparent diffuser extruded Makrolon V2, UV-resistant and anti-vandalic. Monochromatic LED (220-240V, 50/60Hz power supply integrated into the fitting).

TIPI DI INSTALLAZIONE /
MOUNTINGS

A parete / Wall luminaire

APPLICAZIONE /
APPLICATION

Facciate / Fadades

Altezze elevate / Elevated heights

Grandi aree commerciali / Large commercial areas

Impianti di produzione / manufacturing centre

area di stoccaggio / storage area

area produttiva / production area

NORMATIVE /
REGULATIONS

Conformità alle norme EN60598-1. Manufactured in compliance with EN60598-1 norm

CORPO /
BODY

in pressofusione di alluminio EN AB 44300 (senza rame), verniciato colore argento polveri poliesteri doppia mano previo processo di anticorrosione. Inclinazione +/- 90°.
in die-cast aluminium EN AB 44300 (copper free), painted in double hand silver polyester powder, subject to an anti-corrosion process.
Tilt +/- 90°

EMISSIONE LUMINOSA /
LIGHT EMISSION

Diretta
Direct
Simmetrica
Symmetric
Asimmetrica
Asymmetric
wall washer

DISPOSITIVO OTTICO /
OPTICAL DEVICE

Diffusore in policarbonato estruso trasparente Makrolon V2 resistente ai raggi UV, antivandalico.
Diffuser in extruded transparent polycarbonate Makrolon V2, vandal and UV resistant
Riflettore in alluminio anodizzato.
Reflector anodized aluminium.

CABLAGGIO /
WIRING

Classe I Alimentazione 220-240V, 50/60Hz alimentatore integratoConnettori IP68Cavo H05RN-F 3x1mm - 65÷110cm premontato.
Class I Feeding 220-240V, 50/60Hz included power supply Connector Marine used IP68 Cable H05RN-F 3x1mm - 65÷110cm pre-assembled.

ACCESSORI /
ACCESSORIES

COD. S.R.: Guida (mm625-925-1225-1525)
COD. S.R.: Rail (mm625-925-1225-1525)

COD. 200500020: Staffe telescopiche (mm 375-600)
COD. 200500020: Telescopic brackets (mm 375-600)

COD. 200500030: Supporti da terra
COD. 200500030: Ground mounting

COD. 200500001: Connettore rapido IP68 (mm 650)
Rapid IP68 connector (mm 650)
COD. 200500002: Connettore rapido IP68 (mm 800)
COD. 200500002: Rapid IP68 connector (mm 800)
COD. 200500003: Connettore rapido IP68 (mm 950)
COD. 200500003: Rapid IP68 connector (mm 950)
COD. 200500004: Connettore rapido IP68 (mm 1100)
COD. 200500004: Rapid IP68 connector (mm 1100)
COD. 200500000: Cavo prolunga IP68 (mm 145)
Extension cable IP68 (mm 145)

/ **ONLIGHT LED** 2005

SYMMETRIC

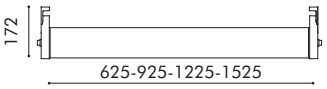

DATI DIMENSIONALI / DIMENSIONAL DATA

LAMP.	Ra	mA	lm	W	lm/W	mm	kg	EL. COD
LED 3000K	≥ 80	350	1340	8,2	163	625	2	**S.R.**
LED 3000K	≥ 80	350	2010	12,3	163	925	2,5	**S.R.**
LED 3000K	≥ 80	350	2680	16,4	163	1225	3	**S.R.**
LED 3000K	≥ 80	350	3350	20,5	163	1525	3,6	**S.R.**
LED 3000K	≥ 80	500	1840	12,1	152	625	2	**S.R.**
LED 3000K	≥ 80	500	2770	18,2	152	925	2,5	**S.R.**
LED 3000K	≥ 80	500	3680	24,2	152	1225	3	**S.R.**
LED 3000K	≥ 80	500	4610	30,3	152	1525	3,6	**S.R.**
LED 4000K	≥ 80	350	1400	8,2	171	625	2	**S.R.**
LED 4000K	≥ 80	350	2110	12,3	172	925	2,5	**S.R.**
LED 4000K	≥ 80	350	2800	16,4	171	1225	3	**S.R.**
LED 4000K	≥ 80	350	3510	20,5	171	1525	3,6	**S.R.**
LED 4000K	≥ 80	500	1930	12,1	160	625	2	**S.R.**
LED 4000K	≥ 80	500	2910	18,2	160	925	2,5	**S.R.**
LED 4000K	≥ 80	500	3860	24,2	160	1225	3	**S.R.**
LED 4000K	≥ 80	500	4840	30,3	160	1525	3,6	**S.R.**
LED 5000K	≥ 80	350	1450	8,2	177	625	2	**S.R.**
LED 5000K	≥ 80	350	2180	12,3	177	925	2,5	**S.R.**
LED 5000K	≥ 80	350	2900	16,4	177	1225	3	**S.R.**
LED 5000K	≥ 80	350	3630	20,5	177	1525	3,6	**S.R.**
LED 5000K	≥ 80	500	1990	12,1	164	625	2	**S.R.**
LED 5000K	≥ 80	500	2990	18,2	164	925	2,5	**S.R.**
LED 5000K	≥ 80	500	3980	24,2	164	1225	3	**S.R.**
LED 5000K	≥ 80	500	4980	30,3	164	1525	3,6	**S.R.**

Connettore presa spina già cablato IP68
IP68 wired connector plug

Rotazione +/- 90°
+/- 90° Adjustable

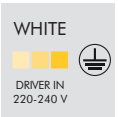

Alimentatore elettronico integrato nell'apparecchio
Electronic gear included in the fitting

Sistemi di controllo
Control systems

/ **ONLIGHT LED** 2005

ASYMMETRIC

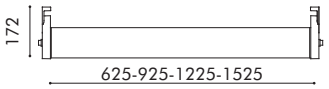

DATI DIMENSIONALI / DIMENSIONAL DATA

LAMP.	Ra	mA	lm	W	lm/W	mm	kg	EL. COD
LED 3000K	≥ 80	350	1340	8,2	163	625	2	**S.R.**
LED 3000K	≥ 80	350	2010	12,3	163	925	2,5	**S.R.**
LED 3000K	≥ 80	350	2680	16,4	163	1225	3	**S.R.**
LED 3000K	≥ 80	350	3350	20,5	163	1525	3,6	**S.R.**
LED 3000K	≥ 80	500	1840	12,1	152	625	2	**S.R.**
LED 3000K	≥ 80	500	2770	18,2	152	925	2,5	**S.R.**
LED 3000K	≥ 80	500	3680	24,2	152	1225	3	**S.R.**
LED 3000K	≥ 80	500	4610	30,3	152	1525	3,6	**S.R.**
LED 4000K	≥ 80	350	1400	8,2	171	625	2	**S.R.**
LED 4000K	≥ 80	350	2110	12,3	172	925	2,5	**S.R.**
LED 4000K	≥ 80	350	2800	16,4	171	1225	3	**S.R.**
LED 4000K	≥ 80	350	3510	20,5	171	1525	3,6	**S.R.**
LED 4000K	≥ 80	500	1930	12,1	160	625	2	**S.R.**
LED 4000K	≥ 80	500	2910	18,2	160	925	2,5	**S.R.**
LED 4000K	≥ 80	500	3860	24,2	160	1225	3	**S.R.**
LED 4000K	≥ 80	500	4840	30,3	160	1525	3,6	**S.R.**
LED 5000K	≥ 80	350	1450	8,2	177	625	2	**S.R.**
LED 5000K	≥ 80	350	2180	12,3	177	925	2,5	**S.R.**
LED 5000K	≥ 80	350	2900	16,4	177	1225	3	**S.R.**
LED 5000K	≥ 80	350	3630	20,5	177	1525	3,6	**S.R.**
LED 5000K	≥ 80	500	1990	12,1	164	625	2	**S.R.**
LED 5000K	≥ 80	500	2990	18,2	164	925	2,5	**S.R.**
LED 5000K	≥ 80	500	3980	24,2	164	1225	3	**S.R.**
LED 5000K	≥ 80	500	4980	30,3	164	1525	3,6	**S.R.**

Connettore presa spina già cablato IP68
IP68 wired connector plug

Rotazione +/- 90°
+/- 90° Adjustable

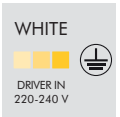

Alimentatore elettronico integrato nell'apparecchio
Electronic gear included in the fitting

Sistemi di controllo
Control systems

/
ONLIGHT LED
2005

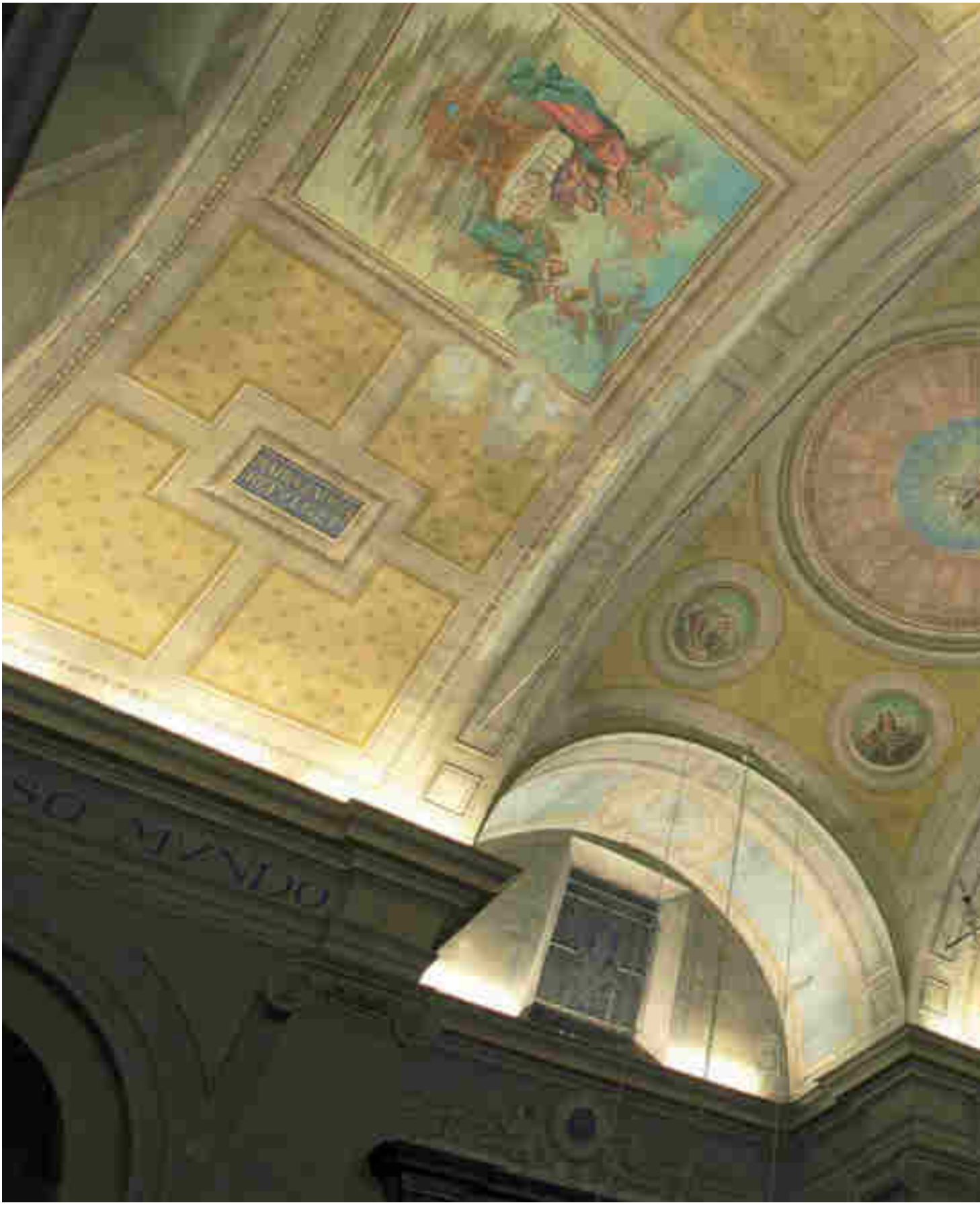

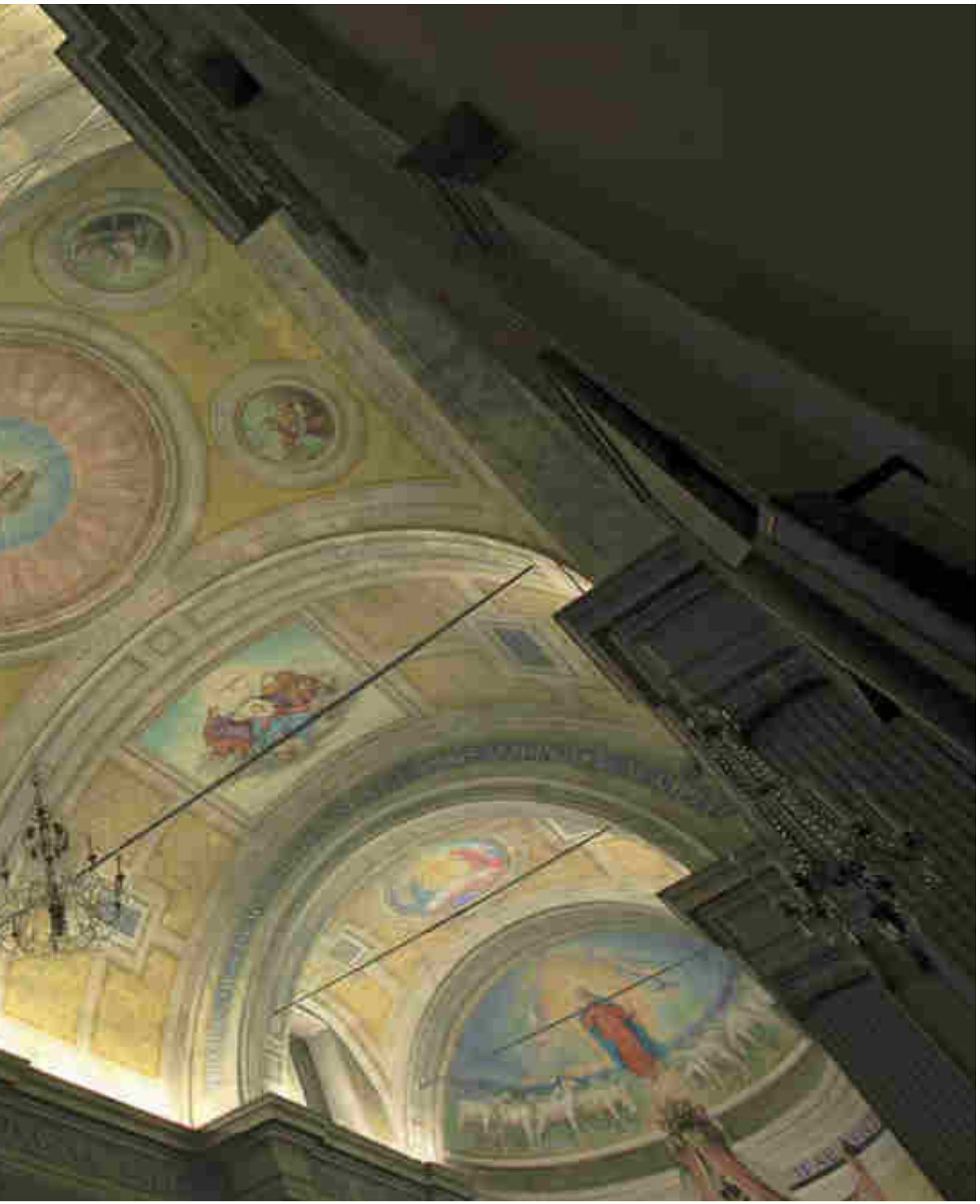

/
SPOT LED
2038

APPARECCHIO LINEARE PER INSTALLAZIONE A PARETE DAL DESIGN TECNICO ED ESSENZIALE. PER ILLUMINAZIONE RADENTE DI FACCIATE, MURI PERIMETRALI, HALL, PARTICOLARI ARCHITETTONICI. ADATTO A QUALSIASI TIPO DI PARETE. REGOLABILE +90°. CORPO IN ESTRUSO DI ALLUMINIO ANODIZZATO A 15 MICRON, TESTATE IN ALLUMINIO PRESSOFUSO VERNICIATO IN DOPPIA MANO PREVIO PROCESSO ANTICORROSIONE, COMPLETE DI GUARNIZIONI SILICONICHE IN PROPRIA SEDE. RIFLETTORE IN POLICARBONATO METALLIZZATO 99,9% AD ALTO RENDIMENTO LUMINOSO (VERSIONE A LED MONOCROMATICI). SCHERMO DIFFUSORE IN VETRO EXTRACHIARO MONOLITICO TEMPERATO DA 8MM SERIGRAFATO GRIGIO. SORGENTE LUMINOSA A LED MONOCROMATICI (ALIMENTATORE 220-240V, 50/60HZ INCORPORATO NELL'APPARECCHIO).

Linear fitting for wall mounting application of high technical and minimalist design. Grazing lighting effect for façades, perimeter walls, halls, architectural details. Suitable for every kind of façade. Adjustable +90°. Body in extruded aluminium anodised 15 micron, double silver polyester powder painted die-cast aluminium heads, subject to an anti-corrosion process, completed with silicone gaskets. Metalized polycarbonate, 99,9% light output ratio (Monochromatic Led version). 8mm extra-clear monolithic tempered glass, grey serigraphy. Monochromatic LED (220-240V, 50/60Hz power supply integrated into the fitting).

TIPI DI INSTALLAZIONE /
MOUNTINGS

A parete / Wall luminaire

APPLICAZIONE /
APPLICATION

Facciate / Fadades

Altezze elevate / Elevated heights

Grandi aree commerciali / Large commercial areas

Impianti di produzione / manufacturing centre

area di stoccaggio / storage area

area produttiva / production area

CORPO /
BODY

Estruso in alluminio UNI EN 573-3 (6060) anodizzato a 15µ, testate in pressofusione di alluminio EN AB 44300 (senza rame) verniciato colore argento polvere poliestere doppia mano previo processo di anticorrosione.
Inclinazione +90°.
Extruded aluminium UNI EN 573-3 (6060) anodised 15µ, terminal cover in die-cast aluminium EN AB 44300 (copper free), painted in double hand silver polyester powder, subject to an anti-corrosion process .
Tilt +90°

EMISSIONE LUMINOSA /
LIGHT EMISSION

wall washer

DISPOSITIVO OTTICO /
OPTICAL DEVICE

Diffusore in vetro extrachiaro monolitico (mm8) serigrafia grigia.
Diffuser in extra-clear tempered monolithic glass (mm8) grey serigraphy.
Riflettore in alluminio anodizzato.
Reflector anodized aluminium.

CABLAGGIO /
WIRING

Classe I Alimentazione 220-240V, con reattore elettronico 50/60Hz Connettori EPDM IP67 - M12 ø4÷7 mmCavo H05RN-F 3x1mm - 50 cm premontato.
Class I Feeding 220-240V, 50/60Hz electronic gear Connector EPDM IP67 - M12 ø4÷7 mm Cable H05RN-F 3x1mm - 50 cm pre-assembled .

NORMATIVE /
REGULATIONS

Conformità alle norme EN60598-1,EN60598-2-13 e EN62471.
Manufactured in compliance with EN60598-1,EN60598-2-13 and EN62471 norms

/ **SPOT LED** 2038

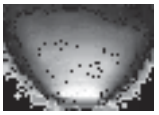

LED WHITE
GRAZING LIGHT

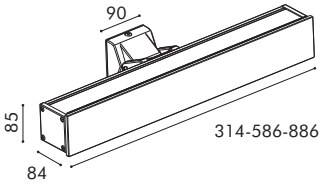

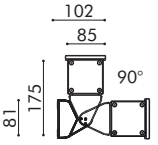

DATI DIMENSIONALI / DIMENSIONAL DATA

LAMP.	Ra	mA	lm	W	lm/W	mm	kg	EL. COD
LED 3000K	≥ 80	350	670	4,1	163	314	2,1	**203806001**
LED 3000K	≥ 80	350	1340	8,2	163	586	3,5	**203812001**
LED 3000K	≥ 80	350	2010	12,3	163	886	4,6	**203818001**
LED 3000K	≥ 80	500	930	6,1	152	314	2,1	**203806011**
LED 3000K	≥ 80	500	1840	12,1	152	586	3,5	**203812011**
LED 3000K	≥ 80	500	2770	18,2	152	886	4,6	**203818011**
LED 4000K	≥ 80	350	710	4,1	173	314	2,1	**203806101**
LED 4000K	≥ 80	350	1400	8,2	171	586	3,5	**203812101**
LED 4000K	≥ 80	350	2110	12,3	172	886	4,6	**203818101**
LED 4000K	≥ 80	500	980	6,1	161	314	2,1	**203806111**
LED 4000K	≥ 80	500	1930	12,1	160	586	3,5	**203812111**
LED 4000K	≥ 80	500	2910	18,2	160	886	4,6	**203818111**
LED 5000K	≥ 80	350	730	4,1	178	314	2,1	**203806321**
LED 5000K	≥ 80	350	1450	8,2	177	586	3,5	**203812321**
LED 5000K	≥ 80	350	2180	12,3	177	886	4,6	**203818321**
LED 5000K	≥ 80	500	1000	6,1	164	314	2,1	**S.R.**
LED 5000K	≥ 80	500	1990	12,1	164	586	3,5	**S.R.**
LED 5000K	≥ 80	500	2990	18,2	164	886	4,6	**S.R.**

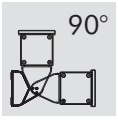

Rotazione +90°
Adjustable +90°

Luce radente
Wall washer

High flux

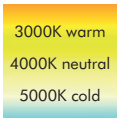

White

Sistemi di controllo
Control systems

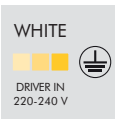

Alimentatore elettronico integrato nell'apparecchio
Electronic gear included in the fitting

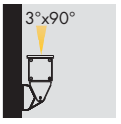

Ottica in policarbonato metallizzato
Metalized polycarbonate optics

/
SPOT LED
2038

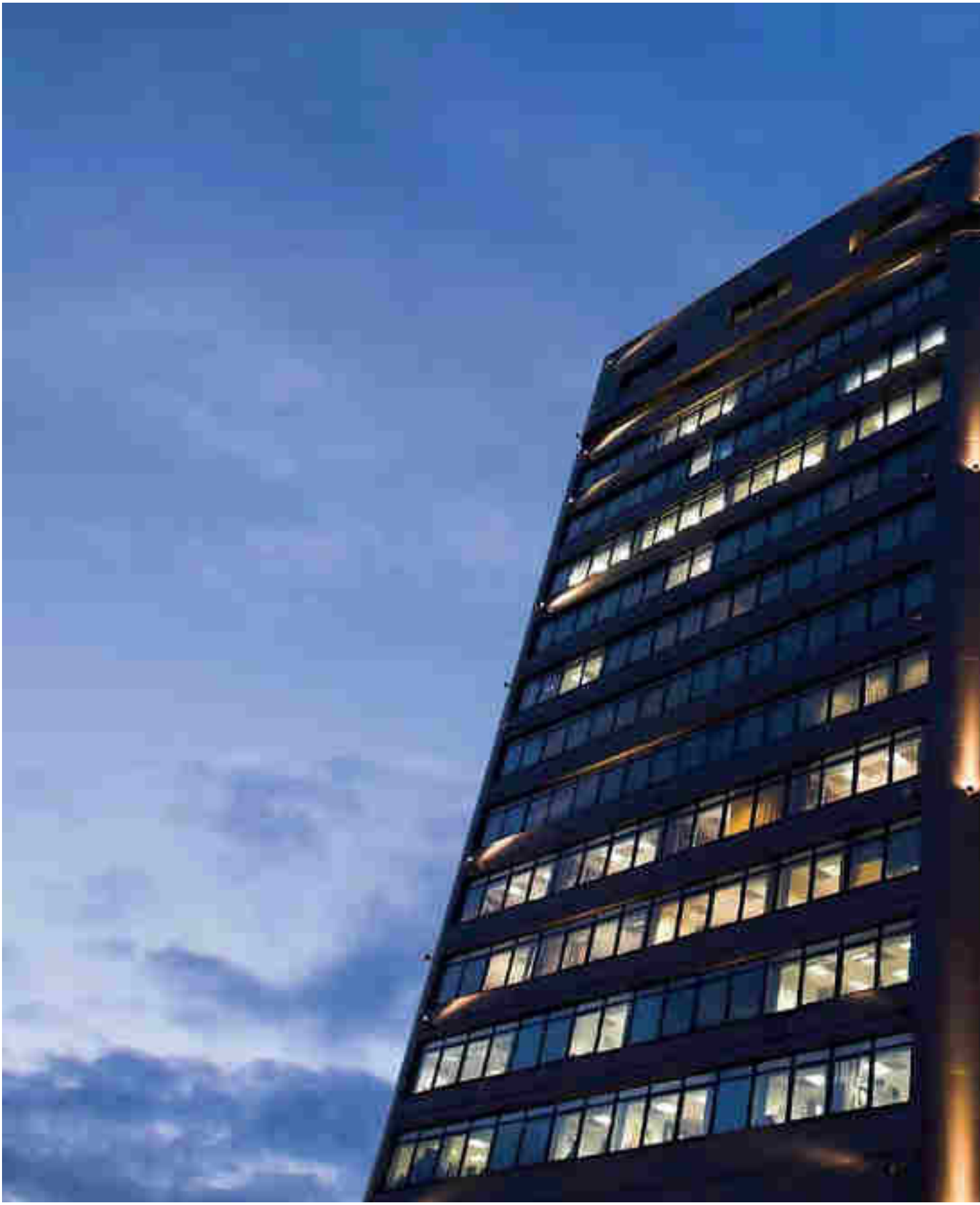

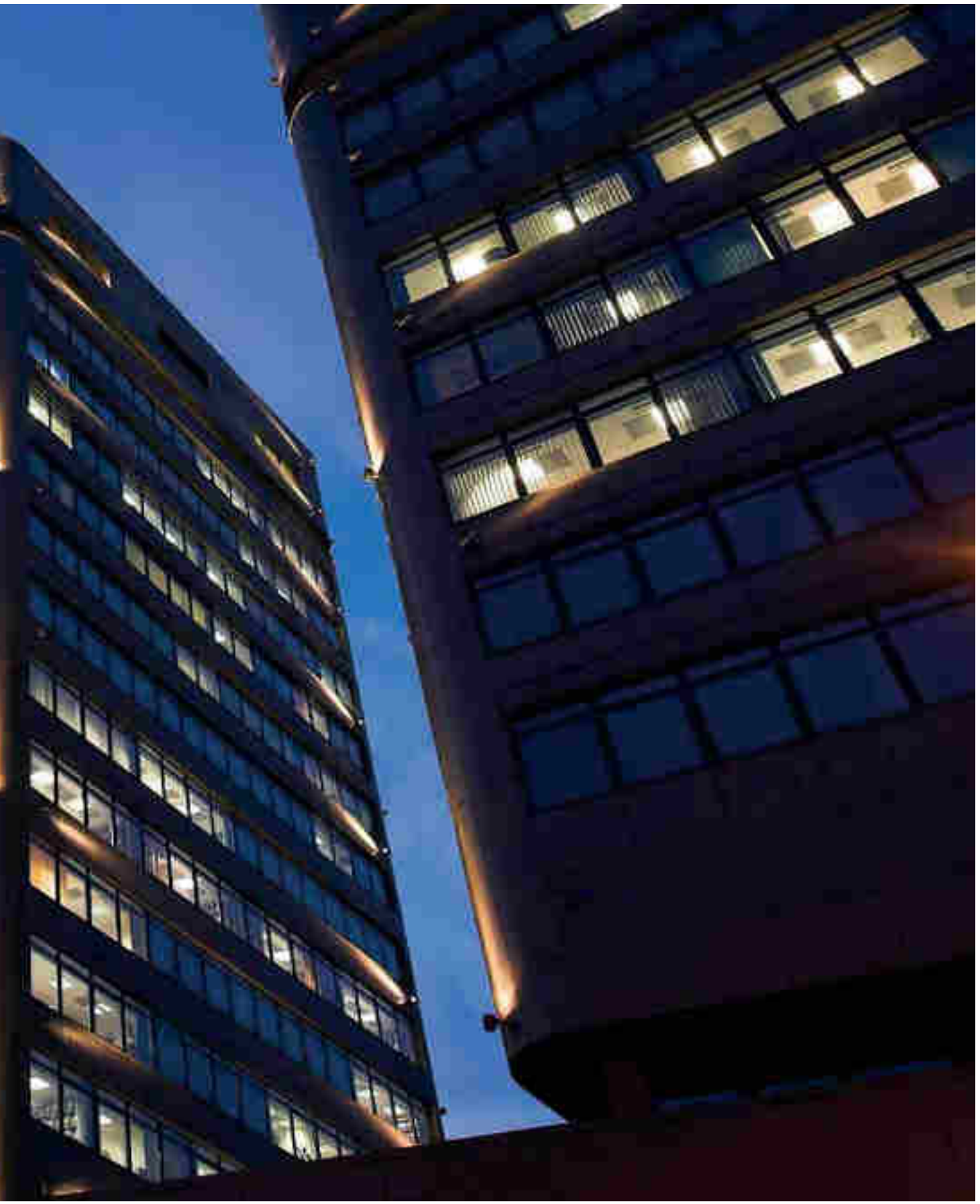

/
RAY OF LIGHT LED
2047

APPARECCHIO LINEARE PER INSTALLAZIONE A PARETE DAL DESIGN TECNICO ED ESSENZIALE. IP68 PER INSTALLAZIONE ANCHE IN SOMMERSIONE. PARTICOLARMENTE INDICATO PER ILLUMINAZIONE RADENTE E/O SCENOGRAFICA DI FACCIATE, MURI PERIMETRALI, HALL, PARTICOLARI ARCHITETTONICI. ADATTO A QUALSIASI TIPO DI PARETE. REGOLABILE 360°. STRUTTURA INTERNA IN ESTRUSO DI ALLUMINIO ANODIZZATO A 7 MICRON, TESTATE IN PBT FV V0 COMPLETE DI GUARNIZIONI SILICONICHE IN PROPRIA SEDE. DIFFUSORE IN POLICARBONATO TRASPARENTE O OPALE RESISTENTE AI RAGGI UV ANTIVANDALICO. SORGENTE LUMINOSA A LED MONOCROMATICI COMANDO 1-10V, DALI O DMX IN REMOTO.

Linear wall mounting fitting of high technical and minimalist design. IP68 level suitable for under-water installation, too. Especially suitable for grazing lighting, façades scenes lighting, perimeters walls, halls and architectural details. Suitable for any kind of wall of façade. Adjustable 360°. Inside structure in extruded aluminium anodized 7 micron, PBT FV VO heads completed with silicone gaskets. Transparent or opal polycarbonate diffuser UV resistant and anti-vandalic. Monochromatic LED with 1-10V, Dali or DMX remote control.

TIPI DI INSTALLAZIONE /
MOUNTINGS

A parete / Wall luminaire

APPLICAZIONE /
APPLICATION

Sottopassaggi / Underpass

Percorsi pedonali / Pedestrian walkways

Facciate / Fadades

Grandi aree commerciali / Large commercial areas

Altezze elevate / Elevated heights

Giardini / Gardens

NORMATIVE /
REGULATIONS

Conformità alle norme EN60598-1 e EN62471.
Manufactured in compliance with EN60598-1 and EN62471 norms

CORPO /
BODY

Struttura interna in estruso d'alluminio UNI EN 573-3 (6060) anodizzato a 7µ.
Internal structure: Extruded aluminium UNI EN 573-3 (6060) anodised 7µ

EMISSIONE LUMINOSA /
LIGHT EMISSION

Diretta
Direct
Simmetrica
Symmetric

DISPOSITIVO OTTICO /
OPTICAL DEVICE

Policarbonato trasparente o opale resistente ai raggi UV antivandalico
Opal diffuser LED.Transparent or opal polycarbonate, vandal and UV resistant

CABLAGGIO /
WIRING

Classe I Alimentazione 220-240V, con reattore elettronico 50/60Hz Connettori in nylon PG11-IP68 - ø5÷10 mmCavo H07RN-F 2x1mm² - 50 cm premontato.
Class I Feeding 220-240V, 50/60Hz electronic gear Connector in nylon PG11-IP68 - ø5÷10 mm Cavo H07RN-F 2x1mm² - 50 cm pre-assembled .

ACCESSORI /
ACCESSORIES

COD. 204500000: Sistema di fissaggio PBT FV V0 RAL 7035
COD. 204500000: Fixing system PBT FV V0 RAL 7035

COD. 204500020: Sistema di fissaggio AISI 316L
COD. 204500020: Fixing system AISI 316L

COD. 204500030: Sistema di fissaggio Galvanized steel
COD. 204500030: Fixing system Galvanized steel

COD. 200000101: Morsettiera coassiale
COD. 200000101: Terminal block 3 poles IP68 M20x1,5

COD. 200000102: Morsettiera coassiale
COD. 200000102: Terminal block 3 poles IP68 M25x1,5

/ **RAY OF LIGHT LED** 2047

LED WHITE
OPAL

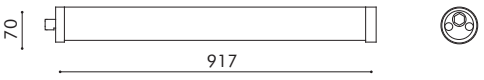

DATI DIMENSIONALI / DIMENSIONAL DATA

LAMP.	Ra	mA	lm	W	lm/W	mm	Kg	EL. COD
LED 3000K	≥ 80	350	2010	12,3	163	917	1,8	**S.R.**
LED 3000K	≥ 80	500	2770	18,2	152	917	1,8	**S.R.**
LED 4000K	≥ 80	350	2110	12,3	172	917	1,8	**S.R.**
LED 4000K	≥ 80	500	2910	18,2	160	917	1,8	**S.R.**
LED 5000K	≥ 80	350	2180	12,3	177	917	1,8	**S.R.**
LED 5000K	≥ 80	500	2990	18,2	164	917	1,8	**S.R.**

Opale o trasparente
Opal or transparent

Sistemi di controllo
Control systems

High flux

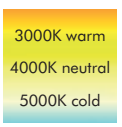

White

Sistemi di controllo
Control systems

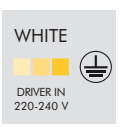

Alimentatore elettronico integrato nell'apparecchio
Electronic gear included in the fitting

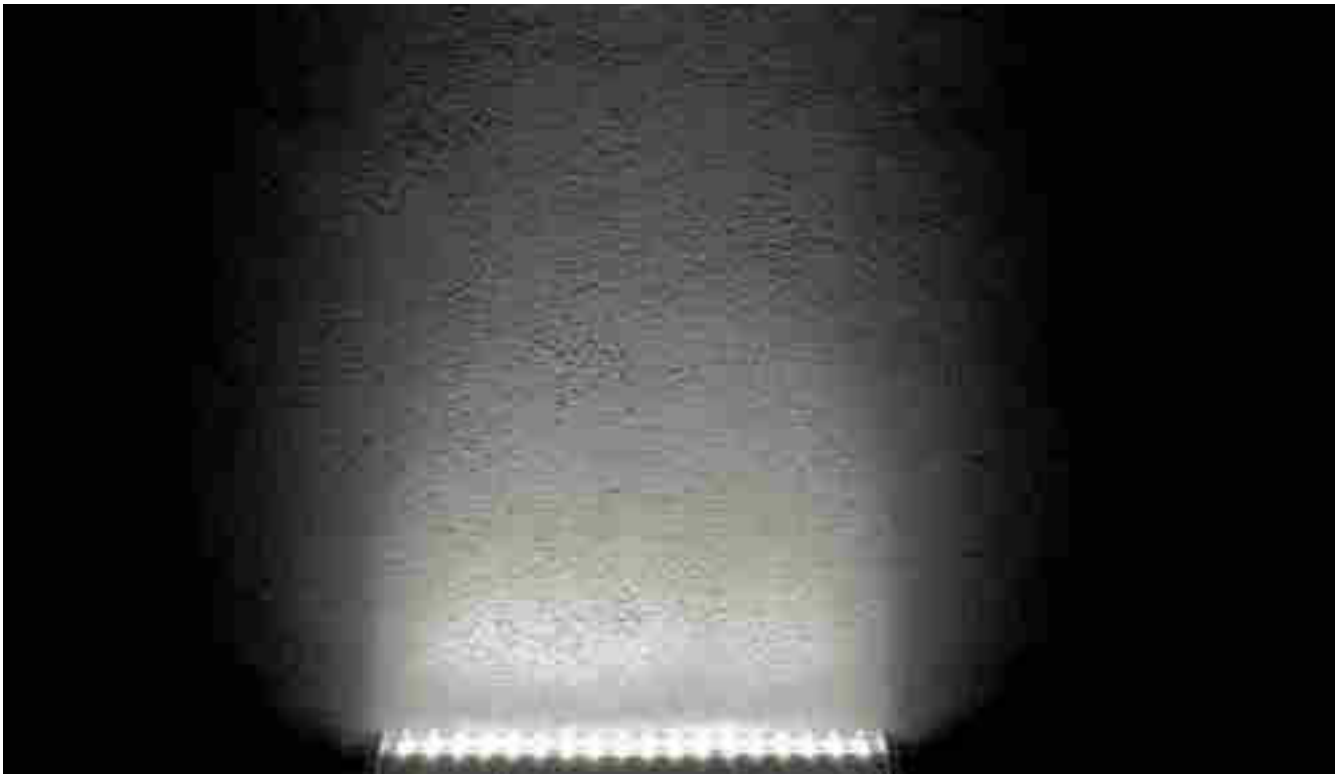

/ **RAY OF LIGHT LED** 2047

LED WHITE
TRANSPARENT

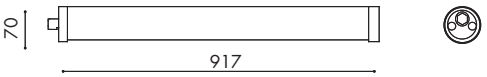

DATI DIMENSIONALI / DIMENSIONAL DATA

LAMP.	Ra	mA	lm	W	lm/W	mm	Kg	EL. COD
LED 3000K	≥ 80	350	2010	12,3	163	917	1,8	**S.R.**
LED 3000K	≥ 80	500	2770	18,2	152	917	1,8	**S.R.**
LED 4000K	≥ 80	350	2110	12,3	172	917	1,8	**S.R.**
LED 4000K	≥ 80	500	2910	18,2	160	917	1,8	**S.R.**
LED 5000K	≥ 80	350	2180	12,3	177	917	1,8	**S.R.**
LED 5000K	≥ 80	500	2990	18,2	164	917	1,8	**S.R.**

LIGHTING CONTROL SYSTEM

Sistemi di controllo
Control systems

High flux

3000K warm
4000K neutral
5000K cold

White

1-10V DMX DALI

Sistemi di controllo
Control systems

WHITE
DRIVER IN 220-240 V

Alimentatore elettronico integrato nell'apparecchio
Electronic gear included in the fitting

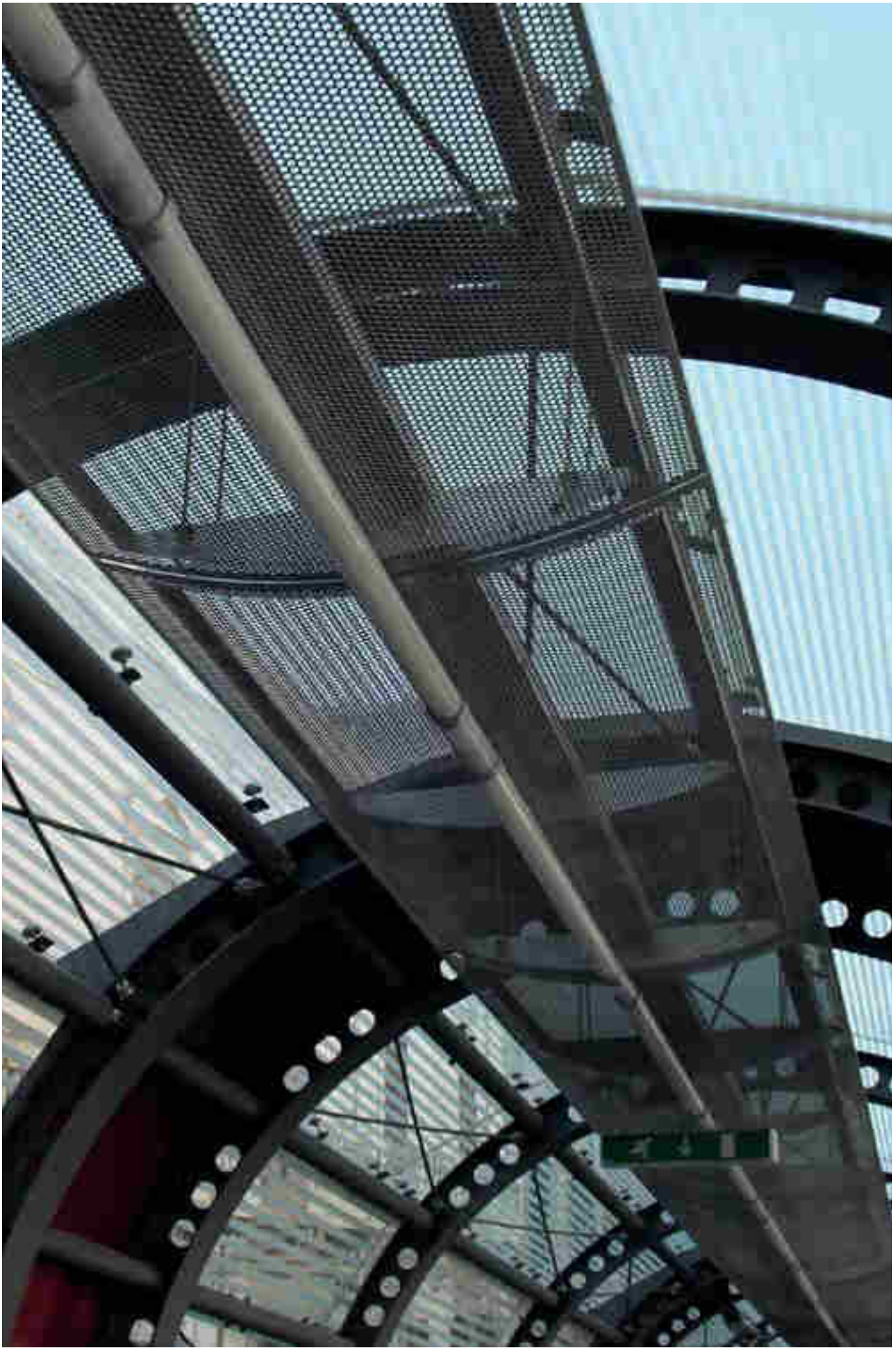

/
RAY OF LIGHT LED
2047

/
JOLLY
3000

TIPI DI INSTALLAZIONE /
MOUNTINGS

Plafone / Surface mounted fitting

A parete / Wall luminaire

A terra / floor

APPLICAZIONE /
APPLICATION

area di stoccaggio / storage area

area produttiva / production area

Facciate / Fadades

Sottopassaggi / Underpass

Percorsi pedonali / Pedestrian walkways

Giardini / Gardens

-

CORPO /
BODY

in pressofusione di alluminio verniciato colore RAL6022 polvere poliestere doppia mano previo processo di anticorrosione.
in double RAL6022 polyester powder painted die-cast aluminium, subject to an anti-corrosion process.

EMISSIONE LUMINOSA /
LIGHT EMISSION

Diretta - simmetrica
Direct - symmetric
Diretta - asimmetrica
Direct - asymmetric

DISPOSITIVO OTTICO /
OPTICAL DEVICE

Lente fascio simmetrico 60°
60° Symmetrical beam lens
Lente fascio asimmetrico 60°
60° Asymmetrical beam lens

CABLAGGIO /
WIRING

classe II
class II
Alimentazione 220~240 V Ac 50-60 Hz
Feeding 220~240 V Ac 50-60 Hz
Pressacavo PG9
Equipped with PG9cable gland

NORMATIVE /
REGULATIONS

Conformità alle norme EN60598-1,EN60598-2-13 e EN62471.
Manufactured in compliance with EN60598-1,EN60598-2-13 and EN62471 norms

/ **JOLLY** 3000

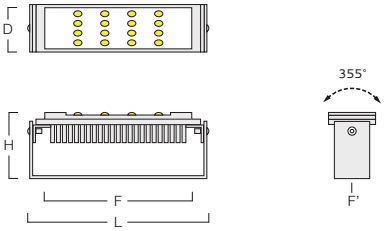

DATI DIMENSIONALI / DIMENSIONAL DATA

LAMP.	Ra	Beam°	lm	W	D	L	H	F	F'	Kg	m3	EL. COD
4000K	80	STRADALE	3000	30,0	206	80	91	166	C	1,00	0,002	**JOLLY3000**
4000K	80	60	3000	30,0	206	80	91	166	C	1,00	0,002	**JOLLY3000-60**

/
CONO
JOLLY

TIPI DI INSTALLAZIONE /
MOUNTINGS

A parete / Wall luminaire

Testa palo (vedi accessori). / Post top (see accessoires)

APPLICAZIONE /
APPLICATION

area di stoccaggio / storage area

area produttiva / production area

Facciate / Fadades

Sottopassaggi / Underpass

Percorsi pedonali / Pedestrian walkways

Giardini / Gardens

-

CORPO /
BODY

in alluminio verniciato con polveri epossipoliestere SOLVENT FREE, di colore grigio metallizzato RAL 9006, termoindurenti a 180°C, con pretrattamento superficiale di fosfatazione.
in aluminium painted with SOLVENT-FREE, RAL 9006 metallised grey epoxy polyester powders, thermosetting at 180°C, after phosphate treatment.

EMISSIONE LUMINOSA /
LIGHT EMISSION

Diretta - simmetrica
Direct - symmetric
Diretta - asimmetrica
Direct - asymmetric

DISPOSITIVO OTTICO /
OPTICAL DEVICE

Lente fascio simmetrico 60°
60° Symmetrical beam lens
Lente fascio asimmetrico 60°
60° Asymmetrical beam lens

CABLAGGIO /
WIRING

classe II
class II
Alimentazione 220~240 V Ac 50-60 Hz
Feeding 220~240 V Ac 50-60 Hz
Pressacavo PG9
Equipped with PG9cable gland

NORMATIVE /
REGULATIONS

Conformità alle norme EN60598-1,EN60598-2-13 e EN62471.
Manufactured in compliance with EN60598-1,EN60598-2-13 and EN62471 norms

DIRETTIVE /
DIRECTIVES

/ **CONO** JOLLY

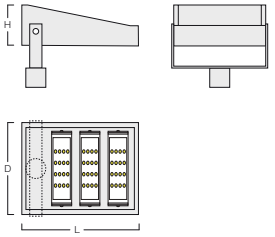

DATI DIMENSIONALI / DIMENSIONAL DATA

LAMP.	LINE	Ra	lm	W	D	L	H	F	F'	Kg	m3	EL. COD
LED IN 4000	1	80	3000	30,0	170	233	100	166	C	3,80	0,005	**S.R.**
LED IN 4000	2	80	6000	60,0	250	233	100	166 x 2	C	5,00	0,007	**S.R.**
LED IN 4000	3	80	9000	90,0	350	233	100	167 x 2	C	6,30	0,010	**S.R.**
LED IN 4000	4	80	12000	120,0	435	200	100	168 x 2	C	7,60	0,010	**S.R.**

Metalmek

/
SISTEMA DI CONTROLLO DELLA LUCE

LIGHTING CONTROL SYSTEM

LIGHT CONTROLLER

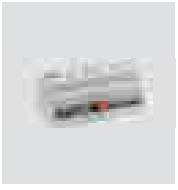

IP/DALI 392

LIGHTBOX

394

INTERFACCIA DALI-PULSANTE PUSH

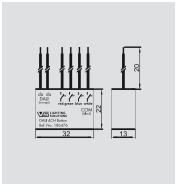

395

LIGHT CONTROLLER

XSW-E6 396
XSW-E64 398
L/LW e LS/LSW 400

ANTENNE

402

LIGHT CONTROLLER

S 404
XS 406

EXTENDER

408

MULTISENSOR

410

MOVEMENTSENSOR HIGH BAY PER USO INDUSTRIALE

412

SENSOR TRI-LEVEL DIMMING

XYAPT-0463 414

/
LIGHT CONTROLLER
IP/DALI

PER L'INSTALLAZIONE IN QUADRO ELETTRICO /
FOR INSTALLATION IN A DISTRIBUTION BOARD

Questo dispositivo di controllo della luce (Gateways) è progettato per l'installazione in quadri elettrici.
This light control gear (gateways) is designed for installation in a distribution board.

CARATTERISTICHE TECNICHE /
TECHNICAL NOTES

Interfaccia di configurazione:
tramite browser tramite tablet/PC
Configuration interface:
via browser via tablet/PC
Temperatura ambiente ta: 5 a 50 °C
(186484, 186485 ta: 5 a 45 °C)
Ambient temperature ta: 5 to 50 °C
(186484, 186485 ta: 5 to 45 °C)
Morsetti molla ferma filo con apertura a leva:
0,5–2,5 mm²
Push-in terminals with lever opener:
0.5–2.5 mm²
Grado di protezione: IP20, classe di protezione I
Degree of protection: IP20, Protection class I
Schermato contro i radiodisturbi
RFI-suppressed
I MultiSensor e le interfacce a tasti DALI sono collegati direttamente al bus DALI.
The MultiSensors and DALI push-button interfaces are connected directly to the DALI bus.

COLLEGAMENTI /
CONNECTIONS

Connessione di rete: 220–240 V AC, 50–60 Hz,
Mains connection: 220–240 V AC, 50–60 Hz
Max. potenza assorbita: 12 W
Max. power consumption 12 W
2xRJ45 (Ethernet TCP/IP) 10/100 MBit/s,
Daisy Chain
2xRJ45 (Ethernet TCP/IP) 10/100MBit/s,
Daisy Chain
1 bus DALI: max corrente sul bus DALI = 200 mA
(vedi la relativa scheda tecnica per il consumo di corrente dei singoli componenti)
1 DALI bus: max. current on DALI bus = 200 mA
(see the respective data sheet for current consumption of individual components)
Un bus DALI standard non è SELV conforme, perciò il cavo DALI deve essere adatto alla tensione di rete.
As a standard DALI bus is not SELV-compliant, the DALI cable must be rated for mains voltage.
Il bus DALI dispone della protezione contro i cortocircuiti e il ripristino elettronico in presenza di sovraccarichi.
The DALI bus features reversible electronic overload and short-circuit protection.
8 ingressi a pulsante configurabili indipendentemente: i cavi devo essere resistenti alla tensione di rete
8 independently configurable push button inputs, cables must be rated for mains voltage
Minimizzazione delle perdite in standby
Minimising standby losses
In presenza di controller della luce con modalità wireless jack per antenna: Segnale radio con frequenza di 868 MHz
If lighting control wireless devices are used for antenna: radio signal with 868 MHz frequency

SOFTWARE DOWNLOAD /
SOFTWARE DOWNLOAD

Consultare alla pagina prodotti
www.vossloh-schwabe.com
See product page under
www.vossloh-schwabe.com

LIGHT CONTROLLER IP/DALI W 2CH /
IP/DALI W

Adatto per funzionamento wireless con EnOcean
Suitable for wireless operation with EnOcean
Numero di moduli wireless: 16 pz
No. of wireless modules: 16 pcs.
Segnale radio con frequenza di 868 MHz
Radio signal with a frequency of 868 MHz
Necessaria un'antenna
Antenna needed

ARCHITETTURA DEL SISTEMA
SYSTEM ARCHITECTURE

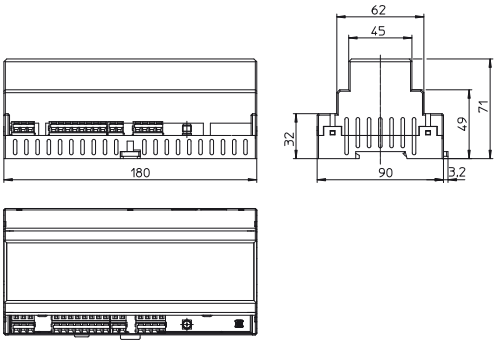

LIGHT CONTROLLER	COD.	Numero max. dei dispositivi (pz/Controller) Max. No. of operating devices (pcs./controller)	Numero max. MultiSensor o interfaccia (pz/Controller) No. of MultiSensors or DALI push-button interfaces (pcs./controller)	EnOcean	Dimensioni (LxLxAh) mm Dimensions (LxWxH) mm	Moduli orizzontali Horizontal pitches (hp)	Peso (g) Weight (g)
IP/DALI 2CH	**186484**	2x64	2x36	no	180x90x71	10	340
IP/DALI	**186339**	64	36	no	180x90x71	10	340
IP/DALI W 2CH	**186485**	2x64	2x36	sì yes	180x90x71	10	340
IP/DALI W	**186340**	64	36	sì yes	180x90x71	10	340

/
LIGHTBOX

PER IL FUNZIONAMENTO DEI LIGHT CONTROLLER DELLA SERIE IP/DALI /
FOR OPERATING LIGHT CONTROLLERS OF THE IP/DALI SERIES

La LightBox puo gestire le operazioni eseguite da fino a dieci Light Controller IP ed è pre-configurata per il funzionamento plug-and-play.
The LightBox serves to manage the tasks performed of up to ten Light Controllers IP and is pre-configured for plug-and-play operation.

CARATTERISTICHE TECNICHE /
TECHNICAL NOTES

Interruttore di rete per il riavvio della LightBox (si riavvia in automatico nel momento in cui è ripristinata la corrente dopo una interruzione dell'alimentazione elettrica).
Mains switch for powering up the LightBox (activates automatically once mains power is restored following a power cut).
Indicatore: LED verde per visualizzazione stato sul lato anteriore
Indicator: green status LED at the front
In alternativa alla configurazione del cliente (ad es. usando un tablet, ecc.) è possibile collegare un monitor o una tastiera durante il funzionamento per effettuare una nuova configurazione.
As an alternative to client-based configuration (e.g. using a tablet, etc.), a monitor or input device can be connected during operation for configuration purposes.
Server mail opzionale, accesso internet remoto
Optional Mailserver, Internet remote access
Il sistema operativo Windows 8.1N ha solo bisogno di essere personalizzato e attivato via telefono.
The Windows 8.1N operating system merely needs to be personalised and activated by telephone.

COLLEGAMENTI /
CONNECTIONS

Interruttore di rete
Mains switch
Collegamento di rete con unità di alimentazione di rete
Mains connection with power supply unit
Connessione RJ45 (Ethernet)
RJ45 connection (Ethernet)
6 x USB
6 x USB
Uscita HDMI
HDMI output
DisplayPort
Display port
Antenna WiFi
Wi-Fi antenna

ARCHITETTURA DEL SISTEMA LIGHTBOX CON DHCP
SYSTEM ARCHITECTURE LIGHTBOX WITH DHCP

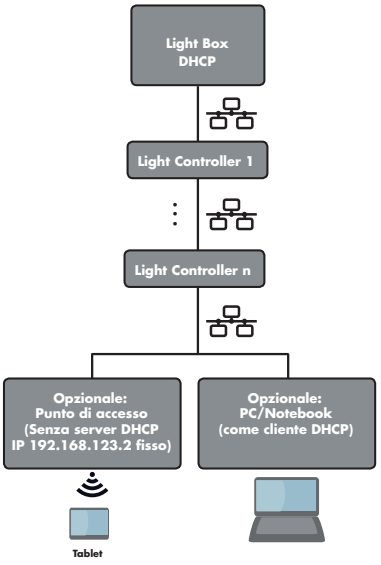

ARCHITETTURA DEL SISTEMA LIGHTBOX SENZA DHCP
SYSTEM ARCHITECTURE LIGHTBOX WITHOUT DHCP

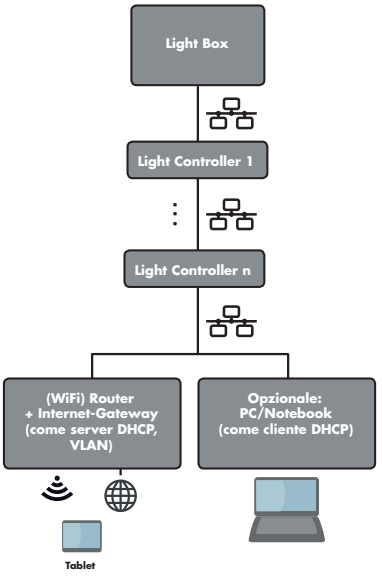

TIPO TYPE	Adatto per Suitable for	COD.	Numero max. Light Controller per LightBox Max. No. of Light Controller per LightBox (pcs.)	Dimensioni (LxLxAh) mm Dimensions (LxWxH) mm	Peso (g) Weight (g)
LightBox	Funzionamento in rete e via internet (come un cliente DHCP) network- and internet-based operation (as a DHCP client)	**186512**	10	127x127x45	600
LightBox DHCP	Gestione della luce indipendente (come un server DHCP) stand-alone light management (as a DHCP server)	**186513**	10	127x127x45	600

/

INTERFACCIA DALI-PULSANTE PUSH

DALI PUSH-BUTTON INTERFACEVV

PER L'ESTENSIONE DI FINO A 4 PULSANTI AD UN LIGHT CONTROLLER IP/DALI /
FOR EXTENSION OF UP TO 4 PUSH BUTTONS TO A LIGHT CONTROLLER IP/DALI

Con l'utilizzo della interfaccia a pulsante DALI è possibile installare dei tasti aggiuntivi in qualsiasi punto lungo il bus DALI senza la necessità di una ulteriore sorgente di alimentazione.
DALI push-button interfaces make it possible to install additional push-buttons at any point along the DALI bus without needing to connect an additional power supply source.
Per l'installazione a parete
Ingresso di controllo: DALI secondo IEC 62386:2008
Consumo di corrente DALI: 4 mA
Con LED integrato (rosso) per la messa in opera
Dimensioni (LxLxAh): 32x22x13 mm, peso: 30 g
Cavi di collegamento: 0,5 mm², Puntalini
Classe di protezione II
For built-in into flushtype boxes
Control input: DALI acc. to IEC 62386:2008
DALI current consumption: 4 mA
With built-in LED (red) for configuration
Dimensions (LxWxH): 32x22x13 mm, weight: 30 g
Connection leads: 0,5 mm², ferrules on bare end of core
Protection class II

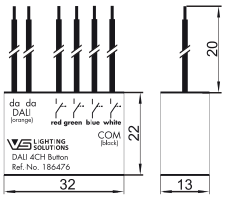

Cod. ord.: 186476

/
LIGHT CONTROLLER
XSW-E6

PER L'INSTALLAZIONE IN APPARECCHI DI ILUMINAZIONE O BINARI /
FOR INSTALLATION IN A DISTRIBUTION BOARD

Questi Light Controller sono adatti per l'installazione in apparecchi di illuminazione o su binari.
This light control gear (gateways) is designed for installation in a distribution board.

CARATTERISTICHE TECNICHE /
TECHNICAL NOTES

Interfaccia di configurazione: wireless (EnOcean) e modalità dip switch
Configuration interface: via browser via tablet/PC
Temperatura ambiente ta: 5 a 50 °C
Ambient temperature ta: 5 to 50 °C (186484, 186485 ta: 5 to 45 °C)
Morsetti molla ferma filo con apertura a leva: 0,5–1,5 mm²
Push-in terminals with lever opener: 0.5–2.5 mm²
Grado di protezione: IP20
Degree of protection: IP20
Per apparecchi di illuminazione in classe di protezione II
For class II customized solutions
Schermato contro i radiodisturbi
RFI-suppressed
I MultiSensor sono collegati direttamente al bus DALI.
The MultiSensors and DALI push-button interfaces are connected directly to the DALI bus.

COLLEGAMENTI /
CONNECTIONS

Connessione di rete: 220–240 V AC, 50–60 Hz
Mains connection: 220–240 V AC, 50–60 Hz
Max. potenza assorbita: 1 W
Max. power consumption 12 W
1 bus DALI: corrente massima sul bus DALI = 20 mA (vedi la relativa scheda tecnica per il consumo di corrente dei singoli componenti)
1 DALI bus: max. current on DALI bus = 200 mA (see the respective data sheet for current consumption of individual components)
Un bus DALI standard non è SELV conforme, perciò il cavo DALI deve essere resistente alla tensione di rete.
As a standard DALI bus is not SELV-compliant, the DALI cable must be rated for mains voltage.
Il bus DALI dispone della protezione contro i cortocircuiti e il ripristino elettronico in presenza di sovraccarichi.
The DALI bus features reversible electronic overload and short-circuit protection.

MODALITÀ DI FUNZIONAMENTO /
OPERATING MODES

1. Rete
2. Rete mesh
3. Stand-alone
1. Network
2. Mesh network
3. Standalone

FUNZIONI RETE /
FUNCTIONS OF THE NETWORK VERSION

Apprendimento e accoppiamento wireless del sistema, integrazione nella rete IP del Light Controller (cod. ord. 186485 e 186340), configurazione centralizzata
Wireless training and coupling of the system, integration into Light Controller IP network (Ref. No.: 186485 and 186340), centralised configuration

FUNZIONI STAND-ALONE /
FUNCTIONS OF STANDALONE MODE

Funzione di auto-apprendimento dei moduli EnOcean, funzione a pulsante (6 driver/alimentatori elettronici sincrono), funzione on/off, regolazione singola, regolazione di gruppo, scenari, valore della luce
Software disponibile per il download alla pagina prodotti: www.vossloh-schwabe.com
Pre-requisito per la modalità stand-alone: chiavetta USB EnOcean (a richiesta)
Teach-in function of EnOcean modules, push function (6 synchronised drivers/EBs), ON/OFF function, individual addressing option, group formation, scenes, light values
Software available for download: see product page under www.vossloh-schwabe.com
Requirement for Standalone mode: EnOcean USB drive (available on request)

INFORMAZIONI AGGIUNTIVE /
ADDITIONAL NOTES

I sensori e i tasti sono permessi solo nella modalità operativa 1
Sensors and push buttons are only permissible in operating mode 1.
Nella modalità operativa 1 al massimo 4 dispositivi XSW-E per ogni controller IP DALI
Max. 4 XSW-E devices per IP DALI controller.
58 indirizzi DALI (max.) per ogni rete mesh
Max. 58 DALI addresses per mesh network.

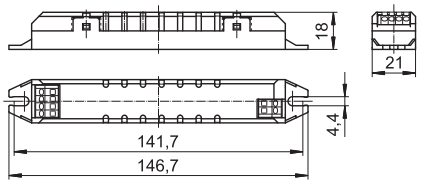

LIGHT CONTROLLER	COD.	Numero max. dei dispositivi (pz/Controller) Max. No. of operating devices (pcs./controller)	Numero max. MultiSensor (pz/Controller) Max. No. of MultiSensors (pcs./controller)	EnOcean	Dimensioni (LxLxAh) mm Dimensions (LxWxH) mm	Peso (g) Weight (g)
XSW-E6	**186516**	6	1	sì yes	146,7x21x18	40

/
LIGHT CONTROLLER
XSW-E64

LIGHT CONTROLLER WIRELESS /
WIRELESS LIGHT CONTROLLER

Questi dispositivi di controllo della luce sono disponibili per il funzionamento indipendente (ad es. in controsoffitti).
These light control devices are suitable for independent operation (e.g. in false ceilings).

CARATTERISTICHE TECNICHE /
TECHNICAL NOTES

Interfaccia di configurazione: wireless (EnOcean)
Configuration interface: wireless (EnOcean)
Temperatura ambiente ta: 0 a 50 °C
Ambient temperature ta: 0 to 50 °C
Temperatura massima dell'involucro tc: 65 °C
Max. casing temperature tc: 65 °C
Morsetti a vite: 0,75–2,5 mm²
Screw terminals: 0.75–2.5 mm²
Grado di protezione: IP20, classe di protezione II
Degree of protection: IP20, Protection class II
Schermato contro i radiodisturbi
RFI-suppressed
I MultiSensor sono collegati direttamente al bus DALI.
The MultiSensors are connected directly to the DALI bus.

COLLEGAMENTI /
CONNECTIONS

Connessione di rete: 220–240 V AC/50–60 Hz
Mains connection: 220–240 V AC/50–60 Hz
Max. potenza assorbita: 6,7 W
Max. power consumption 6.7 W
1 bus DALI: corrente massima sul bus DALI = 200 mA (vedi la relativa scheda tecnica per il consumo di corrente dei singoli componenti)
1 DALI bus: max. current on DALI bus = 200 mA (see the respective data sheet for current consumption of individual components)
Un bus DALI standard non è SELV conforme, perciò il cavo DALI deve essere adatto alla tensione di rete.
As a standard DALI bus is not SELV-compliant, the DALI cable must be rated for mains voltage.
Il bus DALI dispone della protezione contro i cortocircuiti e il ripristino elettronico in presenza di sovraccarichi.
The DALI bus features reversible electronic overload and short-circuit protection.

MODALITÀ DI FUNZIONAMENTO /
OPERATING MODES

1. Rete
1. Network

FUNZIONI /
FUNCTIONS

Apprendimento e accoppiamento wireless del sistema, integrazione nella rete IP del Light Controller (cod. ord. 186485 e 186340), configurazione centralizzata
Wireless training and coupling of the system, integration into Light Controller IP network (Ref. No.: 186485 and 186340), centralised configuration

INFORMAZIONI AGGIUNTIVE /
ADDITIONAL NOTES

Max 4 dispositivi XSW-E64 per ogni controller IP DALI
4 XSW-E64 devices (max.) per IP DALI controller.
Totale integrazione di sensori e pulsanti DALI
Full integration of sensors and DALI bush buttons.

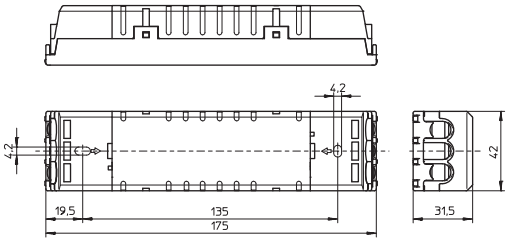

LIGHT CONTROLLER	COD.	Numero max. dei dispositivi (pz/Controller) Max. No. of operating devices (pcs./controller)	Numero max. MultiSensor (pz/Controller) Max. No. of MultiSensors (pcs./controller)	EnOcean	Dimensioni (LxLxAh) mm Dimensions (LxWxH) mm	Peso (g) Weight (g)
XSW-E64	**186517**	64	36	sì yes	175x42x31,5	127

/
LIGHT CONTROLLER
L/LW e LS/LSW

PER L'INSTALLAZIONE IN QUADRO ELETTRICO /
FOR INSTALLATION IN A DISTRIBUTION BOARD

Questa unità di controllo è progettata per installazione in un quadro elettrico.
This light control gear is designed for installation in a distribution board.

CARATTERISTICHE TECNICHE /
TECHNICAL NOTES

Interfaccia di configurazione: e manopola (sul Controller)
Configuration interface: display and rotary push key (on the controller)
Temperatura ambiente ta: 5 a 50 °C
Ambient temperature ta: 5 to 50 °C
Morsetti molla ferma filo con apertura a leva: 0,5–1,5 mm²
Push-in terminals with lever opener: 0.5–1.5 mm²
Grado di protezione: IP20, classe di protezione I
Degree of protection: IP20, Protection class I
Schermato contro i radiodisturbi
RFI-suppressed
I MultiSensor sono connessi direttamente al bus DALI.
The MultiSensors are connected directly to the DALI bus.

COLLEGAMENTI /
CONNECTIONS

Connessione di rete: 220–240 V AC, 50–60 Hz
Mains connection: 220–240 V AC, 50–60 Hz
Max. potenza assorbita: 9 W
Max. power consumption 9 W
1 bus DALI su 3 coppie di morsetti: corrente massima sul bus DALI = 200 mA (vedi la relativa scheda tecnica per il consumo di corrente dei singoli componenti)
1 DALI bus to 3 pairs of terminals: max. current on DALI bus = 200 mA (see the respective data sheet for current consumption of individual components)
Un bus DALI standard non è SELV conforme, perciò il cavo DALI deve essere adatto alla tensione di rete.
As a standard DALI bus is not SELV-compliant, the DALI cable must be rated for mains voltage.
Il bus DALI dispone della protezione contro i cortocircuiti e il ripristino elettronico in presenza di sovraccarichi.
The DALI bus features reversible electronic overload and short-circuit protection.
6 ingressi tramite tasto configurabile in modo indipendente, i cavi devono essere resistenti alla tensione di rete
6 independently configurable push button inputs, cables must be rated for mains voltage
Minimizzazione delle perdite in standby
Minimising standby losses

FUNZIONI SUPPLEMENTARI /
ADDITIONAL FUNCTIONS

Registrazione di scenari, opzioni di regolazione singola e/o di gruppo (Light Controller L/LW)
Scene settings, control options (single and/or group) (Light Controller L/LW)
Non ispezionabile, funzione timer, regolazione di gruppo (Light Controller LS/LSW)
Discourage burglaries, timer clock, control options (group) (Light Controller LS/LSW)

FUNZIONI GENERALE /
GENERAL FUNCTIONS

Rilevamento di movimento automatico e semi-automatico, controllo costante della luce, funzione push, funzione ON/OFF, funzione scale (timer), software per l'analisi del sistema, protezione tramite password
Lingue del software: tedesco, inglese, francese, italiano, spagnolo
Automatic and semi-automatic motion detection, constant light control, push function, ON/OFF function, stairwell function (timer), system analysis software, password protection
Software languages: German, English, French, Italian, Spanish

LIGHT CONTROLLER LW/LWS

Adatto per funzionamento wireless con EnOcean
Suitable for wireless operation with EnOcean
Numero di moduli wireless: 16 pz
No. of wireless modules: 16 pcs.
Segnale radio con frequenza di 868 MHz
Radio signal with a frequency of 868 MHz
Necessaria un'antenna
Antenna needed

TOOL DI CONFIGURAZIONE DEI GRUPPI DALI /
DALI GROUP CONFIGURATION TOOL

FMH4-rw Cod. ord.: 555534

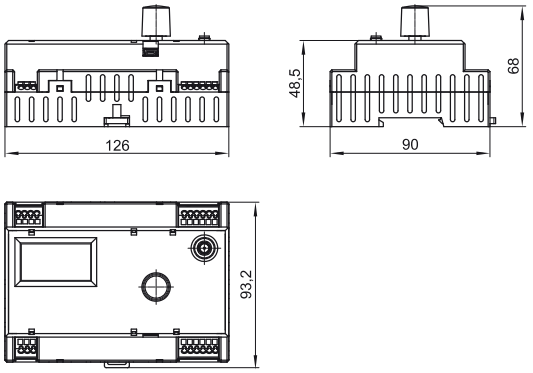

LIGHT CONTROLLER	COD.	Numero max. dei dispositivi (pz/Controller) Max. No. of operating devices (pcs./controller)	Numero max. MultiSensor (pz/Controller) Max. No. of MultiSensors (pcs./controller)	EnOcean	Dimensioni (LxLxAh) mm Dimensions (LxWxH) mm	Moduli orizzontali Horizontal pitches (hp)	Peso (g) Weight (g)
L	**186189**	64	36	no	126x90x68	7	250
LS	**186276**	64	36	no	126x90x68	7	250
LW	**186190**	64	36	sì yes	126x90x68	7	250
LSW	**186323**	64	36	sì yes	126x90x68	7	250

/
ANTENNE
ANTENNAS

A COMPLETAMENTO DEL SISTEMA LICS INDOOR /
TO SUPPLEMENT LICS INDOOR SYSTEM

Per garantire un buon funzionamento wireless è necessario collegare un'antenna adatta alla relativa frequenza.
To ensure faultless wireless operation, an antenna must be connected that is set to the respective frequency.
Quando si monta l'antenna, bisogna fare attenzione che essa non sia schermata da oggetti metallici, ad esempio armadi in acciaio, radiatori, condotti di ventilazione, ecc, per garantire una ricezione ottimale del segnale.
When fitting the antenna, care must be taken that it is not shielded by metal objects, e.g. steel cabinets, radiators, ventilation shafts etc., to ensure optimum signal reception.
L'antenna necessaria è fornita da Vossloh-Schwabe in due modelli: il modello a vite che viene fornito con cavo separato e il modello con base magnetica e cavo di collegamento integrato.
The requisite antenna is provided in two models: the screw-base model comes with a detachable connection cable, while the magnetic-base model is fitted with a non-detachable connection cable.

ANTENNA CON BASE MAGNETICA CON CAVO DI CONNESSIONE /
MAGNETIC-BASE ANTENNA WITH CONNECTION CABLE

Dimensioni dell'antenna (ØxAh): 29x88 mm
Antenna dimensions (ØxH): 29x88 mm
Sezione cavo: Ø 6 mm, lunghezza: 2,5 m
Cable diameter: Ø 6 mm, length: 2.5 m
Raggio minimo di piegatura del cavo: 50 mm
Min. bending radius of the cable: 50 mm
Impedenza: 50 Ω
Impedance: 50 Ω
Capacità: 10 W pulsati
Capacity: 10 W pulsed
Temperatura ambiente ta: –40 a 80 °C
Ambient temperature ta: –40 to 80 °C
Temperatura di stoccaggio: –40 a 80 °C
Storage temperature: –40 to 80 °C
Grado di protezione: IP66
Degree of protection: IP66
Peso: 62 g
Weight: 62 g

Cod. ord.: 186211

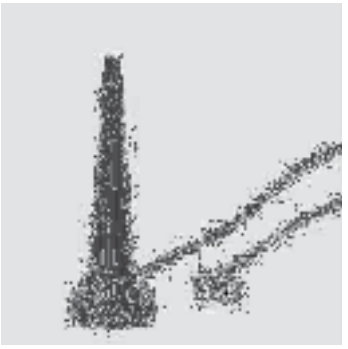

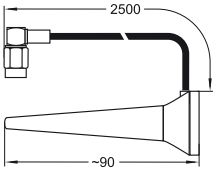

ANTENNA A VITE /
SCREW-BASE ANTENNA

Dimensioni dell'antenna (ØxAh): 33x89 mm
Antenna dimensions (ØxH): 33x89 mm
Impedenza: 50 Ω
Impedance: 50 Ω
Capacità: 8 W pulsati
Capacity: 8 W pulsed
Temperatura ambiente ta: –40 a 70 °C
Ambient temperature ta: –40 to 70 °C
Temperatura di stoccaggio: –40 a 80 °C
Storage temperature: –40 to 80 °C
Grado di protezione: IP66
Degree of protection: IP66
Peso: 41 g
Weight: 41 g

Cod. ord.: 186212

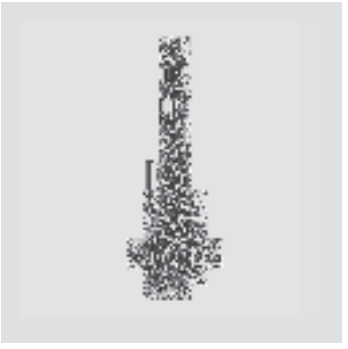

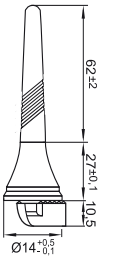

CAVO DI COLLEGAMENTO PER L'ANTENNA A VITE /
CONNECTION CABLE FOR THE SCREW-BASE ANTENNA

Sezione cavo: Ø 6 mm, lunghezza: 1,5 m
Cable diameter: Ø 6 mm, length: 1.5 m
Raggio minimo di piegatura del cavo: 50 mm
Min. bending radius of the cable 50 mm
Peso: 66 g
Weight: 66 g

Cod. ord.: 186213

/
LIGHT CONTROLLER
S

PER IL FUNZIONAMENTO INDIPENDENTE /
FOR INDEPENDENT OPERATION

Questi dispositivi di controllo della luce sono disponibili per il funzionamento indipendente (ad es. in controsoffitti).
These light control devices are suitable for independent operation (e.g. in false ceilings).

CARATTERISTICHE TECNICHE /
TECHNICAL NOTES

Interfaccia di configurazione:
tramite dip switch (sul dispositivo)
Configuration interface: dip switch (on the device)
Temperatura ambiente ta: 0 a 50 °C
Ambient temperature ta: 0 to 50 °C
Temperatura massima dell'involucro tc: 65 °C
Max. casing temperature tc: 65 °C
Morsetti a vite: 0,75–2,5 mm²
Screw terminals: 0.75–2.5 mm²
Grado di protezione: IP20, classe di protezione II
Degree of protection: IP20, Protection class II
Schermato contro i radiodisturbi
RFI-suppressed
I MultiSensor sono collegati direttamente al bus DALI.
The MultiSensors are connected directly to the DALI bus.

FUNZIONI /
FUNCTIONS

Rilevamento di movimento automatico e semi-automatico, controllo costante della luce, funzione push, (64 alimentatori elettronici sincroni), funzione ON/OFF, funzione scale (timer), software per l'analisi del sistema, protezione tramite password, Indirizzamento (broadcast)
Automatic and semi-automatic motion detection, constant light control, push function (64 EBs synchronously), ON/OFF function, stairwell function (timer), control option (broadcast)

COLLEGAMENTI /
CONNECTIONS

Connessione di rete: 220–240 V AC/DC, 0/50–60 Hz
Mains connection: 220–240 V AC/DC, 0/50–60 Hz
Max. potenza assorbita: 6,5 W
Max. power consumption 6.5 W
1 bus DALI: corrente massima sul bus DALI = 200 mA (vedi la relativa scheda tecnica per il consumo di corrente dei singoli componenti)
1 DALI bus: max. current on DALI bus = 200 mA (see the respective data sheet for current consumption of individual components)
Un bus DALI standard non è SELV conforme, perciò il cavo DALI deve essere adatto alla tensione di rete.
As a standard DALI bus is not SELV-compliant, the DALI cable must be rated for mains voltage.
Il bus DALI dispone della protezione contro i cortocircuiti e il ripristino elettronico in presenza di sovraccarichi.
The DALI bus features reversible electronic overload and short-circuit protection.
1 ingresso tramite tasto configurabile:
i cavi devo essere resistenti alla tensione di rete
1 configurable push button input:
cables must be rated for mains voltage

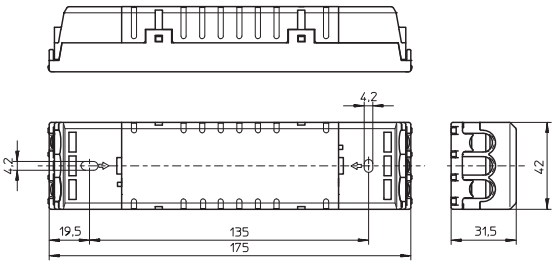

LIGHT CONTROLLER	COD.	Numero max. dei dispositivi (pz/Controller) Max. No. of operating devices (pcs./controller)	Numero max. MultiSensor (pz/Controller) Max. No. of MultiSensors (pcs./controller)	EnOcean	Dimensioni (LxLxAh) mm Dimensions (LxWxH) mm	Peso (g) Weight (g)
S	**186210**	64	36	no	175x42x31,5	150

/
LIGHT CONTROLLER
XS

PER L'INSTALLAZIONE IN APPARECCHI DI ILLUMINAZIONE /
FOR LUMINAIRE INSTALLATION

Questi dispositivi di controllo sono adatti per il funzionamento in apparecchi di illuminazione.
These light control devices are suitable for operation in luminaires.

CARATTERISTICHE TECNICHE /
TECHNICAL NOTES

Interfaccia di configurazione:
tramite dip switch (sul dispositivo)
Configuration interface: dip switch (on the device)
Temperatura ambiente ta: 5 a 50 °C
Ambient temperature ta: 5 to 50 °C
Temperatura massima dell'involucro tc: 60 °C
Max. casing temperature tc: 60 °C
Durata di vita: 50.000 ore
Service life time: 50,000 hrs.
Morsetti molla ferma filo con apertura a leva:
0,5–1,5 mm²
Push-in terminals with lever opener: 0.5–1.5 mm²
Grado di protezione: IP20
Degree of protection: IP20
Schermato contro i radiodisturbi
RFI-suppressed
Per apparecchi di illuminazione in classe di protezione I e II
For luminaires of protection class I and II
I MultiSensor sono collegati direttamente al bus DALI.
The MultiSensors are connected directly to the DALI bus.

FUNZIONI /
FUNCTIONS

Rilevamento di movimento automatico e semi-automatico, controllo costante della luce, funzione push, (10 alimentatori elettronici sincroni), funzione ON/OFF, Indirizzamento (broadcast)
Automatic and semi-automatic motion detection, constant light control, push function (10 EBs synchronously), ON/OFF function, control option (broadcast)

COLLEGAMENTI /
CONNECTIONS

Connessione di rete: 220–240 V AC/DC, 0/50–60 Hz,
Mains connection:
220–240 V AC/DC, 0/50–60 Hz
Max. potenza assorbita 0,8 W
Max. power consumption 0.8 W
1 bus DALI: corrente massima sul bus DALI = 20 mA (vedi la relativa scheda tecnica per il consumo di corrente dei singoli componenti)
1 DALI bus: max. current on DALI bus = 20 mA (see the respective data sheet for current consumption of individual components)
Un bus DALI standard non è SELV conforme, perciò il cavo DALI deve essere resistente alla tensione di rete.
As a standard DALI bus is not SELV-compliant, the DALI cable must be rated for mains voltage.
Il bus DALI dispone della protezione contro i cortocircuiti e il ripristino elettronico in presenza di sovraccarichi.
The DALI bus features reversible electronic overload and short-circuit protection.
1 ingresso tramite tasto configurabile
1 configurable push button input

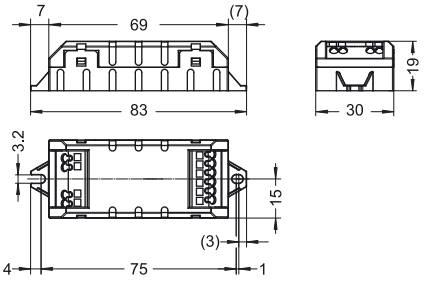

LIGHT CONTROLLER	COD.	Numero max. dei dispositivi (pz/Controller) Max. No. of operating devices (pcs./controller)	Numero max. MultiSensor (pz/Controller) Max. No. of MultiSensors (pcs./controller)	EnOcean	Dimensioni (LxLxAh) mm Dimensions (LxWxH) mm	Peso (g) Weight (g)
XS	**186220**	10	4	no	83x30x19	30

/
EXTENDER

A COMPLETAMENTO DEL SISTEMA LICS INDOOR /
TO EXTEND LICS INDOOR SYSTEM

Grazie all'Extender è possibile ampliare il numero massimo di dispositivi DALI in un sistema DALI standard.
An extender enables the maximum number of DALI-compliant control gear units within a standard DALI system to be increased.
Ciò significa che al posto di un alimentatore è possibile installare e gestire l'Extender DALI. All'uscita dell'extender possono venire collegati fino a 64 alimentatori DALI che reagiscono al segnale in ingresso tutti allo stesso modo (cod. ord. 186194) o, in alternativa, cambiando il diagramma caratteristico, trasferiscono i valori alle unità di controllo DALI indirizzate (cod. ord. 186481).
This means the DALI extender is installed and addressed in instead of the ballast. Up to 64 DALI control gear units can be connected to an extender output. All of these control gear units will either respond in the same way to an incoming signal (Ref. No.: 186194) or, given changed characteristics, will transfer values to the addressed DALI control gear units (Ref. No.: 186481).
L'Extender per i sistemi DALI può essere usato solo in combinazione con un Controller DALI. Al ricevimento del comando, l'Extender si comporta proprio come un alimentatore DALI.
The extender for DALI systems can only be used in combination with a DALI controller. When DALI commands are received, the extender behaves just like a DALI-compliant ballast.

CARATTERISTICHE TECNICHE /
TECHNICAL NOTES

Interfaccia di configurazione:
tramite Controller DALI
Configuration interface:
via a DALI controller
Temperatura ambiente ta: 0 a 50 °C
Ambient temperature ta: 0 to 50 °C
Temperatura massima dell'involucro tc: 65 °C
Max. casing temperature tc: 65 °C
Morsetti a vite: 0,75–2,5 mm²
Screw terminals: 0.75–2.5 mm²
Grado di protezione: IP20, classe di protezione II
Degree of protection: IP20, Protection class II
Schermato contro i radiodisturbi
RFI-suppressed

COLLEGAMENTI /
CONNECTIONS

Connessione di rete: 220–240 V AC/DC, 0/50–60 Hz
Mains connection: 220–240 V AC/DC, 0/50–60 Hz
Max. potenza assorbita: 6,5 W
Max. power consumption: 6.5 W
Per segnali DALI secondo IEC 62386
For DALI signals in acc. with IEC 62386
Consumo di corrente DALI: 2 mA
DALI current consumption: 2 mA
1 bus DALI su 3 coppie di morsetti: corrente massima sul bus DALI= 200 mA
1 DALI bus to 3 terminal pairs: max. current on the DALI bus = 200 mA
Un bus DALI standard non è SELV conforme, perciò il cavo DALI deve essere adatto alla tensione di rete.
As a standard DALI bus is not SELV-compliant, the DALI cable must be rated for mains voltage.
Il bus DALI dispone della protezione contro i cortocircuiti e il ripristino elettronico in presenza di sovraccarichi.
The DALI bus features reversible electronic overload and short-circuit protection.

FUNZIONI /
FUNCTIONS

Collegamento fino a 64 alimentatori ad un singolo indirizzo DALI
L'Extender Flex trasmette caratteristiche per una più flessibile strutturazione della luce agli indirizzi DALI collegati.Esempio: dispositivi in gruppo possono venir regolati in modo differente.
Connection of up to 64 ballasts to a single DALI address
Extender Flex serves to transfer characteristics, which permit light to be staged in a more flexible manner, to the connected DALI addresses.
Example: group devices can be dimmed to varying degrees.

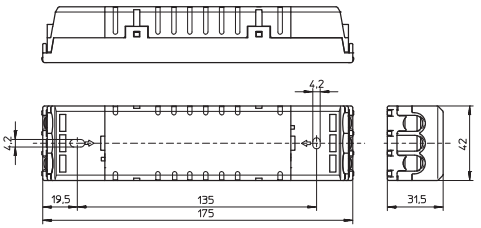

TIPO TYPE	COD.	Numero massimo di unità di controllo al secondario per ogni extender (pz) Max. No. of secondary control gear units per Extender (pcs./Extender)	Funzioni Functions	Dimensioni (LxLxAh) mm Dimensions (LxWxH) mm	Peso (g) Weight (g)
Extender	**186194**	64	Broadcast Classic Broadcast Classic	175x42x31,5	150
Extender Flex	**186481**	64	Broadcast flessibile: una raccolta di caratteristiche disponibili su richiesta Broadcast Flexible: a compilation of characteristics can be made available on request	175x42x31,5	150

/
MULTISENSOR

A COMPLETAMENTO DEL SISTEMA LICS INDOOR /
TO SUPPLEMENT LICS INDOOR SYSTEM

I sensori diurni e di movimento aumentano il risparmio energetico e il confort.
Daylight and motion sensors increase both energy savings and convenience.
I MultiSensor VS rilevano sia i livelli luminosi che il movimento. Inoltre i MultiSensor hanno un design compatto in quanto progettati specificatamente per lavorare con i Light Controller di VS. Non è richiesta alcuna alimentazione esterna in quanto i sensori sono alimentati tramite il bus DALI.
VS MultiSensors detect both light levels and motion. In addition, MultiSensors feature a space-saving design and were specifically developed to work with VS Light Controllers. No external power supply is required, as the sensors are supplied via the DALI bus.

CARATTERISTICHE TECNICHE /
TECHNICAL NOTES

Interfaccia di configurazione:
tramite il Light Controller
Configuration interface:
via the Light Controller
Temperatura ambiente ta: 0 a 50 °C
Ambient temperature ta: 0 to 50 °C
Morsetti molla ferma filo con apertura a leva:
0,5–1,5 mm²
Push-in terminals with lever opener: 0.5–1.5 mm²
Consumo di corrente DALI: 4 mA
DALI current consumption: 4 mA

FUNZIONI /
FUNCTIONS

Rilevamento di movimento e monitoraggio della luce. Con LED integrato (rosso): la luce lampeggia durante la configurazione quando il sensore viene selezionato.
Motion detection and monitoring of lighting levels. With built-in LED (red): the light flashes during configuration when the sensor is selected.

MULTISENSOR SM-E

Per il montaggio su superfici
For surface mounting
Dimensioni (ØxAh): 53x48,5 mm
Dimensions (ØxH): 53x48.5 mm
Peso: 30 g
Weight: 30 g

Cod. ord.: 186320

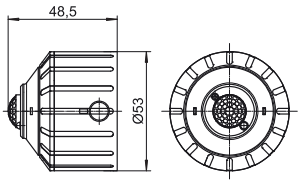

MULTISENSOR FM-E

Per il montaggio su soffitti
For ceiling installation
Con serracavo
With cord grip
Dimensioni (ØxAh): 40x43,8 mm
Dimensions (ØxH): 40x43.8 mm
Peso: 30 g
Weight: 30 g

Cod. ord.: 186321

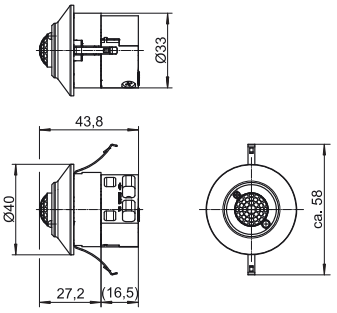

MULTISENSOR IL-E

Per l'installazione in apparecchi di illuminazione
For luminaire installation
Dimensioni (ØxAh): 45x31,9 mm
Dimensions (ØxH): 45x31.9 mm
Peso: 30 g
Weight: 30 g

Cod. ord.: 186322

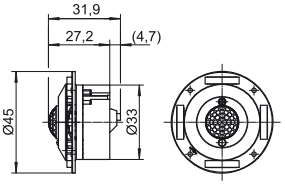

/
MOVEMENTSENSOR HIGH BAY PER USO INDUSTRIALE
INDUSTRIAL SENSORS HIGH BAY FOR INDUSTRIAL APPLICATIONS

A COMPLETAMENTO DEL SISTEMA LICS INDOOR /
TO SUPPLEMENT LICS INDOOR SYSTEM

L'utilizzo dei MovementSensor DALI aumenta il risparmio energetico e la flessibilità di applicazione.
Using DALI MovementSensors increases both energy savings and application flexibility.
I MovementSensor Vossloh-Schwabe sono in grado di rilevare movimento anche in ambienti con soffitti alti (fino a 8 m). Specificatamente sviluppati per l'utilizzo con i Light Controller VS, questi MovementSensor sono stati ottimizzati per l'installazione non protetta (HB 65) e per gestire ostruzioni nell'area di rilevazione.
Vossloh-Schwabe MovementSensors are even capable of detecting motion in rooms with high ceilings (up to 8 m in height). Specifically developed for use with VS Light Controllers, these MovementSensors have been optimised for unprotected installation (HB 65) and to deal with obstructions in the detection field.
VS BrightnessSensors detect light levels in difficult environments that require an IP65 degree of protection. The Brightness systems do not require an external power supply as the DALI lead can simply be connected through.
Il fatto che i sensori siano connessi tramite bus DALI rende ora possibile – per la prima volta – di gestire un intero magazzino con solo un Light Controller e definire livelli di illuminazione regolabili individualmente.
The fact that the sensors are connected via the DALI bus now makes it possible – and for the very first time – to manage an entire warehouse with just one Light Controller and to define individually adjustable or uniform lighting levels.

CARATTERISTICHE TECNICHE /
TECHNICAL NOTES

Interfaccia di configurazione:
tramite il Light Controller
Configuration interface: via the Light Controller
Temperatura ambiente ta: –5 a 50 °C
Ambient temperature ta: –5 to 50 °C
Dimensioni (LxLxAh): 98x73,2x34 mm
Dimensions (LxWxH): 98x73.2x34 mm
Morsetti molla ferma filo con apertura a leva:
0,5–1,5 mm²
Push-in terminals with lever opener: 0.5–1.5 mm²

FUNZIONI /
FUNCTIONS

Affidabile rilevamento di movimento HF con indicatore a LED (rosso) (MovementSensor)
Monitoraggio affidabile dei livelli di luce con indicatore a LED (rosso) (BrightnessSensor)
Reliable HF motion detection with indication LED (red) (MovementSensor)
Reliable monitoring of light levels with indication LED (red) (BrightnessSensor)

MOVEMENTSENSOR HB 65

Per il montaggio su superfici
For surface mounting
Con serracavo
With cord grip
Grado di protezione: IP65
Degree of protection: IP65
Classe di protezione II
Protection class II
Consumo di corrente DALI: 2 mA
DALI current consumption: 2 mA
Peso: 151 g
Weight: 151 g

Cod. ord.: 186311

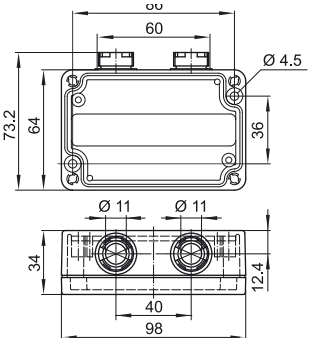

BRIGHTNESSSENSOR IP65

Per il montaggio su superfici
For surface mounting
Con serracavo
With cord grip
Grado di protezione: IP65
Degree of protection: IP65
Classe di protezione II
Protection class II
Consumo di corrente DALI: 4 mA
DALI current consumption: 4 mA
Peso: 140 g
Weight: 140 g

Cod. ord.: 186370

/
SENSOR TRI-LEVEL DIMMING
XYAPT-0463

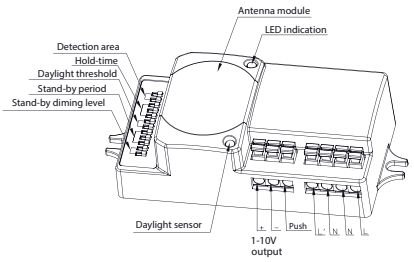

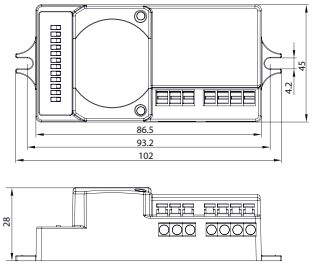

/
ACCESSORI
ACCESSORIES

/
ACCESSORI
ACCESSORIES

/ KIT SOSPENSIONE-ALIMENTAZIONE
KIT SOSPENSIONE-ALIMENTAZIONE

/ 4448

I	COD
2000	4448

Kit per sospensione costituito da un dispositivo di regolazione micrometrica Ø10 mm, un cavetto d'acciaio e un rosone in ottone cromato.

Suspension kit consisting of steel cable, Ø10 mm micrometric regulation device and chromed brass cover.

/ 4417

I	COD
2000	4417

Kit per sospensione (set di 2 pezzi) costituito da un dispositivo di regolazione micrometrica Ø10 mm, un cavetto d'acciaio e un rosone in ottone cromato.

Suspension kit (2-piece set) consisting of steel cable, Ø10 mm micrometric regulation device and chromed brass cover.

/ 4418

I	COD
2000	4418

Kit per sospensione (set di 4 pezzi) costituito da un dispositivo di regolazione micrometrica Ø10 mm, un cavetto d'acciaio e un rosone in ottone cromato.

Suspension kit (4-piece set) consisting of steel cable, Ø10 mm micrometric regulation device and chromed brass cover.

/ 4403

I	COD
2000	4403

Sospensione "Y" (set di 2 pezzi) comprendente un dispositivo di regolazione micrometrica, un cavetto d'acciaio di 2 m + 250 mm e un rosone in ottone.

"Y" suspension (2-piece set) consisting of micrometric regulation, 2 m + 250 mm steel cable with chromed brass cover .

/ 4461

I	COD
2000	44613

Kit per sospensione costituito da un cavetto d'acciaio e un rosone in plastica in colore grigio. Dotato di accessori per il fissaggio.

Suspension kit consisting of steel cable and grey plastic cover. Equipped with fixing accessories.

/ 4460

I	COD
2000	44603

Kit per sospensione (set di 2 pezzi) costituito da un cavetto d'acciaio e un rosone in plastica in colore grigio. Dotato di accessori per il fissaggio.

Suspension kit (2-piece set) consisting of steel cable and grey plastic cover. Equipped with fixing accessories.

/ 4462

I	COD
2000	44623

Kit per sospensione e alimentazione costituito da un cavetto d'acciaio, un cavo di alimentazione trasparente, un rosone in plastica in colore grigio. Dotato di morsettiera, fermacavo e accessori per il fissaggio.

Feeding and suspension kit consisting of steel cable, feeding cable in transparent colour, grey plastic cover. Equipped with connection block, cablegland and fixing accessories.

/ 4463

I	COD
2000	44633

Kit per sospensione e alimentazione costituito da un cavetto d'acciaio, un dispositivo di regolazione micrometrica, un cavo di alimentazione trasparente, un rosone in plastica in colore grigio. Dotato di morsettiera, fermacavo e accessori per il fissaggio.

Feeding and suspension kit consisting of steel cable, a micrometric regulation device, a transparent feeding cable and a grey plastic cover.
Equipped with connection block, cable gland and fixing accessories.

/ KIT SOSPENSIONE-ALIMENTAZIONE
KIT SOSPENSIONE-ALIMENTAZIONE

/ 4406

l	COD
2000	44060 ○
2000	44063 ●

Kit per alimentazione costituito da un cavo di alimentazione trasparente, un rosone in plastica in colore grigio.
Dotato di morsettiera, fermacavo e accessori per il fissaggio.

Feeding kit consisting of feeding cable in transparent colour, grey plastic cover. Equipped with connection block, cablegland and fixing accessories.

/ 4404

l	COD
300	4404-3003 ●
700	4404-7003 ●

Kit per sospensione a tiges costituito da una barra grigia d'acciaio Ø13 mm e un rosone in alluminio.
Dotato di accessori per il fissaggio.

Tiges suspension kit consisting of grey Ø13 mm steel rod, grey cover. Equipped with fixing accessories.

/ 4402

l	COD
300	4402-3003 ●
700	4402-7003 ●

Kit per sospensione a tiges (set di 2 pezzi) costituito da una barra grigia d'acciaio Ø13 mm e un rosone in alluminio.
Dotato di accessori per il fissaggio.

Tiges suspension kit (2-piece set) consisting of grey Ø13 mm steel rod, grey cover. Equipped with fixing accessories.

/ 4417SP-2

l	COD
2000	4417SP-2

Kit per sospensione (set di 2 pezzi) costituito da un dispositivo di regolazione micrometrica, un cavetto d'acciaio e un rosone in ottone cromato.

Suspension kit (2-piece set) consisting of steel cable, micrometric regulation device and chromed brass cover.

/
ACCESSORI
ACCESSORIES

/ GABBIA
CAGE

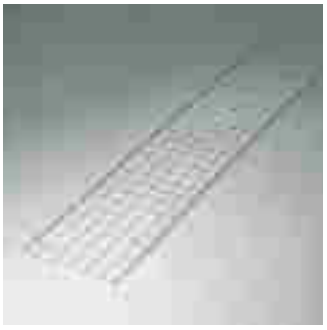

/ 4436

mm	COD
1300x350x100	**4436-236**
1600x350x100	**4436-258**
650x650x125	**4436-455**

Per SERIE:
For SERIE:
OK / AZ20 / AZ21

Gabbia in tondino d'acciaio.
Cage in steel rods.

/ SENSORE DI LUMINOSITÀ
LIGHT SENSOR

/ SL

COD	COD
XYAPT-0012	XYAPT-0108

Sensore di luminosità adatto per essere montato, per mezzo dell'apposita clip, direttamente sul tubo fluorescente, sia T8 che T5; può essere tarato sul livello ottimale di illuminazione.

Light sensor suitable to be mounted directly on the fluorescent T8 or T5 tube, by means of a special clip; it can be rated for optimal lighting level.

/ RECUPERATORE DI FLUSSO
FLUX RECOVERY REFLECTOR

/ 6300

W	COD
T8 18 / T5 14/24	**6300-18**
T8 36 / T5 28/35	**6300-36**
T8 58 / T5 35/49/80	**6300-58**

Recuperatore di flusso in alluminio speculare anodizzato: per apparecchi bi-e quadri-lampada parabolici.

Flux recovery reflector in high-gloss anodized aluminium; for 2-lamp and 4-lamp parabolic fittings.

/ 6330

W	COD
T5 14/24	**6330-14**
T5 21/39	**6330-21**
T5 28/54	**6330-28**
T5 35/49/80	**6330-35**
T8 18	**6330-18**
T8 36	**6330-36**
T8 58	**6330-58**

Recuperatore di flusso in alluminio speculare anodizzato: per apparecchi "dark".

Flux recovery reflector in high-gloss anodized aluminium; for "dark" fittings.

/ 6380

W	COD
T8 18 / T5 14/24	**6380-18**
T8 36 / T5 28/35	**6380-36**
T8 58 / T5 35/49/80	**6380-58**

Recuperatore di flusso in alluminio speculare anodizzato: per apparecchi mono-e tri-lampada parabolici.

Flux recovery reflector high-gloss anodized aluminium; for 1-lamp and 3-lamp parabolic fittings.

/
VERSIONI SU RICHIESTA
VERSIONS UPON REQUEST

/ EM

Complesso di emergenza (usualmente 1 h su 1 lampada; è altrimenti possibile 1 h su 2 lampade da18W, o 3 h su 1 lampada).

Emergency kit (usually 1h on 1 lamp; also possible 1h on 2 18W lamps or 3h on 1 lamp).

/ DIM

Cablaggio elettronico dimmerabile 230-240V / 50-60Hz Nelle varianti:
- alimentatore analogico (con dimmer/potenziometro con uscita 1÷10 V c.c.)
- alimentatore digitale (con pulsante "normalmente aperto")

Dimmable electronic wiring 230-240V / 50-60Hz In the versions:
- Analogic ballast (dimmer/potentiometer output in d.c. from 1 to 10 V)
- Digital ballast (button "normally open")

/ DALI

Cablaggio elettronico dimmerabile 230- 240V / 50-60Hz Interfaccia standardizzata e indirizzabile per il controllo della luce.

Dimmable electronic wiring 230-240V / 50-60Hz Standardised and addressable interface for lighting control.

/ MF

Connettore ad innesto rapido: collegamento alla rete direttamente dall'esterno dell'apparecchio.

Quick plug-in: connection to the mains from the outer part of the fitting.

/ AC

Apparecchio predisposto con cave sul fondo o con bocchettone per la circolazione di aria forzata.

Fitting equipped with air slots or with duct for centralised air conditioning installations.

W	COD
T8 2x36	S.R.
T8 2x58	S.R.
T8 4x18	S.R.

Ottica lamellare in alluminio speculare anodizzato, rinforzata con barrette d'acciaio.

Louver high-gloss, anodised aluminium, reinforced by steel rods.

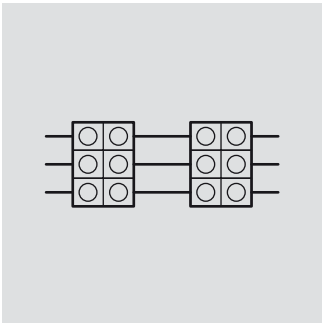

/ FC

Cablaggio predisposto per collegare in fila continua due apparecchi vicini, con due morsetti, uno all'ingresso ed uno all'uscita, collegati tra loro con cavo di sezione 2,5 mm.

Wiring pre-set for connection of two fittings in continuous line by means of two terminal blocks, at the entrance and at the exit, connected by a 2,5 mm section cable.

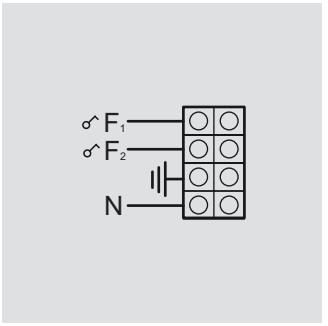

/ DA

Predisposizione per doppia accensione (morsetto con due fasi e doppio condensatore).

Pre-set ffor double switch (2-phase terminal block and double capacitor).

/
TABELLE CODICI
REFERENCE TABLES

Per ogni articolo sono riportati i codici di ordinazione delle versioni con cablaggi sia elettromagnetici che elettronici, e le relative varianti con kit di emergenza. Laddove è indicato "S.R." significa che l'articolo ed il relativo codice sono "su richiesta". La presenza di un trattino sta a segnalare che la relativa versione non è disponibile.

Each item has its reference code for electromechanical and electronicwiring, as well as the optional version with emergency unit. The mention "S.R." means that the item, as well as its reference code, are "upon request".
The presence of a dash indicates that the the version is not available.

/
CABLAGGI
WIRINGS

La produzione Metalmek è conforme agli standard indicati dalle Direttive 2000/55/EC che prevedevano, dal 21/11/2005, l'utilizzo di reattori classificati, almeno, in classe B2. Le versioni standard sono cablate con reattori elettromagnetici definiti "a basse perdite", mentre gli apparecchi con lampade T5 o TC-L 55W nascono con alimentatori elettronici. Le altre lampade possono essere alimentate, su richiesta, con reattori elettronici: nelle tabelle codici (v. qui di seguito) vengono indicate quali. Nella quasi totalità dei casi è disponibile, su richiesta, anche una versione con alimentatore elettronico dimmerabile.

Metalmek's products comply with the standards stated by the EC Directives 2000/55, which provided, as of 21/11/2005, for the use of at least class B2 ballasts. Standard versions are equipped with electromechanical ballasts, the so-called "low losses", while T5 or TC-L fittings are already wired with electronic ballasts. The other lamps can be fed, upon request, by electronic ballasts: look at the following reference tables to see which ones. In most cases, upon request, a dimmable ballast version is available.

/
DATI DIMENSIONALI (mm)
SIZE DATAS (mm)

L	Lunghezza totale apparecchio Overall length
L'	Lunghezza parziale Partial length
D	Larghezza totale apparecchio Overall width
D'	Larghezza parziale Partial width
H	Altezza totale apparecchio Overall height (mm)
H'	Altezza parziale Partial height
F	Interasse in larghezza dei fori di fissaggio Width between centres of fixing holes
F'	Interasse in lunghezza dei fori di fissaggio Length between centres of fixing holes
T	Interasse in larghezza dei fori di sospensione Width between centres of suspension holes
T'	Interasse in lunghezza dei fori di sospensione Length between centres of suspension holes
A	Distanza tra il centro del foro di fissaggio e il bordo superiore dell'apparecchio Distance between the centre of the fixing hole and the upper border of the fitting
A'	Distanza tra il centro del foro di fissaggio e il bordo laterale dell'apparecchio Distance between the centre of the fixing hole and the side border of the fitting
Ø	Diametro apparecchio Fitting diameter
I	Interasse dei traversini di appoggio Distance between support beams
S	Lunghezza del foro del controsoffitto Length of the hole in the false ceiling
S'	Larghezza del foro del controsoffitto Width of the hole in the false ceiling
Ø S	Diametro del foro d'incasso Hole cut-out
Kg	Peso dell'apparecchio Fitting weight
m^3	Volume dell'imballo Packaging volume
LAMP	Sorgente luminosa Light source

/
SPECIFICHE TECNICHE
TECHNICAL SPECIFICATIONS

12	Alimentazione a bassima tensione 12V 12V very low feeding
230	Alimentazione a tensione di rete 230/240 V230/240 V mains
EL	Alimentatore elettronico Elettronic ballastB
EM	Complesso di emergenza da 1h 1h emergency unit
DIM	Alimentatore elettronico dimmerabile Dimmable electronic
EN 60598-1 CEI 34-21	Normative: EN 60598-1 / CEI 34-21 EN 60598-1 / CEI 34-21 regulations
A+	Efficienza energetica A+ Energetic efficiency A+
CE	Tutti gli apparecchi sono costruiti in conformità alle direttive 89/336/CEE di compatibilità elettromagnetica EMC e 73/23/CEE di bassa tensione All fittings comply with 89/336/CEE EMC electromagnetic compatibility and 73/23/CEE LV low voltage regulations
	Apparecchio approvato dall'Istituto Italiano del Marchio di Qualità Fitting approved by the Italian Quality Mark Institute
	Isolamento in classe I Class I insulation
	Isolamento in classe II Class II insulation
III	Isolamento in classe III Class III insulation
FILO INC. 850 °C	Restistenza alla fiamma Flame resistance
F	Apparecchio adatto per installazione su superfici normalmente infiammabili The fitting can be installed on normally flammable surfaces
IP	Grado di protezione contro la penetrazione di solidi e liquidi Degree of protection against penetration of solids and liquids
MAC ADAM -	Tolleranza di colore Color tolerance
-	Durata utile Lifetime
-	Classe di rischio. Sicurezza fotobiologica delle lampade e sistemi di lampade Risk class. Photobiological safety of lamps and lamp system
IK -	Resistenza impatto Impact energy

/
INDICE GENERALE
TABLE OF CONTENTS

ARCHITECTURAL 13

SERIE / ART.	PAG.
GREEN PANEL ROUND	88
9975	92
9977	94
TILE-D	24
9737	28
9738	30
TILE-H	32
9733	36
9734	38
VECTOR A	40
9810	44
9813	46
9814	48
VECTOR FRAME L	80
9731	82
9701 OP	84
9711 PAR	86
VECTOR FRAME M	64
9726	66
9601 OP	68
9611 PAR	70
VECTOR L	72
9730	74
9700 OP	76
9710 PAR	78
VECTOR M	52
9725	54
9600 OP	56
9610 PAR	58
9708 OP D-I	60
9709 PAR D-I	62
VECTOR ROUND D	14
9736	20
9736-AC	22
VECTOR ROUND D-I	14
9735	18
VECTOR SYSTEM A	98
VECTOR SYSTEM FRAME L	122
VECTOR SYSTEM FRAME M	116
VECTOR SYSTEM L	110
VECTOR SYSTEM M	104
ZURIGO	128
8470 D-I	132

APPARECCHI DA SOSPENSIONE E PLAFONE 136
SUSPENDED AND SURFACE FITTINGS

SERIE / ART.	PAG.
AZ21	162
5720	
CUP	150
400 WHITE LED	151
400 FOOD LED	151
300 WHITE LED	152
300 FOOD LED	153
GREEN PANEL	138
9996 D-I	
INDUSTRY S	140
7538	
OK	156
4940 PAR90	157
4950 PAR85	158
4952 TL	159
4953 MO	160
5953	161
T5 295-595	154
7800 PAR99	155
7810 PAR90	155
TWIN 2	
9850 PAR99 D-I	142
9860 PAR90 D-I	144
9851 PO D-I	145
9855 PAR99 D	146
9865 PAR90 D	147
9861 PO D	148

APPARECCHI DA PARETE 164
WALL LAMPS

SERIE / ART.	PAG.
ASYLED	170
T02	171
T03	171
SOLE PARETE	168
7635 LED	
VAGO	166
8521 D-I	

SISTEMI MODULARI, CANALI E REGLETTE 172
MODULAR SYSTEMS, CHANNELS AND REGLETTES

SERIE / ART.	PAG.
ALL IN ONE	174
8530	
LED ROLL	204
MONDRIAN SYSTEM	194
SLIM	176
7530 S	
TWIN SYSTEM	180
7875 PAR99 D-I	182
7876 PAR90 D-I	184
7877 PO D-I	186
7870 PAR99 D	188
7871 PAR90 D	190
7872 PO D	192
VECTOR S	198
MICRO SURFACE	200
MICRO RECESSED	201
MICRO ANGULAR	202

/
INDICE GENERALE
TABLE OF CONTENTS

LUCE MORBIDA PLAFONE E INCASSO 206
RECESSED AND SURFACE SOFT LIGHT

SERIE / ART.	PAG.
ALBA	
9145	208
MEK 05	
9160 PAR99 D	210

INDUSTRIALI 212
INDUSTRIAL FITTINGS

SERIE / ART.	PAG.
DISCO	
8370	214
GYM	
7750 LED	216
IPER	
8615 LENS	218
IPERINO	
8755	220
ULTRALIGHT	
8655 LENS	222

APPARECCHI AD ELEVATO GRADO IP 224
HIGH IP DEGREE FITTINGS

SERIE / ART.	PAG.
295-595 IP	
3010 PAR90 DO	258
1131 TL	260
1134 MO	262
3020 PAR90 DO	264
1138 TS	266
320-620 IP	
3610 PAR90 DO	268
1191 TL	270
1194 MO	272
3620 PAR90 DO	274
AZ5	256
5555	
AZ61	
6120	248
6100	250
AZ63	
6165	252
6160	254
ECO-P IP65	236
9965	
ERMETICA	238
9550	
GREEN PANEL IP65	234
9991	
OK INOX IP	
4541 PAR90 DO	241
4536 PAR90 DO	241
4841 TS	243
4838 TS	243
OK IP	
4521 PAR90 DO	245
4511 PAR90 DO	245
4839 TS	247
4812 TS	247
TUBOLUCE	
7512	226
7512 OP	228
7518	230
7518 OP	232

INCASSO 276
RECESSED FITTINGS

SERIE / ART.	PAG.
7000	298
7200	
295-595 H80	
2001 PAR90	288
2002 PAR85	290
2030 TL	294
2032 MO	296
5T5	
7950 PAR99	284
7960 PAR90	286
ECO-PRO	282
9930	
HI-PANEL	278
9940	

BINARIO ELETTRIFICATO E FARETTI 300
ELECTRIFIED TRACK AND DOWNLIGHTS

DOWNLIGHTS / FARETTI INCASSO-PLAFONE 320
DOWNLIGHTS / RECESSED SPOTS - SURFACE SPOTS

ACCADEMIA 355

SISTEMA DI CONTROLLO DELLA LUCE 390
LIGHTING CONTROL SYSTEM

ACCESSORI 415
ACCESSORIES

SERIE / ART.	PAG.
ACCESSORI E BINARIO EL.	316
GIOTTO	312
7615 AB	
KAPPA	314
7555	
MASTER	
SMALL	302
2H	304
3 PLUS	306
3H PLUS	308
LED VL GRIGIO	310

SERIE / ART.	PAG.
EASY	344
EASY LED	
FI	332
7310	334
7311	335
FL	324
7429 1A	325
7429 2A	326
7429 3A	327
MINI LEAN-1B	328
LEAN-2B	330
FL-F	322
D1 PLUS 7435	323
D1 PLUS SH 7433	323
GIOTTO	350
7615 ST	
MILANO ROUND	336
8872	
MILANO SQUARE	338
8873	
SALERNO ROUND	340
8882	
SALERNO SQUARE	342
8883	

SERIE / ART.	PAG.
CONO	388
JOLLY	
JOLLY	386
3000	
ONE LIGHT LED	356
2037	
ONLIGHT LED	370
2005	
RAY OF LIGHT LED	380
2047	
SPOT LED	376
2038	
STEP LIGHT LED	366
2015 MINI LED	

SERIE / ART.	PAG.
4402	417
4402-3003	417
4402-7003	417
4403	416
4404	417
4404-3003	417
4404-7003	417
4406	417
44060	417
44063	417
4417	416
4417SP-2	417
4418	416
4448	416
4460	416
44603	416
4461	416
44613	416
4462	416
44623	416
4463	416
44633	416
4436	418
4436-236	418
4436-258	418
4436-255	418
6300	418
6300-18	418
6300-36	418
6300-58	418
6330	418
6330-14	418
6330-21	418
6330-28	418
6330-35	418
6330-18	418
6330-36	418
6330-58	418
6380	418
6380-18	418
6380-36	418
6380-58	418
AC	419
DA	419
DALI	419
DIM	419
EM	419
FC	419
MF	419
S.R.	419
SL	418
XYAPT-0012	418
XYAPT-0108	418

/
INDICE ALFANUMERICO
ALPHANUMERIC TABLE OF CONTENTS

ART.	SERIE	PAG.
1131 TL	295-595 IP	260
1134 MO	295-595 IP	262
1138 TS	295-595 IP	266
1191 TL	320-620 IP	270
1194 MO	320-620 IP	272
2H	MASTER	304
2001 PAR90	295-595 H80	288
2002 PAR85	295-595 H80	290
2005	ONLIGHT LED	370
2015 MINI LED	STEP LIGHT LED	366
2030 TL	295-595 H80	294
2032 MO	295-595 H80	296
2037	ONE LIGHT LED	356
2038	SPOT LED	376
2047	RAY OF LIGHT LED	380
3 PLUS	MASTER	306
3H PLUS	MASTER	308
300 FOOD LED	CUP	153
300 WHITE LED	CUP	152
3000	JOLLY	386
3010 PAR90 DO	295-595 IP	258
3020 PAR90 DO	295-595 IP	264
3610 PAR90 DO	320-620 IP	268
3620 PAR90 DO	320-620 IP	274
400 FOOD LED	CUP	151
400 WHITE LED	CUP	150
4402-3003	4402 (Acc)	417
4402-7003	4402 (ACC)	417
4403	4403 (Acc)	416
4404-3003	4404 (Acc)	417
4404-7003	4404 (ACC)	417
44060	4406 (Acc)	417
44063	4406 (ACC)	417
4417	4417 (Acc)	416
4417SP-2	4417SP-2 (Acc)	417
4418	4418 (Acc)	416
4436-236	4436 (Acc)	418
4436-258	4436 (Acc)	418
4436-255	4436 (Acc)	418
4448	4448 (Acc)	416
44603	4460 (Acc)	416
44613	4461 (Acc)	416
44623	4462 (Acc)	416
44633	4463 (Acc)	416
4511 PAR90 DO	OK IP	245
4521 PAR90 DO	OK IP	245
4536 PAR90 DO	OK INOX IP	241
4541 PAR90 DO	OK INOX IP	241
4812 TS	OK IP	247
4838 TS	OK INOX IP	243
4839 TS	OK IP	247
4841 TS	OK INOX IP	243
4940 PAR90	OK	156
4950 PAR85	OK	158
4952 TL	OK	160
4953 MO	OK	161
5555	AZ5	256
5720	AZ21	162
5953	OK	161
6100	AZ61	250
6120	AZ61	248
6160	AZ63	254
6165	AZ63	252
6300-18	6300 (Acc)	418
6300-36	6300 (Acc)	418
6300-58	6300 (Acc)	418
6330-14	6330 (Acc)	418
6330-21	6330 (Acc)	418
6330-28	6330 (Acc)	418
6330-35	6330 (Acc)	418
6330-18	6330 (Acc)	418
6330-36	6330 (Acc)	418
6330-58	6330 (Acc)	418
6380-18	6380 (Acc)	418
6380-36	6380 (Acc)	418
6380-58	6380 (Acc)	418
7200	7000	298
7310	FI	334
7311	FI	335
7429 1A	FL	324
7429 2A	FL	326
7429 3A	FL	327
7512	TUBOLUCE	226
7512 OP	TUBOLUCE	228
7518	TUBOLUCE	230
7518 OP	TUBOLUCE	232
7530 S	SLIM	176
7538	INDUSTRY S	140
7555	KAPPA	314
7615 AB	GIOTTO	312
7615 ST	GIOTTO	350
7635 LED	SOLE PARETE	168
7750 LED	GYM	216
7800 PAR99	T5 295-595	154
7810 PAR90	T5 295-595	155
7870 PAR99 D	TWIN SYSTEM	188
7871 PAR90 D	TWIN SYSTEM	190
7872 PO D	TWIN SYSTEM	192
7875 PAR99 D-I	TWIN SYSTEM	182
7876 PAR90 D-I	TWIN SYSTEM	184
7877 PO D-I	TWIN SYSTEM	186
7950 PAR99	5T5	284
7960 PAR90	5T5	286
8370	DISCO	214

ART.	SERIE	PAG.
8470 D-I	ZURIGO	128
8521 D-I	VAGO	166
8615 LENS	IPER	218
8530	ALL IN ONE	174
8655 LENS	ULTRALIGHT	222
8755	IPERINO	220
8872	MILANO ROUND	336
8873	MILANO SQUARE	338
8882	SALERNO ROUND	340
8883	SALERNO SQUARE	342
9145	ALBA	208
9160 PAR99 D	MEK 05	210
9550	ERMETICA	238
9600 OP	VECTOR M	56
9601 OP	VECTOR FRAME M	68
9610 PAR	VECTOR M	58
9611 PAR	VECTOR FRAME M	70
9700 OP	VECTOR L	76
9701 OP	VECTOR FRAME L	84
9708 OP D-I	VECTOR M	60
9709 PAR D-I	VECTOR M	62
9710 PAR	VECTOR L	78
9711 PAR	VECTOR FRAME L	86
9725	VECTOR M	54
9726	VECTOR FRAME M	66
9730	VECTOR L	74
9731	VECTOR FRAME L	62
9733	TILE-H	36
9734	TILE-H	38
9735	VECTOR ROUND D-I	18
9736	VECTOR ROUND D	20
9736-AC	VECTOR ROUND D	22
9737	TILE-D	28
9738	TILE-D	30
9810	VECTOR A	44
9813	VECTOR A	46
9814	VECTOR A	48
9850 PAR99 D-I	TWIN 2	142
9851 PO D-I	TWIN 2	145
9855 PAR99 D	TWIN 2	146
9860 PAR90 D-I	TWIN 2	144
9861 PO D	TWIN 2	148
9865 PAR90 D	TWIN 2	147
9930	ECO-PRO	278
9940	HI-PANEL	278
9965	ECO-P IP65	236
9975	GREEN PANEL ROUND	92
9977	GREEN PANEL ROUND	94
9991	GREEN PANEL IP65	234
9996 D-I	GREEN PANEL	138
AC	S.R. (Acc)	419

ART.	SERIE	PAG.
D1 PLUS 7435	FL-F	322
D1 PLUS SH 7433	FL-F	323
DA	S.R. (Acc)	419
DALI	S.R. (Acc)	419
DIM	S.R. (Acc)	419
EASY LED	EASY	344
EM	S.R. (Acc)	419
FC	S.R. (Acc)	419
JOLLY	CONO	388
LEAN-2B	FL	330
LED ROLL	LED ROLL	204
LED VL GRIGIO	MASTER	310
MF	S.R. (Acc)	419
MICRO ANGULAR	VECTOR	202
MICRO RECESSED	VECTOR	201
MICRO SURFACE	VECTOR	200
MINI LEAN-1B	FL	328
MONDRIAN	MONDRIAN SYSTEM LED	194
SMALL	MASTER	302
T02	ASYLED	170
T03	ASYLED	171
XYAPT-0012 (Acc)	SL	418
XYAPT-0108 (Acc)	SL	418

LA SOCIETÀ SI RISERVA IL DIRITTO DI MODIFICARE,

SENZA PREAVVISO, LE CARATTERISTICHE DEI

PRODOTTI, COME RISULTATO DELLA SUA POLITICA DI

CONTINUO MIGLIORAMENTO SUGLI STESSI.

AS A RESULT OF ITS POLICY OF SEEKING CONTINUOUS

IMPROVEMENTS IN ITS PRODUCTS, THE COMPANY

RESERVES THE RIGHT TO MODIFY THEIR CHARACTERISTICS

WITHOUT NOTICE.

Graphic design:
Communication Data Manager: www.onpage.it
Datapublishing: www.lithos.it

Photo:
A&B di Bruno Cortese, Valmadrera (LC)
Amendolagine Barracchia, Milano
Franco Canziani Fotografia, Castiglione Olona (VA)
Luciano Carugo, Nerviano (MI)
U.T. Metalmek Illuminazione, Lainate (MI)

Render:
www.linkfoto.it

Printed in Italy by Porpora Group S.r.l.
Rodano Millepini (MI)

Edizione
01/2018

www.metalmek.it

Metalmek

NOTES

Metalmek

Metalmek Illuminazione S.r.l.
I - 20020 Lainate (MI)
Via Ramazzotti, 10
Tel. +39 02 9373157
Fax +39 02 9371016
www.metalmek.it
info@metalmek.it

Metalmek Lighting BV
Canadabaan 7-D
NL-5388 RT Nistelrode
Tel. +31 412 614033
Fax +31 412 613461
www.metalmek.nl
info@metalmek.nl