Smussato

Cordolo estetico, in calcestruzzo vibrocompresso, con lato superiore smussato, per il contenimento delle pavimentazioni e delimitazione aiuole.

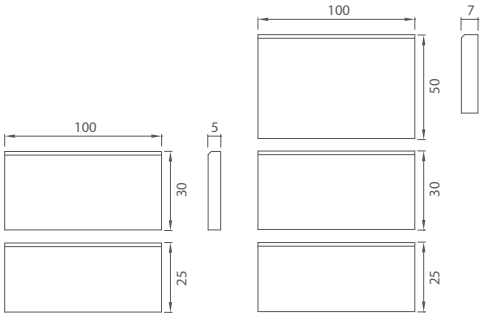

SPESSORE	DIMENSIONI (lxh)	PESO CAD kg	PER PACCO ml	FINITURA	COLORI
5 cm	100 x 25 cm	27	26	LISCIA	Grigio
	100 x 30 cm	32	26		
7 cm	100 x 25 cm	38	26		
	100 x 30 cm	45	26		
	100 x 50 cm	75	10		

CARATTERISTICHE TECNICHE (SECONDO UNI EN 1340:2004)

Assorbimento d'acqua della massa	Classe 2 Marcatura B ≤ 6% in media
Resistenza a flessione caratteristica (media)	Classe 1 Marcatura S > 3,5 MPa
Resistenza minima a flessione	Classe 1 Marcatura S > 2,8 MPa
Resistenza all'abrasione	Classe 1 Marcatura F
Resistenza allo scivolamento/slittamento	Soddisfacente
Reazione al fuoco	A1

IMBALLO

Confezione singola

CAPITOLATO

Cordoli di contenimento in calcestruzzo vibrocompresso tipo SMUSSATO , dimensioni ..... cm, finitura ....., colore ....., prodotti solo con inerti naturali da Azienda certificata ISO 9001:2008, con marcatura CE secondo la Norma UNI EN 1340:2004.
Gli elementi sono composti da uno strato base realizzato in calcestruzzo vibrocompresso costituito da inerti naturali e cemento ad alta resistenza (Portland 42,5 R); strato superficiale realizzato con inerti naturali selezionati e quarzo, per garantire una migliore resistenza all'abrasione e agli agenti atmosferici.
I cordoli hanno le seguenti caratteristiche tecniche:
Assorbimento d'acqua ≤ 6% in media; Resistenza all'abrasione Classe 1; Resistenza a Flessione > 3,5 MPa;
Resistenza allo scivolamento/Slittamento Soddisfacente; Reazione al fuoco Euroclasse A1

REVISIONE NOVEMBRE 2019

M.V.B. BAGATTINI S.r.l. si riserva la facoltà di apportare modifiche tecniche ai propri prodotti senza alcun preavviso. Per motivi legati alla tecnica di stampa, i colori dei prodotti pubblicati sono da considerarsi puramente indicativi. Per la scelta delle tonalità e delle finiture si consiglia una verifica dal vero.

MVB® firma gli spazi
M.V.B. BAGATTINI SRL
Via E. Mattei, 6 - 22070 Bregnano (CO) - Italy
Tel. +39 031 773554 - Fax +39 031 774339
www.mvb-bregnano.it - info@mvb-bregnano.it