FIX BLOCK

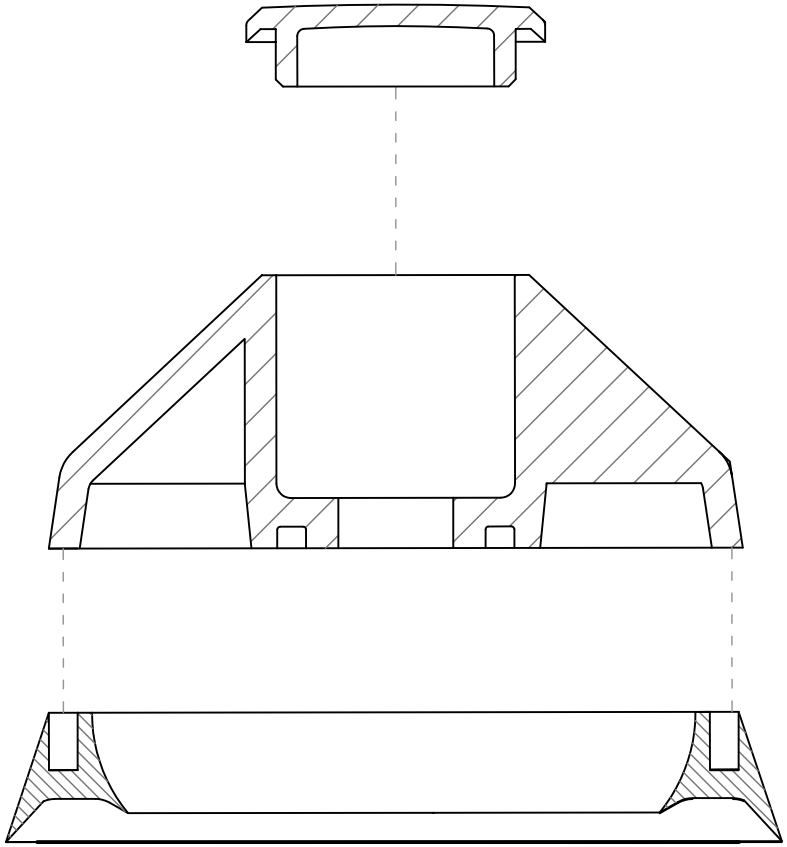

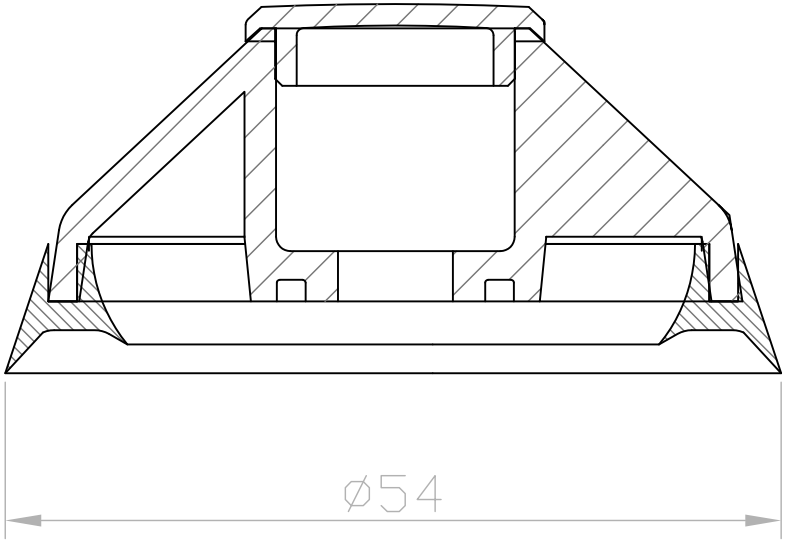

INDICE	MODIFICA										COORD.DIS.	DATA	FIRMA
Tabella di conversione							Caratteristiche Meccaniche					Materiale	
▽▽▽▽	▽▽▽	▽▽	▽	~			R	Re	HRC	KCU	ShA		
0,2 / Ra ▽	0,8 / Ra ▽	3,2 / Ra ▽	12,5 / Ra ▽	▽									
TOLLERANZE GENERALI	dove non sia diversamente specificato	Fori (+) H 13 Alberi (−) h 13	Quote senza indicazione di tolleranze js 13	Angoli ±0°30'	Filettature Viti 6 g Madrevviti 6H	Conicità ±0,05 %	Trattamenti termici				Peso grezzo		
							Trattamenti superficiali				Peso finito	Stato fornitura	n° pezzi
	Disegnato	Verificato	Approvato	SCALA									
Data							Denominazione	FIX-BLOCK				Indice modifica	
Firma													
POLIFORM LUCERNARI s.r.l. Cupole Tunnel-Lucernari Componibili-Evacuatori di Fumo e Calore Via Barettinazzo, 21 43010 Fontevivo – PARMA – ITALIA Tel. +39 521 611110 Telefax +39 521 611111 www.poliformlucernari.com							Gruppo	FISSAGGI					
							Sostituisce				CODICE DISEGNO		
							Sostituito da						

A termine di legge ci riserviamo la proprieta' intellettuale di questo disegno con divieto di riproduzione e di renderlo noto a terzi senza nostra autorizzazione