CELEGON
SMART OPENING SYSTEMS

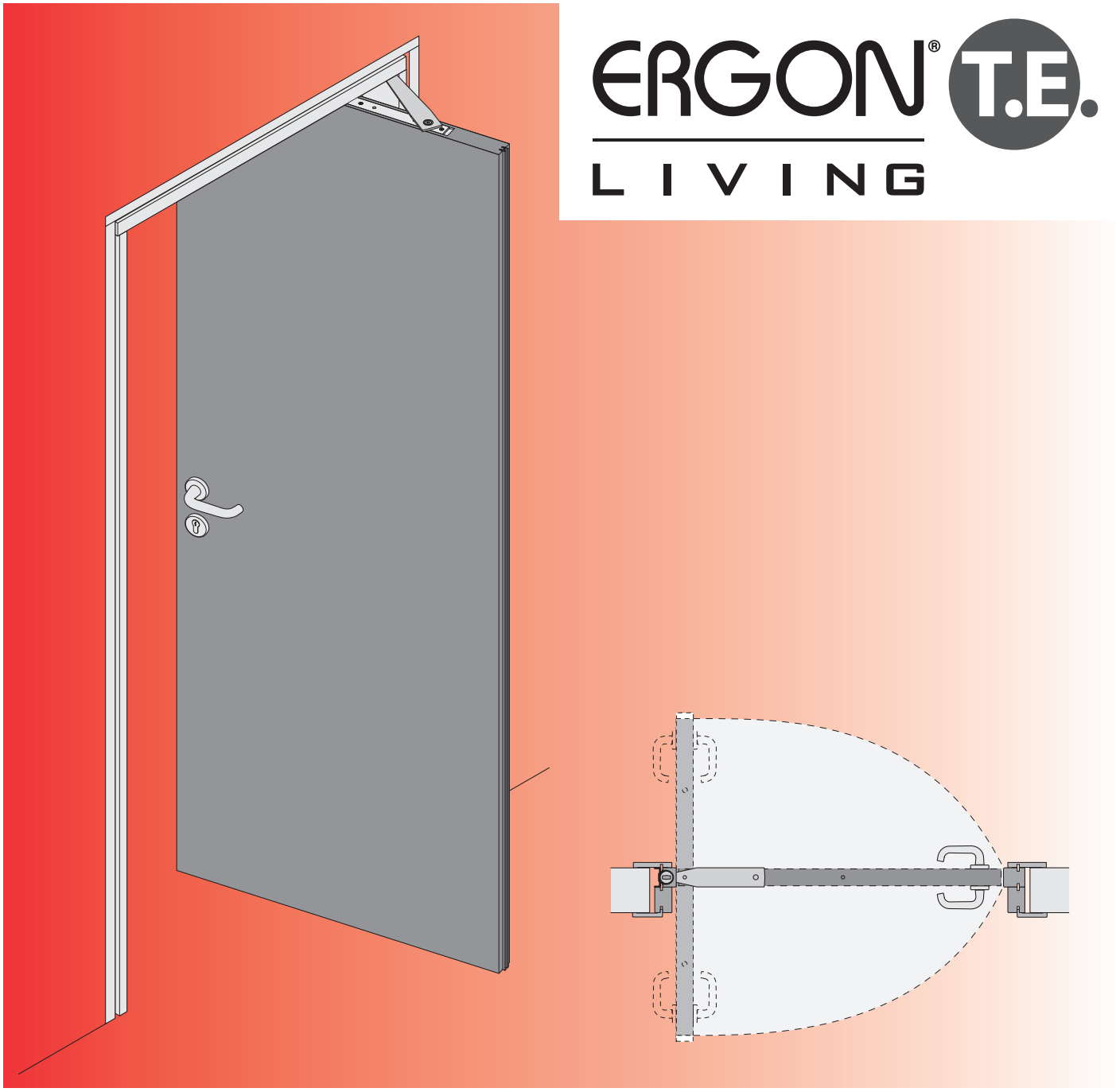


# MANUALE TECNICO COSTRUTTIVO E POSA IN OPERA

## porta rototraslante con asta di collegamento su telaio

## SPESSORI STIPITE 50 mm

CELEGON S.r.l. - Via G. Galilei, 6 - 30035 Mirano (Venezia) - T +39 (0)41 5728404 - F +39 (0)41 5728522
**www.ergon.eu - info@ergon.eu**

MTC ERGONTE ITA - Rev. 10-12/2017

INDICE

Esploso della ferramenta ..... pag. 3
Premesse ..... pag. 4
Specifiche del telaio ..... pag. 5
Schema dimensionale orizzontale porta singola ..... pag. 6
Schema dimensionale orizzontale porta doppia (anta Ergon e antina battente) ..... pag. 7
Schema dimensionale orizzontale porta doppia (doppia anta Ergon) ..... pag. 8
Schema dimensionale verticale ..... pag. 9
Gestione degli spessori muro ..... pag. 10
Specifiche lavorazioni anta ..... pag. 11
Esploso telaio completo ..... pag. 12
Dettagli costruttivi del telaio verticale lato braccetti ..... pag. 13
Dettagli costruttivi del telaio verticale lato serratura ..... pag. 14
Dettagli costruttivi del traverso superiore ..... pag. 15
Adeguamento del binario per larghezze fuori standard ..... pag. 16
Kit asta di collegamento accorciabile ..... pag. 17-18
Kit unione binari per porta a due ante con sistema Ergon Living ..... pag. 19-20
Piastra incontro magnetica per "Push&Go EVO" ..... pag. 21
Montaggio della ferramenta sull'anta ..... pag. 22
Assemblaggio asta di collegamento con braccetto superiore ed inferiore ..... pag. 23
Assemblaggio asta di collegamento con cardine e squadrette ..... pag. 24
Assemblaggio stipite al profilo montante ..... pag. 25
Assemblaggio telaio e binario ..... pag. 26-27
Installazione stipite completo ..... pag. 28
Installazione dell'anta ..... pag. 29
Regolazione anta e telaio ..... pag. 30
Installazione ammortizzatore "Soft Opening" (optional) ..... pag. 31-32
Montaggio cornici e profilo copribinario ..... pag. 33

# ESPLOSO FERRAMENTA

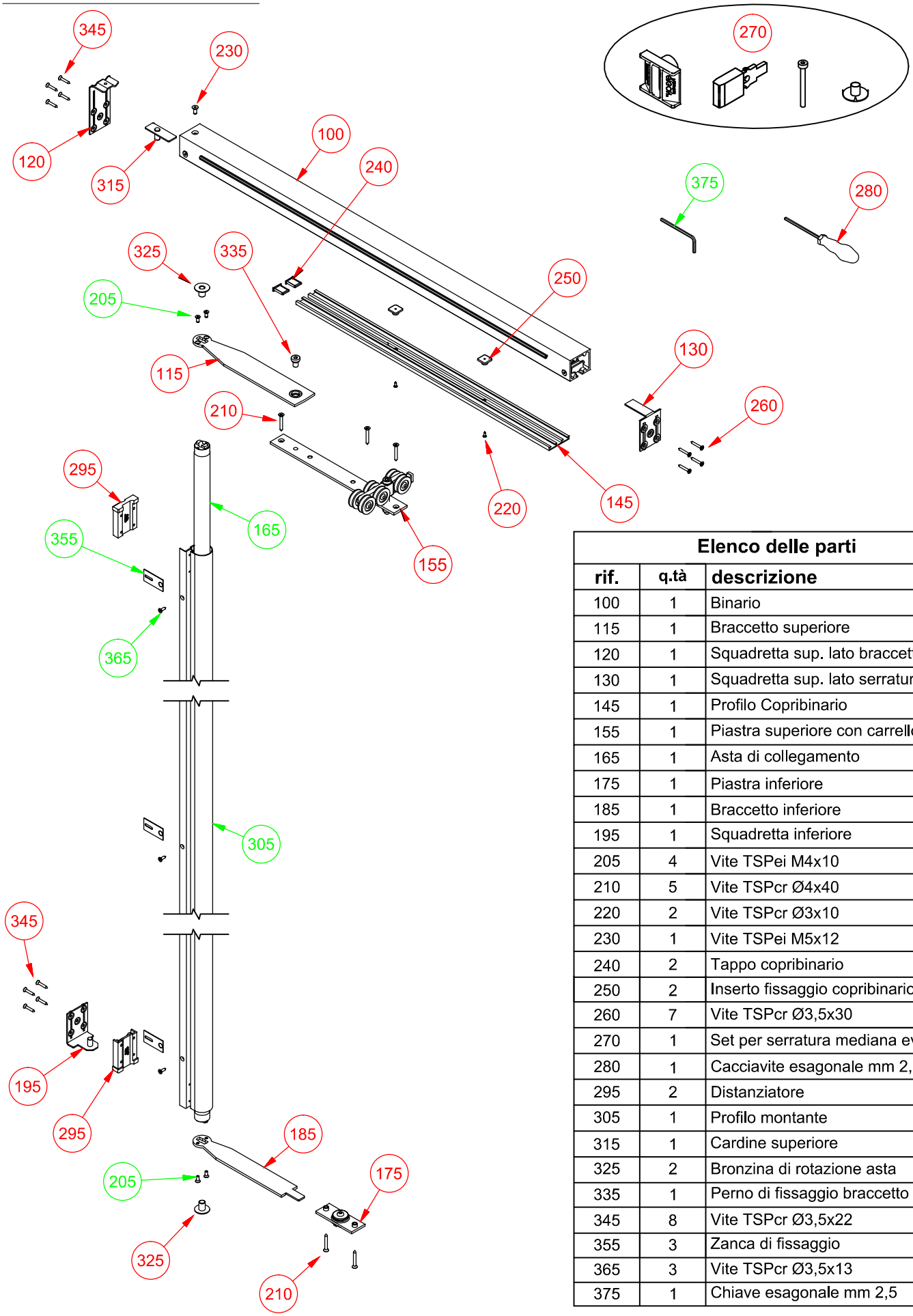


| Elenco delle parti | | |
|---|---|---|
| **rif.** | **q.tà** | **descrizione** |
| 100 | 1 | Binario |
| 115 | 1 | Braccetto superiore |
| 120 | 1 | Squadretta sup. lato braccetti |
| 130 | 1 | Squadretta sup. lato serratura |
| 145 | 1 | Profilo Copribinario |
| 155 | 1 | Piastra superiore con carrello |
| 165 | 1 | Asta di collegamento |
| 175 | 1 | Piastra inferiore |
| 185 | 1 | Braccetto inferiore |
| 195 | 1 | Squadretta inferiore |
| 205 | 4 | Vite TSPei M4x10 |
| 210 | 5 | Vite TSPcr Ø4x40 |
| 220 | 2 | Vite TSPcr Ø3x10 |
| 230 | 1 | Vite TSPei M5x12 |
| 240 | 2 | Tappo copribinario |
| 250 | 2 | Inserto fissaggio copribinario |
| 260 | 7 | Vite TSPcr Ø3,5x30 |
| 270 | 1 | Set per serratura mediana evolution |
| 280 | 1 | Cacciavite esagonale mm 2,5 |
| 295 | 2 | Distanziatore |
| 305 | 1 | Profilo montante |
| 315 | 1 | Cardine superiore |
| 325 | 2 | Bronzina di rotazione asta |
| 335 | 1 | Perno di fissaggio braccetto sup. |
| 345 | 8 | Vite TSPcr Ø3,5x22 |
| 355 | 3 | Zanca di fissaggio |
| 365 | 3 | Vite TSPcr Ø3,5x13 |
| 375 | 1 | Chiave esagonale mm 2,5 |

Componente presente nel kit binario

Componente presente nel kit asta

## PREMESSE

La versione **T.E.** estende le possibilità di utilizzo della tecnologia **ERGON®** alle porte interne per uso residenziale, realizzate con ante non adatte di contenere al proprio interno l'asta di collegamento tra i due braccetti, quali ad esempio: le ante vetrate, specchiate, in massello, ecc.
A garanzia dell'affidabilità e praticità di utilizzo, ormai testata nel tempo su molte migliaia di esemplari prodotti, i componenti utilizzati derivano dal modello **ERGON® LIVING S40**, modelli certificati dal laboratorio di ricerca e sviluppo CATAS a norma EN 1191/00, dopo severi test sulla resistenza del sistema all'apertura e chiusura ripetuta (100.000 cicli).
Essendo l'asta di collegamento posta all'interno dello stipite e non nel pannello, con la versione **T.E.** è possibile usare quale anta, gli stessi pannelli utilizzati per le porte scorrevoli, inoltre lo spessore degli stessi pannelli puo essere limitato fino ad un minimo di 35 mm e il loro peso non dovrà comunque superare i 70 kg.
Le finiture standard offerte per la versione **T.E.** sono argento e nero, inoltre, al fine di rendere minimi gli impedimenti dell'anta durante il movimento, vengono proposte tre diverse tipologie di braccetti:
- "*Base*" particolarmente adatta per *LFM (luce foro muro)* da 800 a 1100 mm;
- "*Small*" particolarmente adatta per *LFM (luce foro muro)* da 610 a 800 mm;
- "*Large*" particolarmente adatta per *LFM (luce foro muro)* da 1100 a 1450mm.

A seconda delle esigenze specifiche, con la ferramenta **T.E.** la porta può essere costruita in modo tale che, rispetto lo spessore della parete, l'anta possa assumere qualsiasi posizione, tuttavia, per semplicità esplicative, di seguito vengono descritte le due posizioni limite, facendo uso di terminologie che sono di seguito usate nel presente manuale:

1) **"porta centrata"** *quando il pannello è posizionato al centro del muro;* questa soluzione offre il vantaggio che la costruzione del serramento risulta indipendente dalla sua posa in quanto, essendo l'anta centrata e potendola aprire in entrambi i fronti, l'orientamento di posa potrebbe essere deciso anche nel momento dell'installazione senza apportare alcuna modifica alla porta stessa;

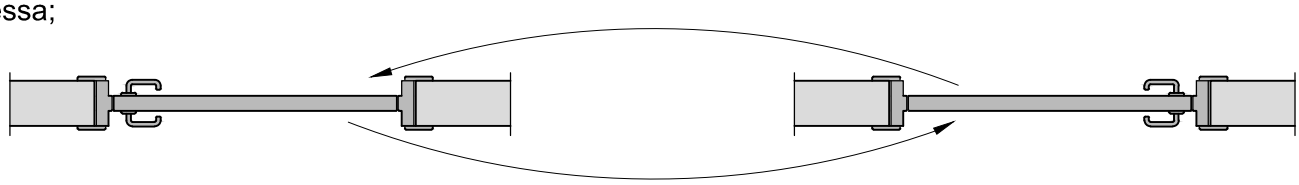

2) **"porta orientata"** *quando l'anta è disposta in prossimita di uno dei due fili del muro*; in questo caso la costruzione della porta dovrà tenere conto di come dovrà essere eseguita la posa della stessa e quindi del suo orientamento.

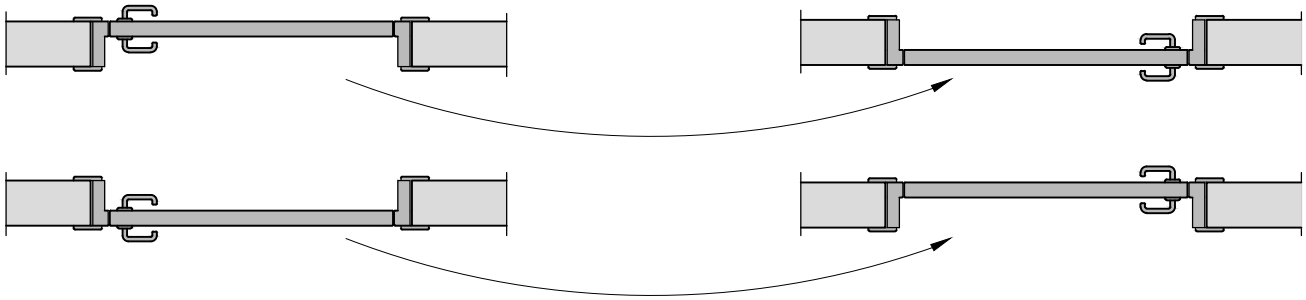

In riferimento alle larghezze di passaggio la serie **T.E.** viene offerta in varie misure standard per ciascuna tipologia (*Base, Small, Large*), tuttavia, utilizzando la tipologia adatta, si possono ottenere anche misure intermedie accorciando il binario ed il copribinario (pag. 16).
A riguardo invece dell'altezza utile di passaggio, qualora fossero necessarie misure diverse da quelle standard offerte, si dovrà richiedere in sostituzione, l'apposito kit con il quale, accorciando il profilo montante (pag. 17) e l'asta di collegamento (pag. 18), è possibile ottenere la misura richiesta.

SPECIFICHE DEL TELAIO

## SERRATURA

ERGON LIVING con doppio senso di apertura.
Con il sistema ERGON a doppio senso di apertura si possono utilizzare due tipologie di serratura aventi però delle caratteristiche funzionali diverse:

- Serratura magnetica, questo tipo di serratura è stato pensato per porte battenti tradizionali con unico senso di apertura, applicandola al doppio senso di apertura risulta agevole solo se l'anta si trova ad una distanza non superiore a 3 mm dal telaio, se l'anta si trova ad una distanza superiore quando viene spinta in chiusura, anche leggermente, lo scrocco magnetico non si attiva e di conseguenza l'anta non si ferma, ma prosegue la sua corsa.
- Serratura "Mediana Evolution" (AGB), l'utilizzo di questa serratura, opportunamente modificata, sostituendo lo scrocco standard con lo scrocco ERGON (disponibile sempre all'interno della confezione del binario), permette all'anta una chiusura similare ad una porta battente. A differenza della serratura magnetica l'anta anche se spinta con una certa energia si blocca con sicurezza in posizione di chiusura.

## PORTE CON BATTUTA AD UNICO SENSO DI APERTURA

In alcuni ambienti dell' abitazione può risultare più appropriato l'utilizzo di porte con battuta, con il sistema ERGON ciò è possibile semplicemente creando delle battute nei lati verticali della porta.
Con questa funzionalità si perde il doppio senso di apertura, ma si possono utilizzare delle guarnizioni di tenuta standard a favore di un migliore abbattimento acustico all'interno della stanza.

Con il sistema ERGON ad unico senso di apertura si può utilizzare qualunque tipo di serratura, in questo la serratura magnetica risulta essere più funzionale.

ATTENZIONE: i kit ERGON per le porte con battuta ad unico senso di apertura, sono gli stessi utilizzati per le porte a doppio senso di apertura in spinta.

Nella figura nr. 2 qui a lato viene illustrato un' esempio costruttivo di porte ERGON con battuta. Per creare le battute sia sul pannello che sullo stipite (fig. 2), le stesse devono essere speculari (fig. 3) e si deve fare attenzione alla quota "X" che dovrà essere sommata alla quota "A", indicata alla pagina 11 del presente manuale, per mantenere nella posizione esatta il punto di rotazione nell'anta.

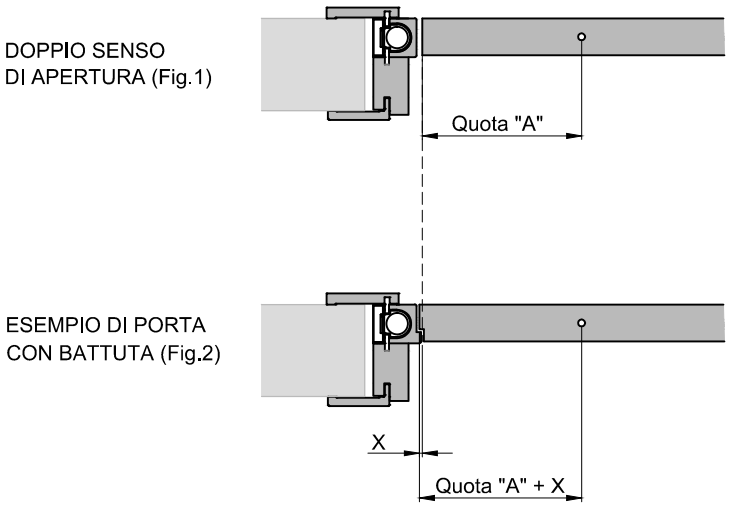

(Fig. 3)

# SCHEMA DIMENSIONALE ORIZZONTALE ANTA SINGOLA

(esempio dimensionale)

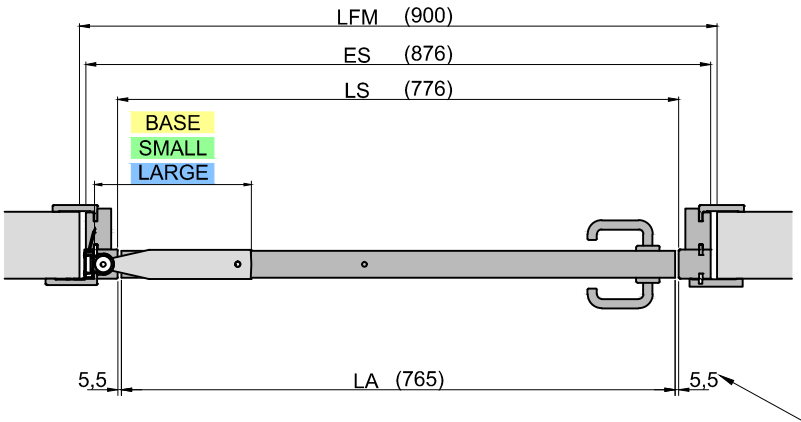


L'anta può essere posizionata in centro rispetto allo spessore del muro.

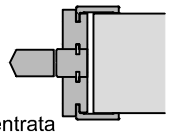


Per la gestione degli spessori muro vedi pagina 10

**Nel caso di utilizzo di una serratura magnetica, si consiglia di ridurre l'aria a 3 mm solo su questo lato.**

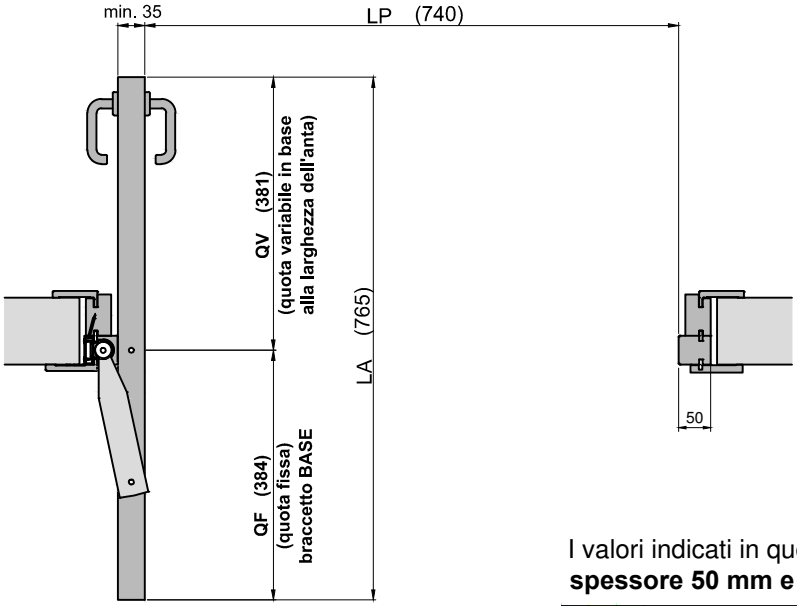


**ATTENZIONE:**
Su porte con larghezze ridotte
la maniglia potrebbe urtare lo stipite.
È necessario fare attenzione alle dimensioni
della maniglia, dell'anta e dello spessore muro.

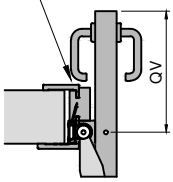


I valori indicati in questa tabella si riferiscono ad una **porta con telaio spessore 50 mm e spessore anta 45 mm.**

| | LARGE | BASE | SMALL | DIMENSIONAMENTO IN LARGHEZZA | | | | | | |
|---|---|---|---|---|---|---|---|---|---|---|
| | | | | **LFM** LARGHEZZA FORO MURO | **LP** LARGHEZZA PASSAGGIO | **LA** LARGHEZZA ANTA | **QF** QUOTA FISSA | | **QV** QUOTA VARIABILE | |
| | | | ● | 610 | 450 | 475 | 285 | | 190 | |
| | | | ● | 650 | 490 | 515 | 285 | | 230 | |
| Misura minima per "Soft Opening" Braccetto SMALL | | ● | ● | 700 | 540 | 565 | 384 | 285 | 181 | 280 |
| | | ● | ● | 750 | 590 | 615 | 384 | 285 | 231 | 330 |
| Misura minima per "Soft Opening" Braccetto BASE | | ◉ | ◉ | 800 | 640 | 665 | 384 | 285 | 281 | 380 |
| | | ◉ | | 850 | 690 | 715 | 384 | | 331 | |
| | | ◉ | | 900 | 740 | 765 | 384 | | 381 | |
| | | ◉ | | 950 | 790 | 815 | 384 | | 431 | |
| | | ◉ | | 1000 | 840 | 865 | 384 | | 481 | |
| | | ◉ | | 1050 | 890 | 915 | 384 | | 531 | |
| Misura minima per "Soft Opening" Braccetto LARGE | ● | ◉ | | 1100 | 940 | 965 | 610 | 384 | 355 | 581 |
| | ● | | | 1150 | 990 | 1015 | 610 | | 405 | |
| | ● | | | 1200 | 1040 | 1065 | 610 | | 455 | |
| | ● | | | 1250 | 1090 | 1115 | 610 | | 505 | |
| | ◉ | | | 1300 | 1140 | 1165 | 610 | | 555 | |
| | ● | | | 1350 | 1190 | 1215 | 610 | | 605 | |
| | ● | | | 1400 | 1240 | 1265 | 610 | | 655 | |
| | ◉ | | | 1450 | 1290 | 1315 | 610 | | 705 | |

*LEGENDA*

**LFM** = LARGHEZZA FORO MURO
**LP** = LUCE DI PASSAGGIO ( LFM - 160 )
**LA** = LARGHEZZA ANTA ( LFM - 135 )
**LS** = LUCE STIPITE ( LFM - 124 )
**ES** = ESTERNO STIPITI ( LFM - 24 )
**QF** = QUOTA FISSA DI INGOMBRO LATO BRACCETTI
**QV** = QUOTA VARIABILE DI INGOMBRO LATO MANIGLIA

◉ = Misure standard disponibili
● = Alcuni esempi di misure ottenibili accorciando il binario,si possono ottenere anche altre misure intermedie.

Per altre misure speciali chiedere la fattibilità a Celegon

# SCHEMA DIMENSIONALE ORIZZONTALE PORTE DOPPIA (ANTA ERGON E ANTINA BATTENTE)

(esempio dimensionale)

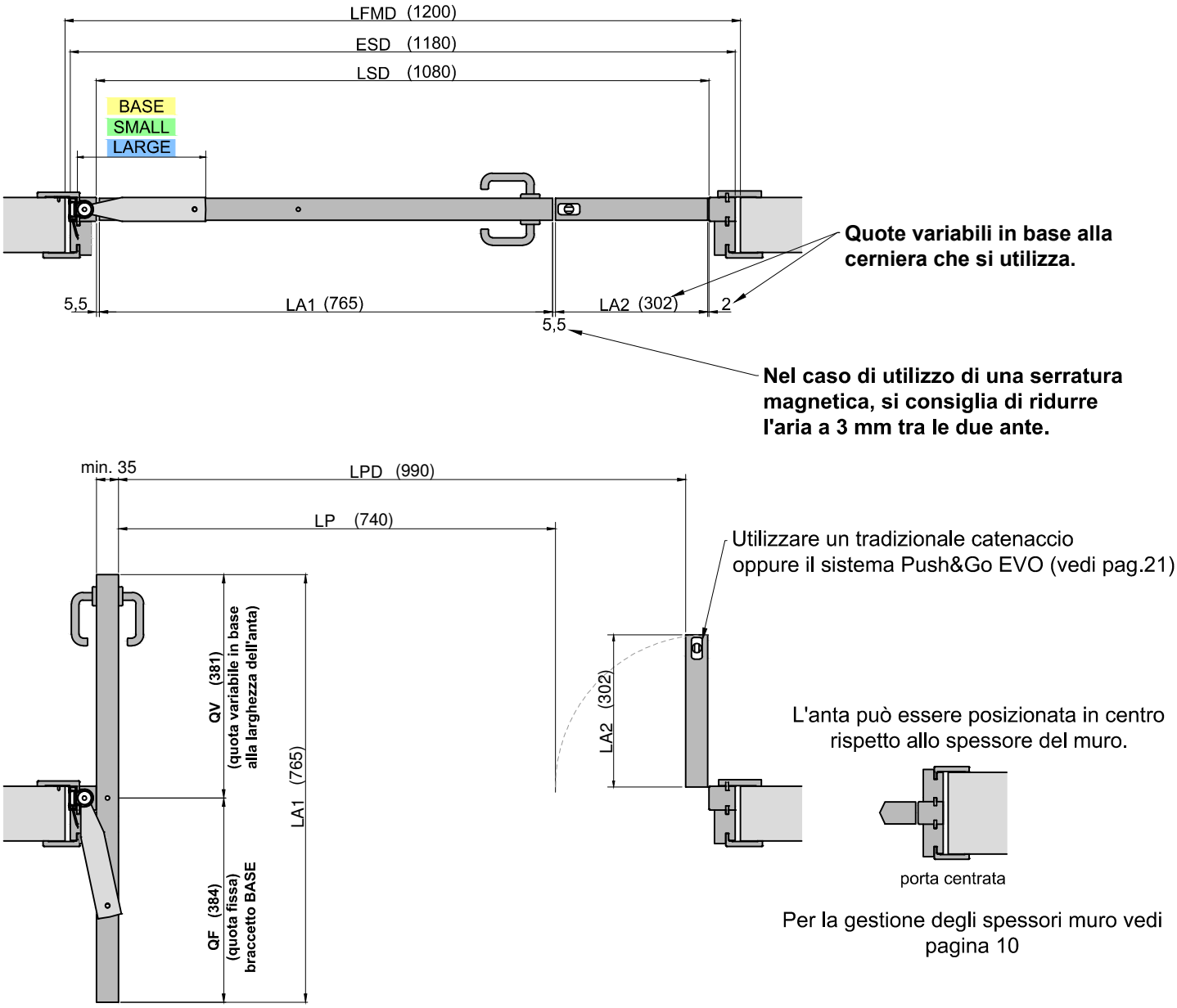


I valori indicati negli schemi qui sopra si riferiscono ad una **porta con telaio spessore 50 mm e anta spessore 45 mm.**

Per l'ordine della ferramenta si deve fornire la misura del foro muro (LFMD) ed il tipo di braccetto che si vuole adottare, verrà fornito un kit binario a misura in base alle dimensioni comunicate.

*LEGENDA*

**LFMD** = LARGHEZZA FORO MURO
**LPD** = LUCE DI PASSAGGIO ( LFMD - 210 )
**LA1** = LARGHEZZA ANTA ( vedere tabella a pagina 5 )
**LA2** = LARGHEZZA ANTINA ( LFMD - LA1 - 133 variabile in base alla misura anta LA1 e alla cerniera adotatta )
**LSD** = LUCE STIPITE ( LFMD - 120 )
**ESD** = ESTERNO STIPITI ( LFMD - 20 )
**QF** = QUOTA FISSA DI INGOMBRO LATO BRACCETTI ( vedere tabella a pagina 5 in base al tipo di braccetto che si utilizza )
**QV** = QUOTA VARIABILE DI INGOMBRO LATO MANIGLIA ( vedere tabella a pagina 5 in base al tipo di braccetto che si utilizza ed alla misura dell'anta LA1 )

# SCHEMA DIMENSIONALE ORIZZONTALE PORTE DOPPIA SIMMETRICA (DUE ANTE ERGON)

(esempio dimensionale)

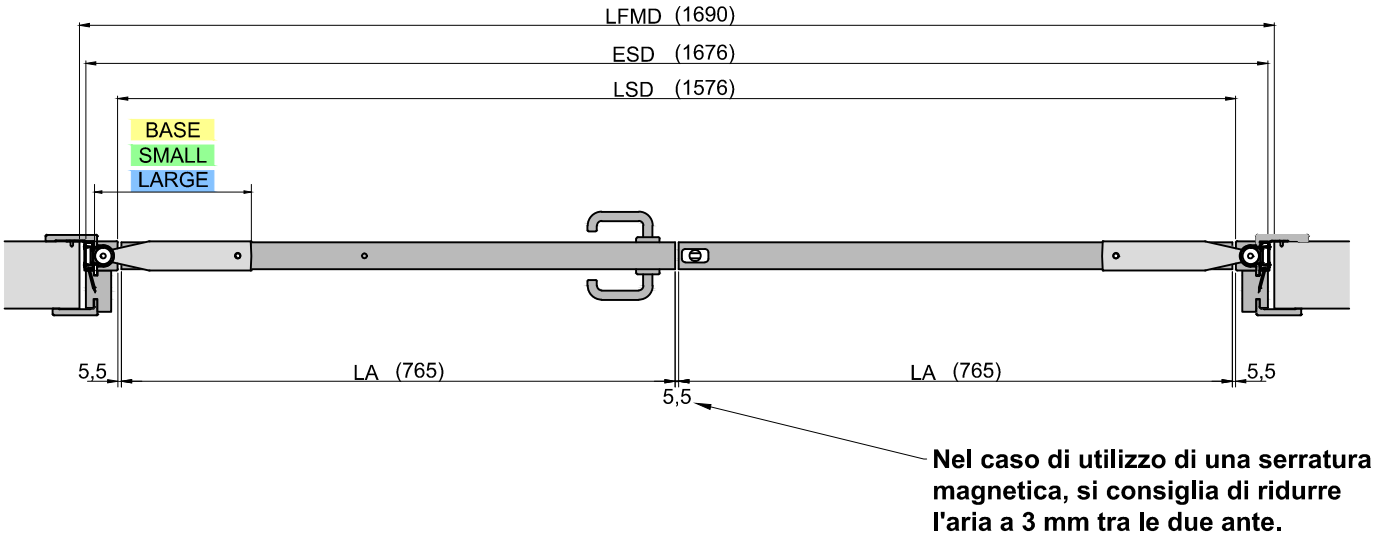


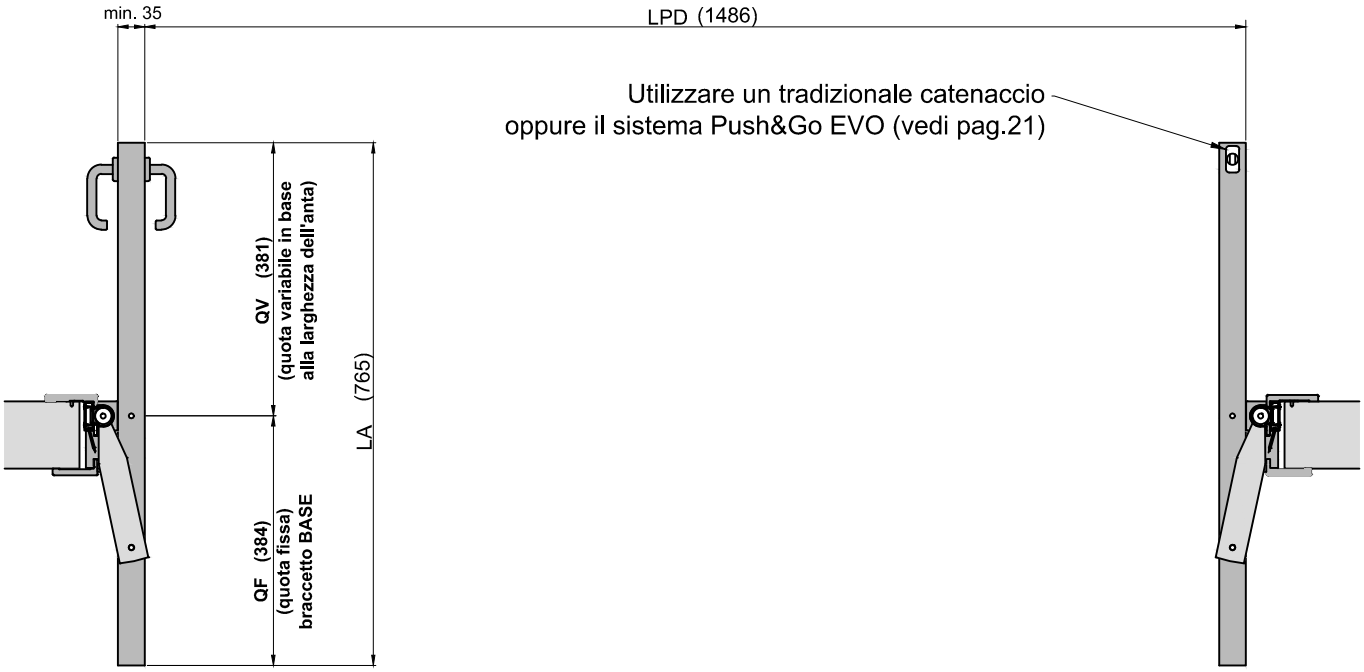


I valori indicati negli schemi qui sopra si riferiscono ad una **porta con telaio spessore 50 mm e anta spessore 45 mm.**

In questo caso si possono utilizzare i kit binari per le porte singole unendoli con l'apposito kit unione.
Per le specifiche vedi pagine 19-20-21.

*LEGENDA*

**LFMD** = LARGHEZZA FORO MURO
**LPD** = LUCE DI PASSAGGIO ( LFMD - 204 )
**LA** = LARGHEZZA ANTA ( $\frac{\text{LFMD - 160}}{2}$ )
**LSD** = LUCE STIPITE ( LFMD - 114 )
**ESD** = ESTERNO STIPITI ( LFMD - 14 )
**QF** = QUOTA FISSA DI INGOMBRO LATO BRACCETTI
**QV** = QUOTA VARIABILE DI INGOMBRO LATO MANIGLIA

L'anta può essere posizionata in centro rispetto allo spessore del muro.

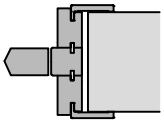

porta centrata

Per la gestione degli spessori muro vedi pagina 10

## SCHEMA DIMENSIONALE VERTICALE

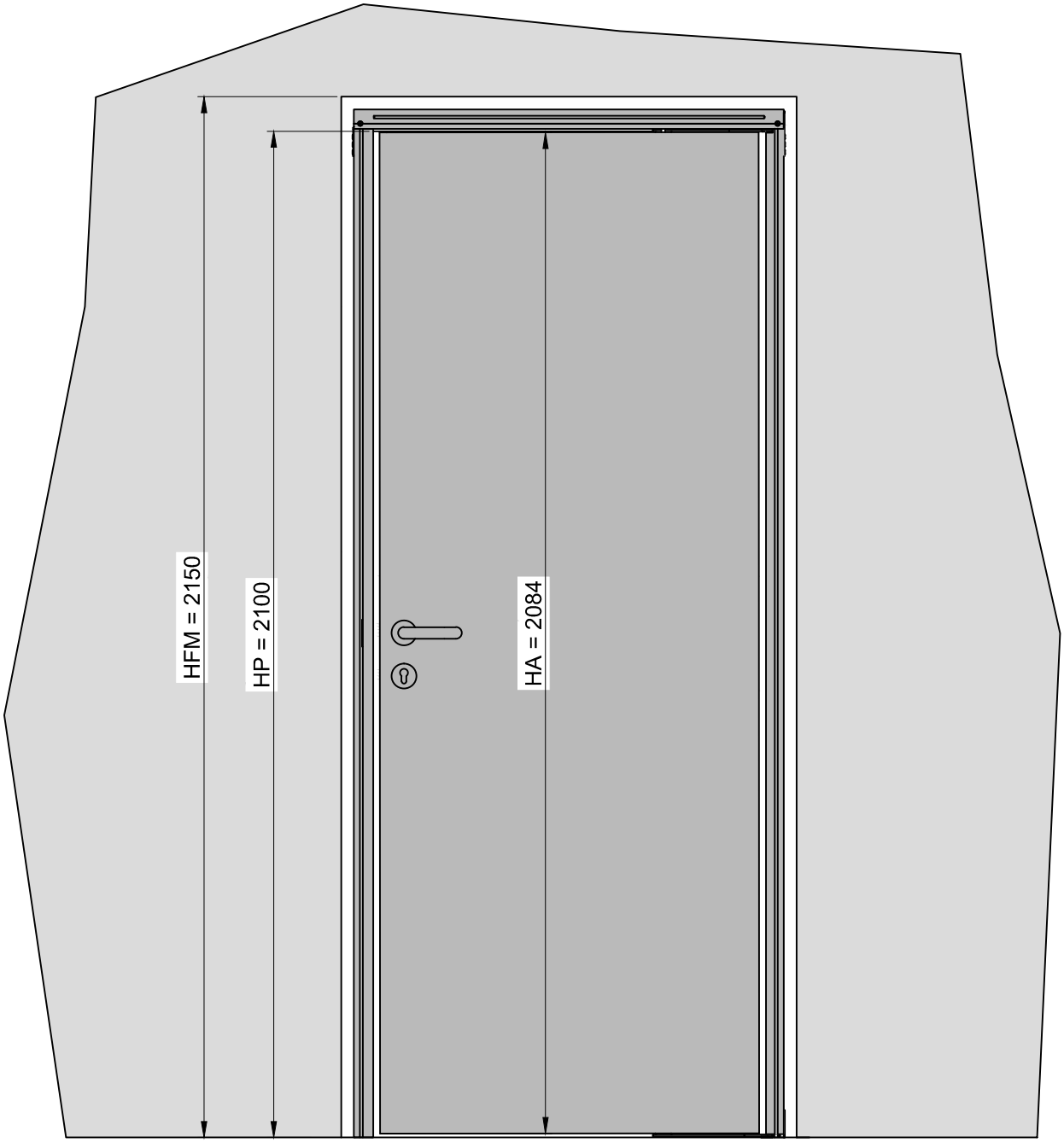


| DIMENSIONI VERTICALI | | | |
|---|---|---|---|
| HFM altezza foro muro | HP altezza di passaggio | HA altezza anta | |
| * 1950 | 1900 | 1884 | HP = (HFM - 50)<br>HA = (HFM - 66) |
| * 2000 | 1950 | 1934 | |
| * 2050 | 2000 | 1984 | |
| * 2100 | 2050 | 2034 | |
| * 2150 | 2100 | 2084 | |
| * 2200 | 2150 | 2134 | |
| * 2250 | 2200 | 2184 | |

* Misure standard disponibili.
Altre misure si possono ottenere adeguando il profilo montante (vedi pag.17) e l'asta si collegamento (vedi pag.18) del kit predisposto per fuori misura.
Per aste su misura, chiedere la fattibilità alla Celegon S.r.l.

## GESTIONE DEGLI SPESSORI MURO

Il particolare movimento di traslazione fa indietreggiare l'anta in apertura, è necessario porre attenzione alla dimensione dello spessore del muro per evitare che l'anta incroci la superfice dello stipite (vedi disegno qui sotto riportato).

spessore **max. 180 mm** per braccetto SMALL
spessore **max. 260 mm** per braccetto BASE
spessore **max. 390 mm** per braccetto LARGE

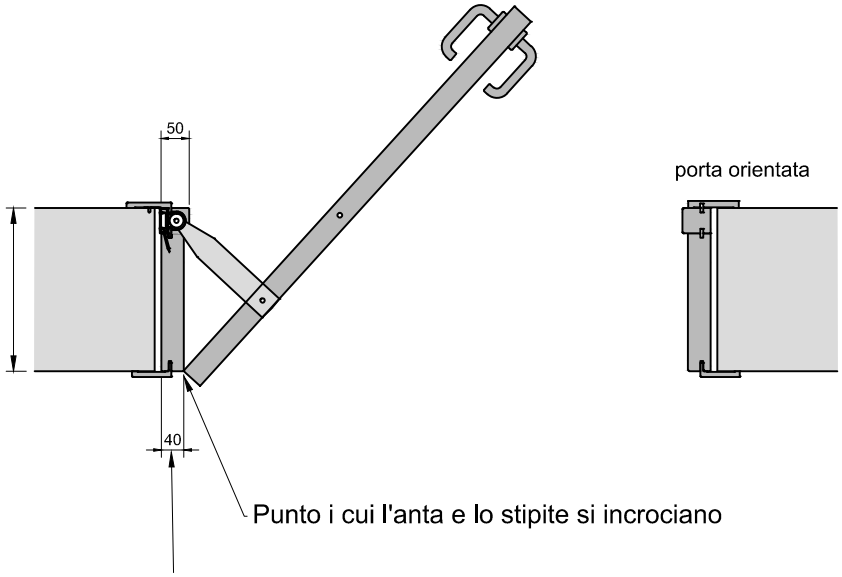


Per aumentare lo spessore del muro si può ridurre lo spessore dello stipite <40 mm.
Riducendo lo spessore dello stipite sotto i 40 mm si può aumentare lo spessore del muro di circa 30 mm ogni 2 mm (es. spessore stipite 38 mm = spessore muro braccetto BASE 290 mm).

## Posizionando l'anta in centro dello stipite, si riesce ad aumentare il limite dello spessore del muro.

spessore **max. 320 mm** per braccetto SMALL
spessore **max. 480 mm** per braccetto BASE
spessore **max. 740 mm** per braccetto LARGE

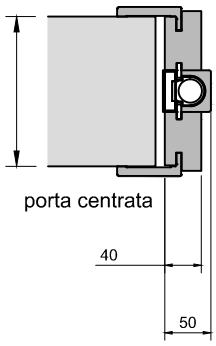


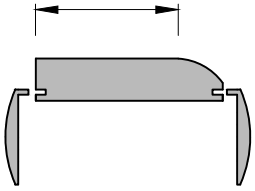

Qualora si utilizzassero stipiti arrotondati, il valore limite è da considerarsi solamente sulla parte di superficie piana dello stipite e non sulla parte arrotondata.

## SPECIFICHE LAVORAZIONI ANTA

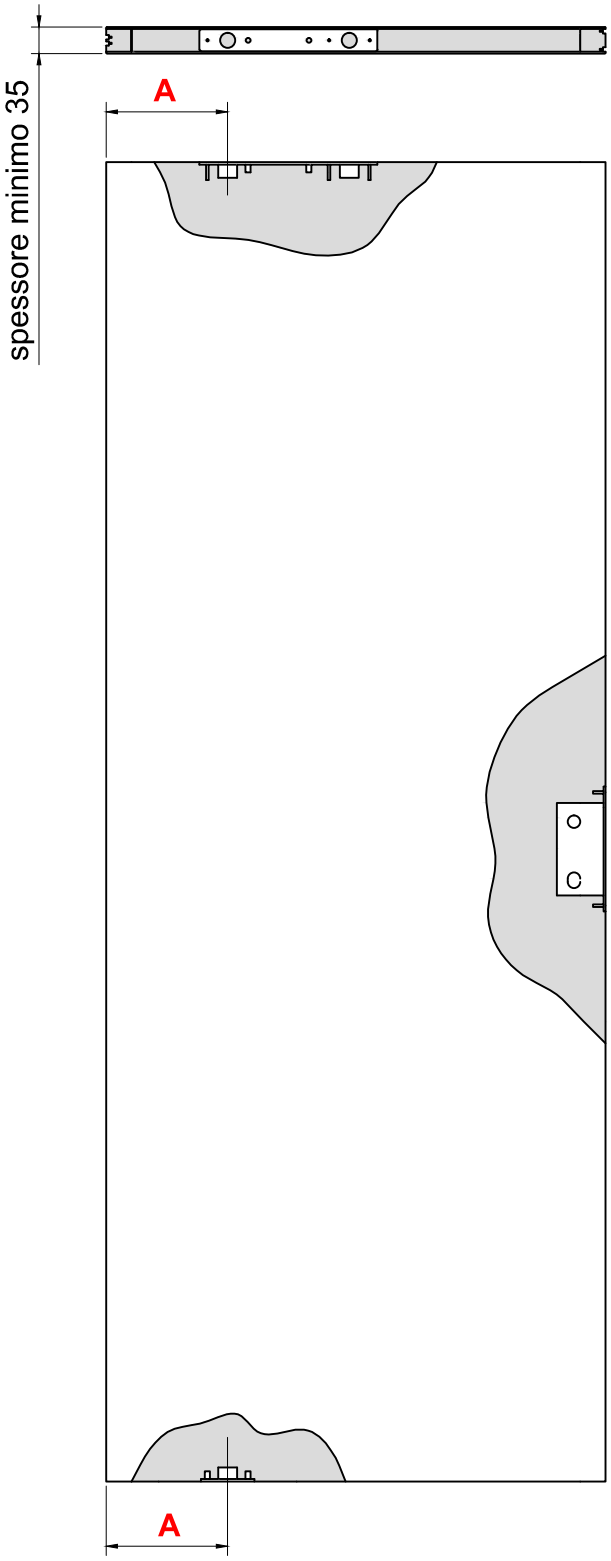


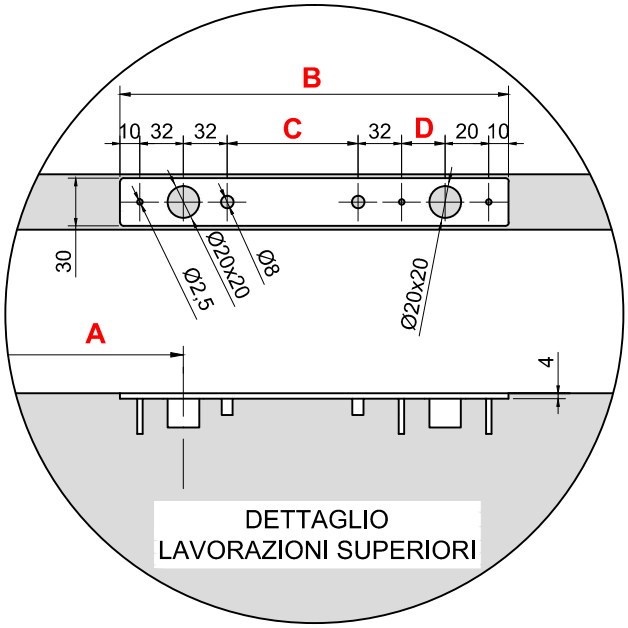


| Quote variabili in base al braccetto utilizzato | | | | |
|---|---|---|---|---|
| | A | B | C | D |
| Braccetto BASE | 180,5 | 276 | 96 | 44 |
| Braccetto SMALL | 131,5 | 225,2 | 45,2 | 44 |
| Braccetto LARGE | 292 | 389,4 | 224 | 29 |

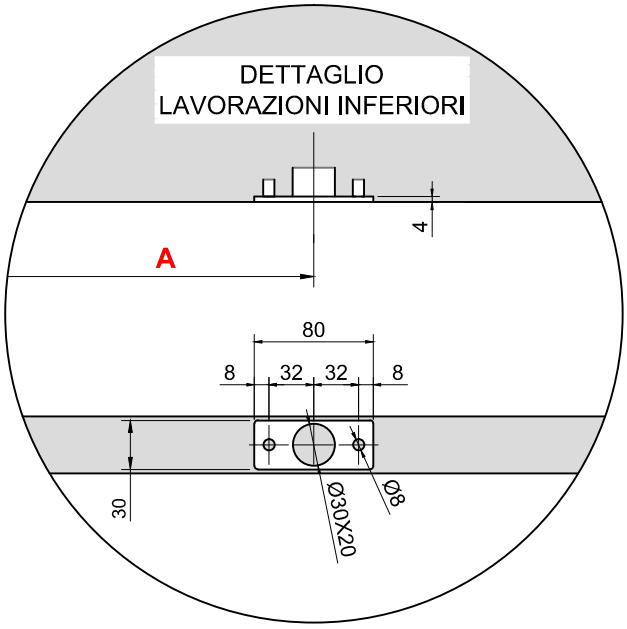


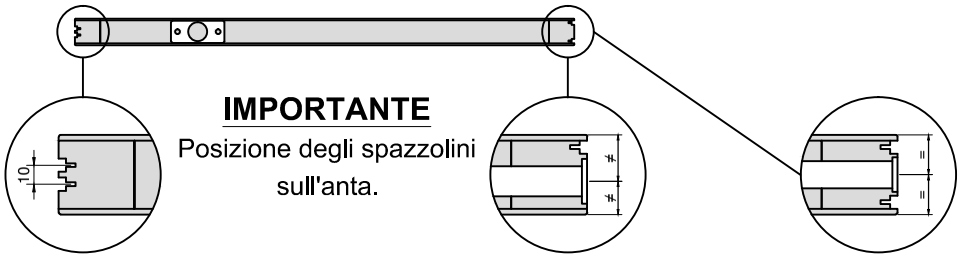


**IMPORTANTE**

Posizione degli spazzolini sull'anta.

Lato Braccetti

Lato serratura per spessore anta 35÷38 mm

Lato serratura per spessore anta 39÷50 mm

**Si consiglia di utilizzare una serratura con frontale non superiore a 18 mm**

## ESPLOSO TELAIO COMPLETO

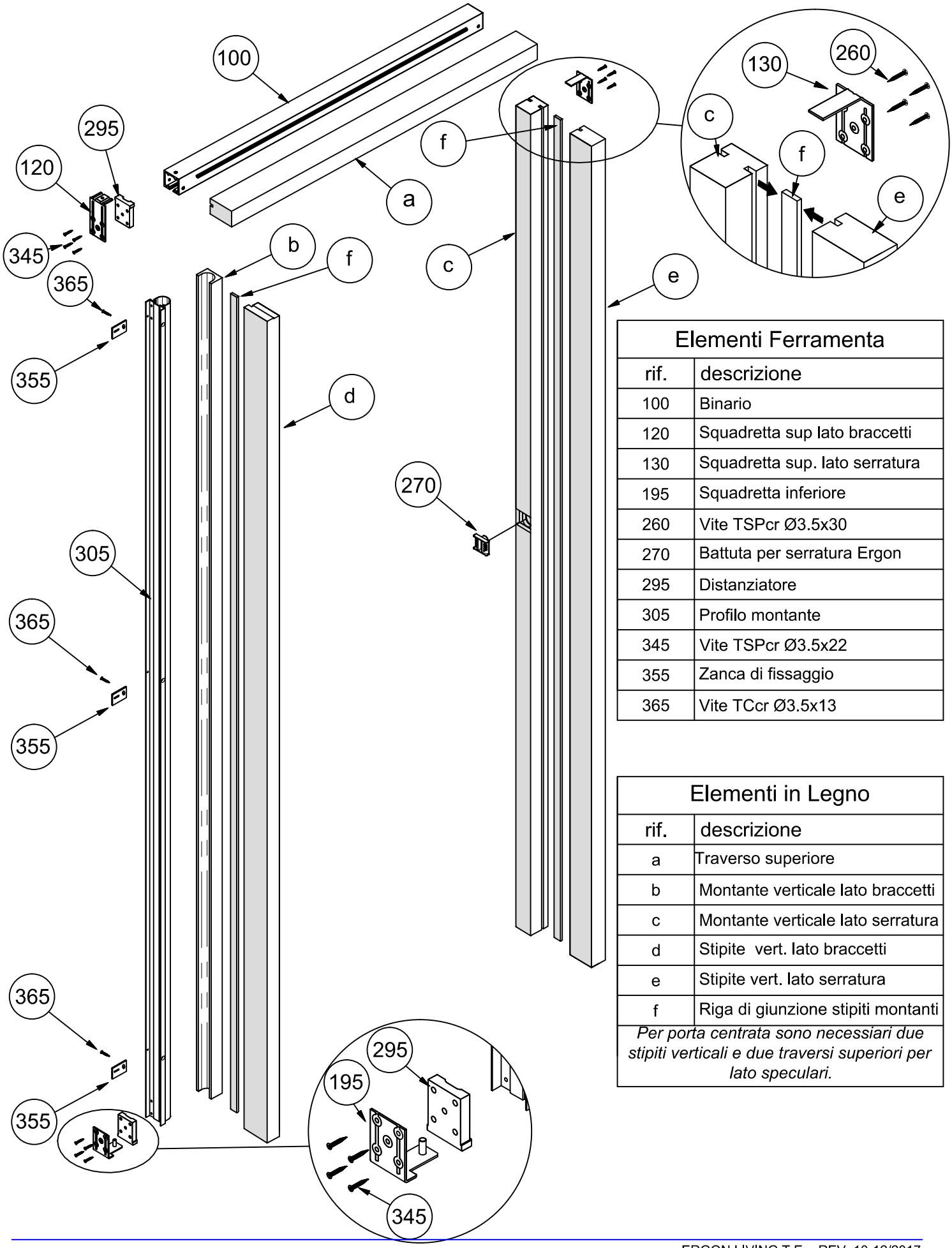


| Elementi Ferramenta | |
|---|---|
| rif. | descrizione |
| 100 | Binario |
| 120 | Squadretta sup lato braccetti |
| 130 | Squadretta sup. lato serratura |
| 195 | Squadretta inferiore |
| 260 | Vite TSPcr Ø3.5x30 |
| 270 | Battuta per serratura Ergon |
| 295 | Distanziatore |
| 305 | Profilo montante |
| 345 | Vite TSPcr Ø3.5x22 |
| 355 | Zanca di fissaggio |
| 365 | Vite TCcr Ø3.5x13 |

| Elementi in Legno | |
|---|---|
| rif. | descrizione |
| a | Traverso superiore |
| b | Montante verticale lato braccetti |
| c | Montante verticale lato serratura |
| d | Stipite vert. lato braccetti |
| e | Stipite vert. lato serratura |
| f | Riga di giunzione stipiti montanti |
| *Per porta centrata sono necessiari due stipiti verticali e due traversi superiori per lato speculari.* | |

# DETTAGLI COSTRUTTIVI DEL TELAIO VERTICALE LATO BRACCETTI

*MONTANTE*

*STIPITE*

HP - 15

HP

HP - 15

21.5

6.5

8.5

45

R 16.5

31.5

6

6

25.6

33

*VERIFICARE ACCOPPIAMENTO CON PROFILO MONTANTE METALLICO*

5.2

40

21.5

X

QUOTE DA RISPETTARE

X = SPESSORE MURO - 45

HP = LUCE DI PASSAGGIO

LATO IN VISTA

*PORTA ORIENTATA*

45

X

spessore muro

*Per porta centrata sono necessari due stipiti speculari*

*PORTA CENTRATA*

X/2

45

X/2

spessore muro

# DETTAGLI COSTRUTTIVI DEL TELAIO VERTICALE LATO SERRATURA

*MONTANTE*

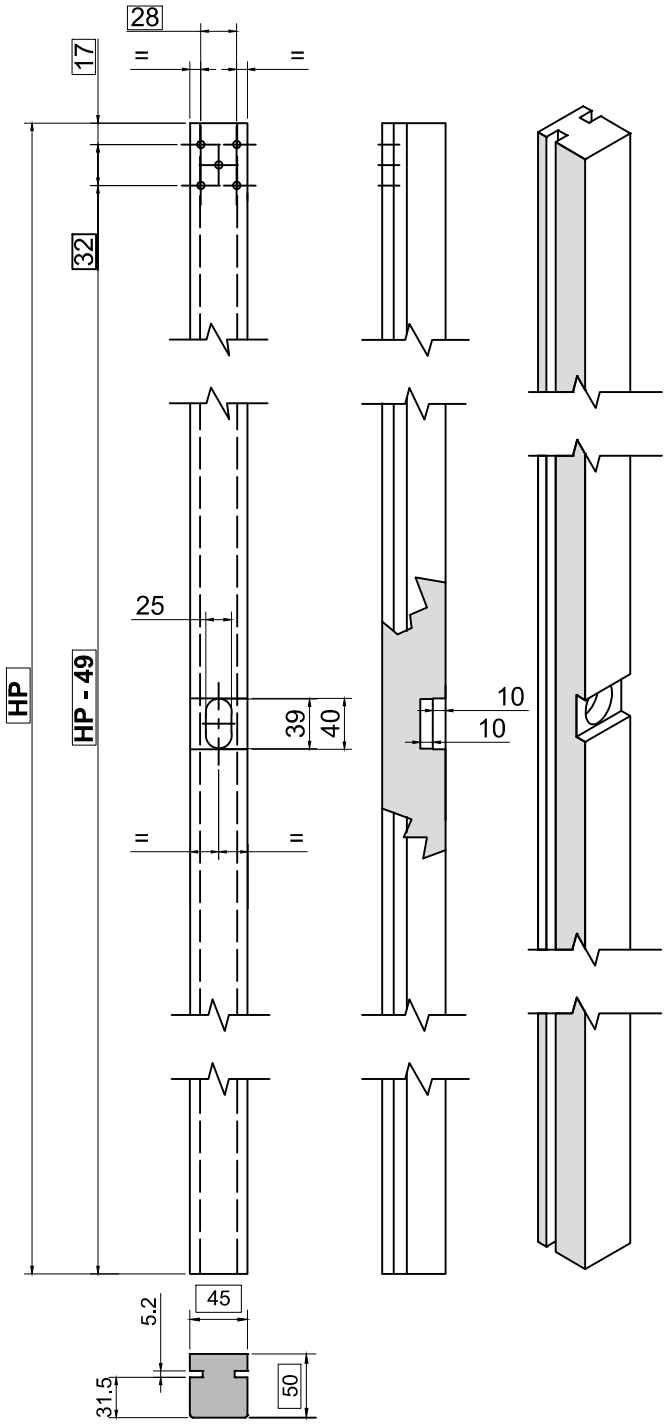


*STIPITE*

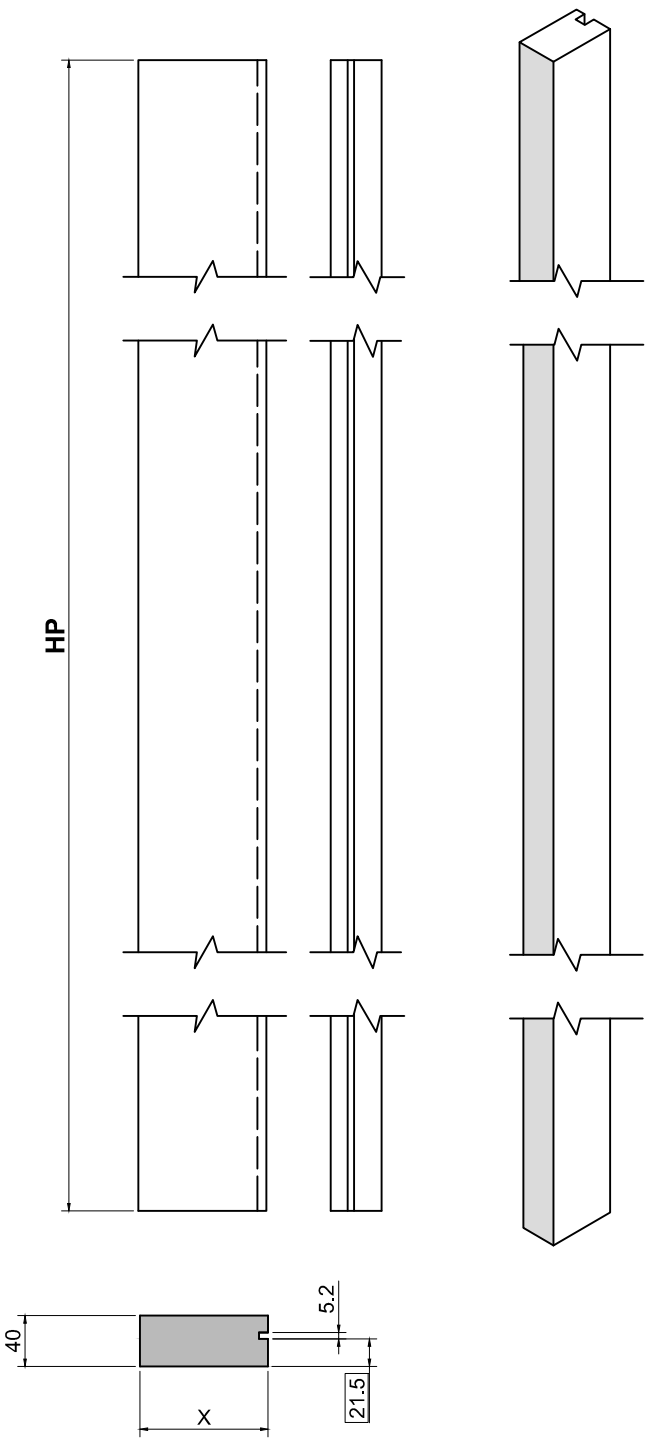


QUOTE DA RISPETTARE  X = SPESSORE MURO - 45  HP = LUCE DI PASSAGGIO  ——— LATO IN VISTA

*PORTA ORIENTATA*

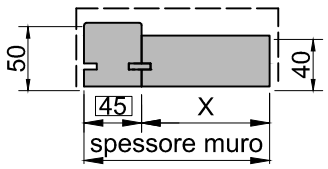


*Per porta centrata sono necessari due stipiti speculari*

*PORTA CENTRATA*

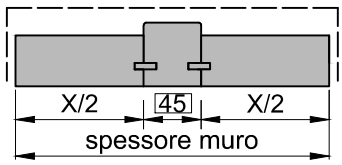

# DETTAGLI COSTRUTTIVI DEL TRAVERSO SUPERIORE

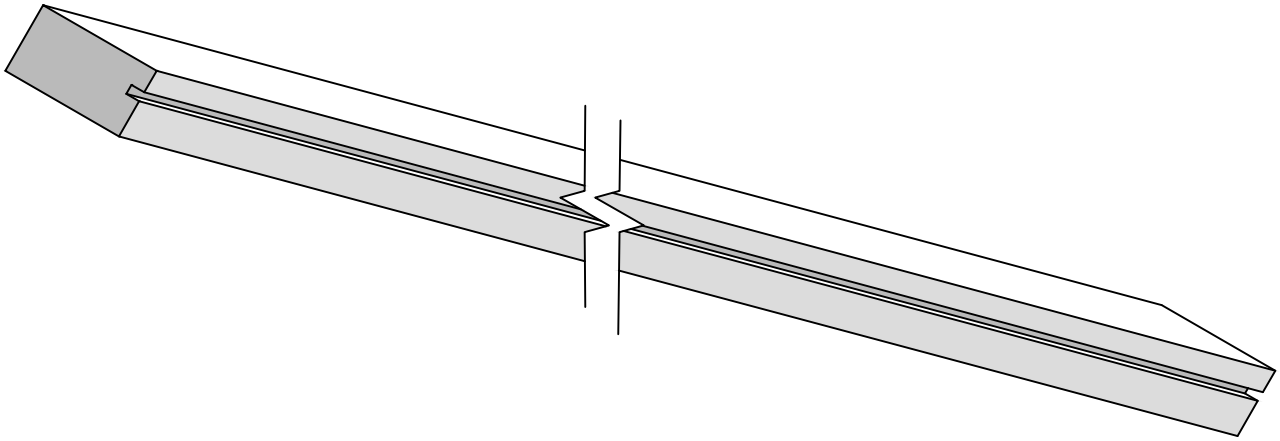

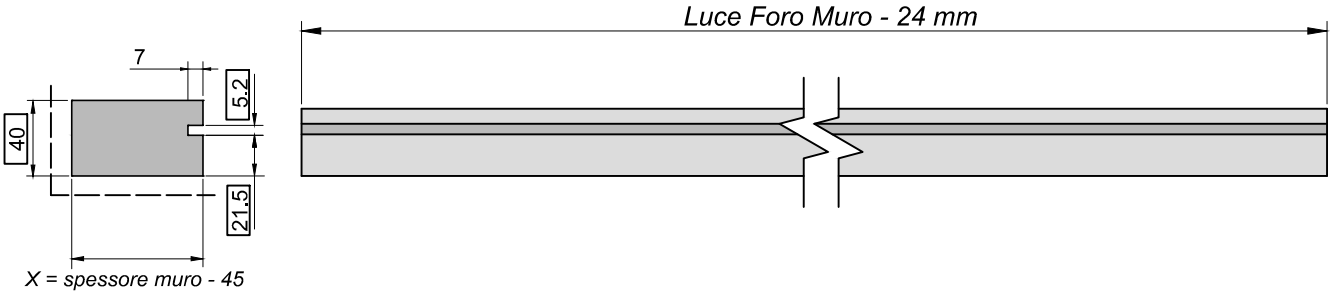


QUOTE DA RISPETTARE

X = SPESSORE MURO - 45

——— LATO IN VISTA

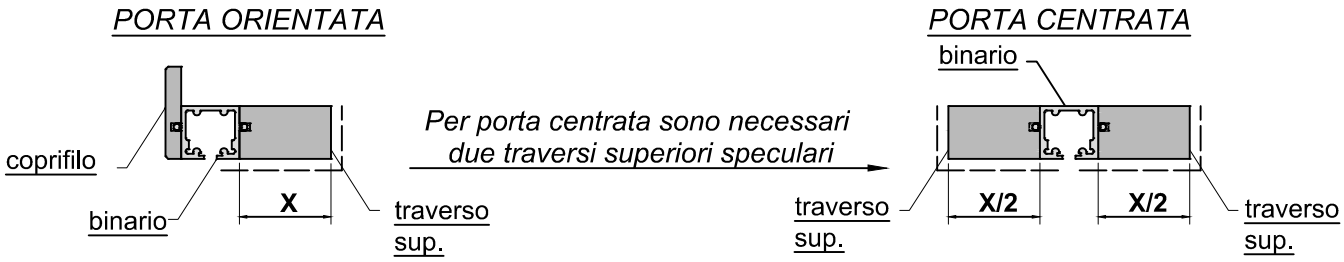

# ADEGUAMENTO DEL BINARIO PER LARGHEZZE FUORI STANDARD

1° fase -Tagliare binario sul lato indicato

min.50
12.5
10.5

LATO DA TAGLIARE

2° fase - Eseguire foro ø 5 svasato su entrambi i lati per vite M5 TSPei e accorciare le alette

LATO ASTA DI COLLEGAMENTO

**LB = LARGHEZZA FORO MURO - 29 mm**

BASE — Misura minima 671 mm per braccetto (Con "Soft Opening" misura minima 771 mm)
SMALL — Misura minima 581 mm per braccetto (Con "Soft Opening" misura minima 671 mm)
LARGE — Misura minima 1071 mm per braccetto (Con "Soft Opening" misura minima 1071 mm)

LC

tappi copribinario

3° fase - Accorciare il profilo copribinario sul lato indicato
*Lunghezza copribinario compreso tappi LC = A - (1 ÷ 2 mm)*

A

| **LFM** LARGHEZZA FORO MURO | **LB** LUNGHEZZA BINARIO |
|---|---|
| 700 | 671 |
| 725 | 696 |
| 750 | 721 |
| 775 | 746 |
| 825 | 796 |
| 875 | 846 |
| 925 | 896 |
| 975 | 946 |
| **LB** = **LFM** - 29 | |

# KIT ASTA DI COLLEGAMENTO ACCORCIABILE

ADEGUAMENTO DEL PROFILO MONTANTE DI COLLEGAMENTO PER ALTEZZE FUORI STANDARD

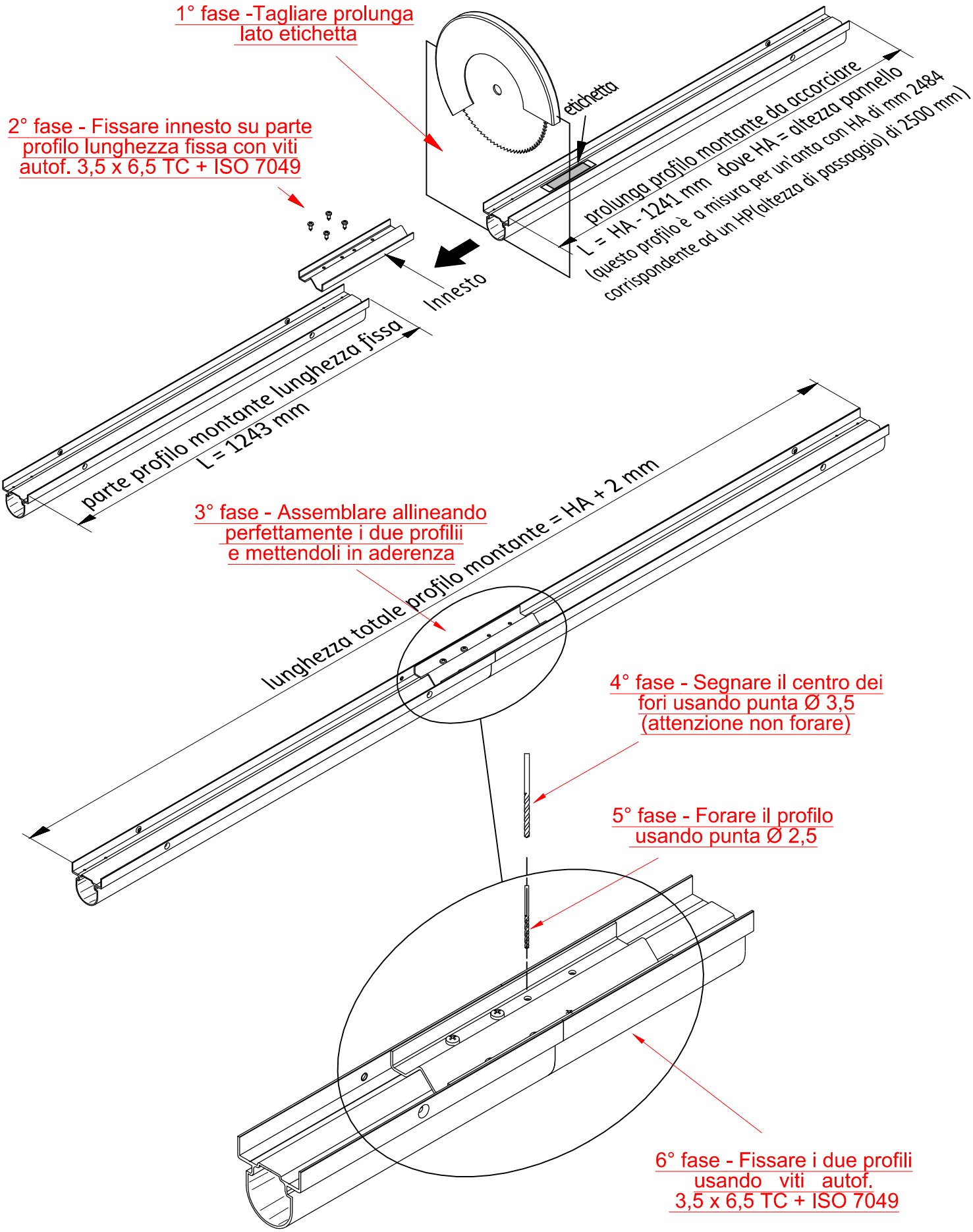

# KIT ASTA DI COLLEGAMENTO ACCORCIABILE

## ADEGUAMENTO DELL'ASTA DI COLLEGAMENTO PER ALTEZZE FUORI STANDARD

1° fase - * Tagliare prolunga lato etichetta

dima di allineamento

etichetta

prolunga asta di colleg. da accorciare
* L = HA - 1254,5 mm dove HA = altezza anta
(questa asta è a misura per un'anta con HA di 2484 mm
ed un HP (alt. di passaggio) di 2500 mm

parte asta di collegamento lunghezza fissa
(non tagliare)

2° fase - Assemblare le due aste mettendole in aderenza

dima di allineamento

3° fase - Allineare perfettamente le due aste servendosi delle due dime appoggiate su un piano

lunghezza totale asta = **HA** + 4 mm

parte asta di collegamento lunghezza fissa (non tagliare)

prolunga asta di collegamento accorciabile
* L = **HA** - 1254,5 mm

dima di allineamento

dima di allineamento

4° fase - Stringere con forza la vite
(dopo l'assemblaggio l'asta deve essere perfettamente dritta)

## PIASTRA INCONTRO MAGNETICO PER "PUSH&GO EVO"

1

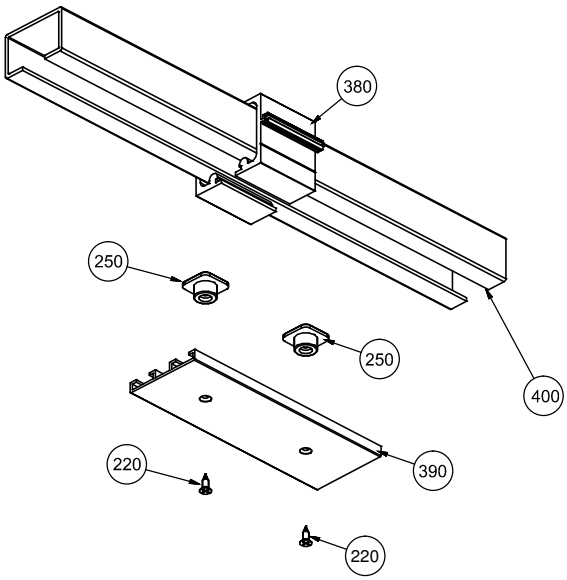


Codice articolo 564000

| Elenco delle parti | | |
|---|---|---|
| rif. | q.tà | DESCRIZIONE |
| 220 | 2 | Vite TSPcr Ø3X10 |
| 250 | 2 | Inserto di fissaggio copribinario |
| 380 | 1 | Prolunga binario |
| 390 | 1 | Prolunga copribinario |
| 400 | 1 | Innesto giunzione binario |

2

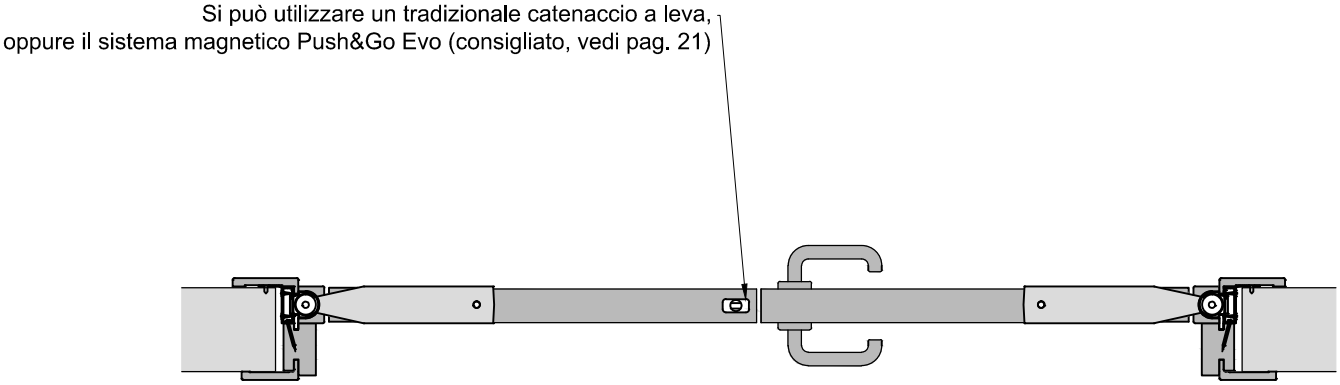


N.B.: per i limiti di spessore muro vedi pagina 10 del presente manuale.

**LFM** minimo 1600 mm. con braccetto BASE con "Soft Opening" **LFM** minimo 1700 mm.

**LFM** minimo 1400 mm. con braccetto SMALL con "Soft Opening" **LFM** minimo 1500 mm.

**LFM** minimo 2300 mm. con braccetto LARGE con "Soft Opening" **LFM** minimo 2300 mm.

Per misure inferiori a quelle indicate contattare la ditta Celegon S.r.l.

## KIT UNIONE BINARI PER PORTA A DUE ANTE CON SISTEMA ERGON LIVING

3

lato braccetto

Scelta dell'utilizzo dei binari
La somma dei binari scelti deve corrispondere
o essere superiore alla **L**arghezza **F**oro **M**uro
es. : **LFM** 2000 n.° 2 binari da **LFM** 1000 (già in misura)
**LFM** 1960 n.° 2 binari da **LFM** 1000 (da accorciare)
**LFM** 2060 n.° 2 binari da **LFM** 1050 (da accorciare)

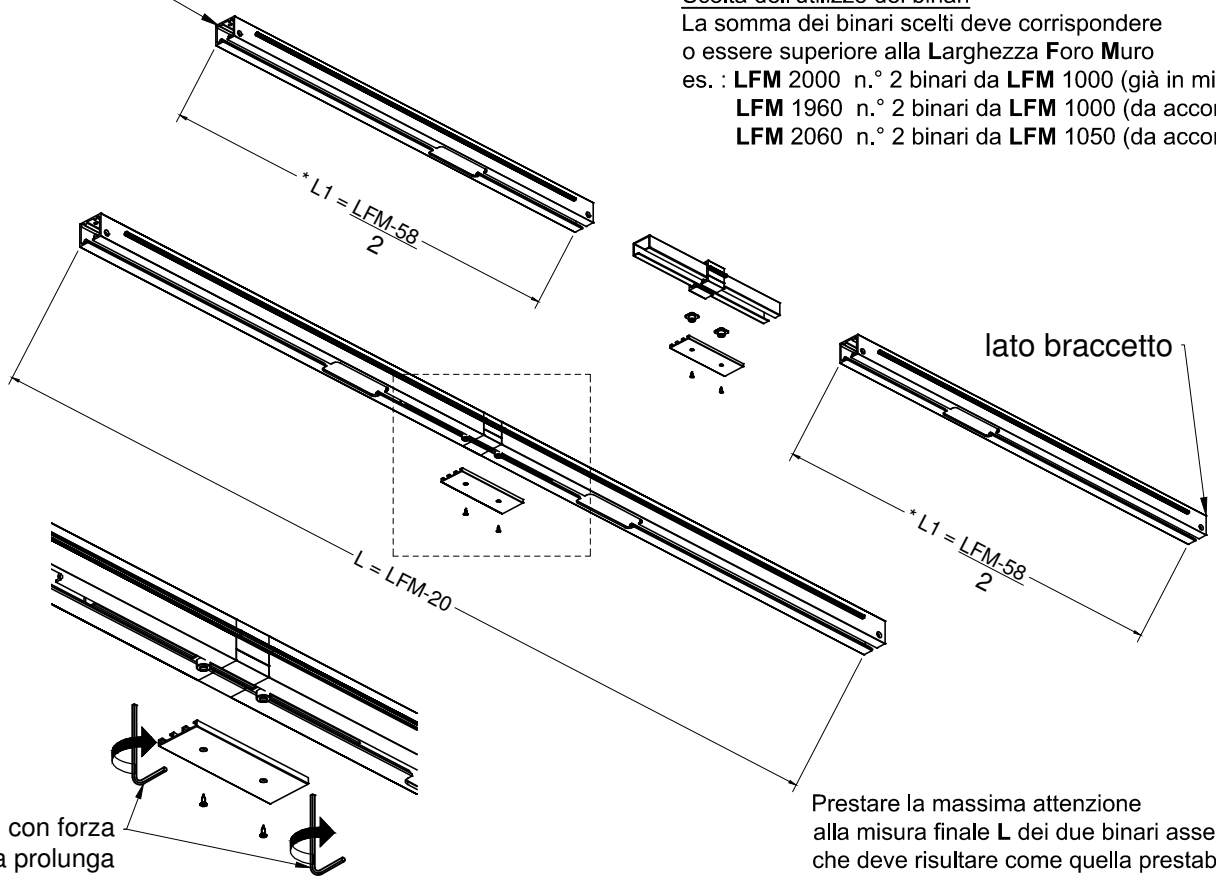


Fissare con forza
le viti della prolunga

Prestare la massima attenzione
alla misura finale **L** dei due binari assemblati
che deve risultare come quella prestabilita

4

Fissare adeguatamente il binario alla trave superiore
attraverso il foro presente sulla prolunga binario (380)
Prima di appendere le porte assicurarsi che i binari
al loro interno siano puliti.

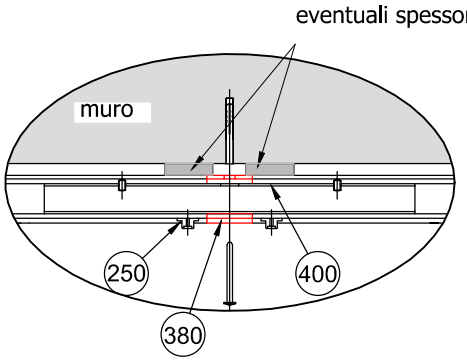


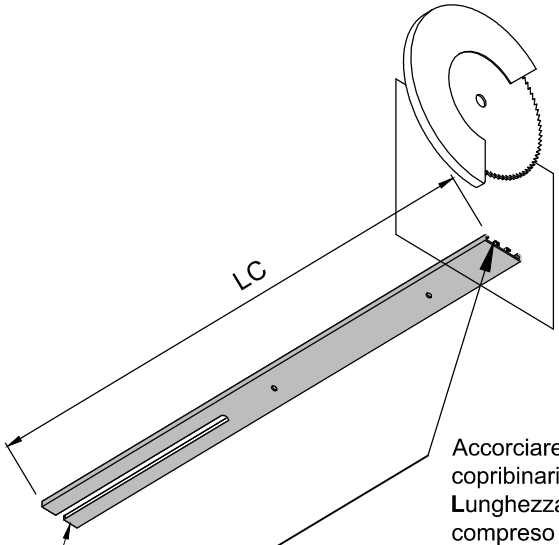


Accorciare il profilo
copribinario sul lato indicato
**L**unghezza **C**opribinario
compreso tappi **LC** = $\frac{A - 133}{2}$

tappi copribinario

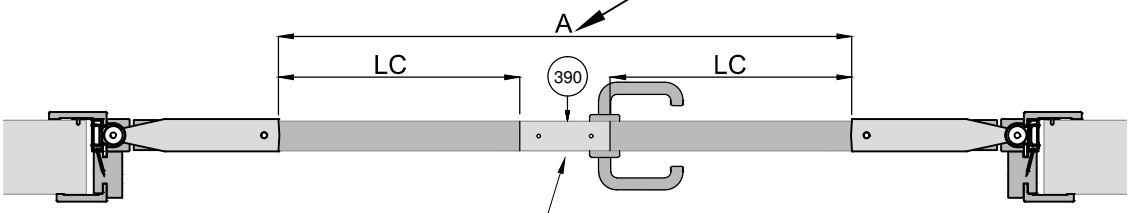


Eseguire il foro per il bloccaggio dell'anta secondaria per il catenaccio tradizionale,
OPPURE
Per l'utilizzo del Push&Go EVO utilizzare l'apposito kit, vedi pagina successiva.

## SPECIFICHE LAVORAZIONI ANTA

Per utilizzo su porte a doppia anta con sistemi Ergon Living.

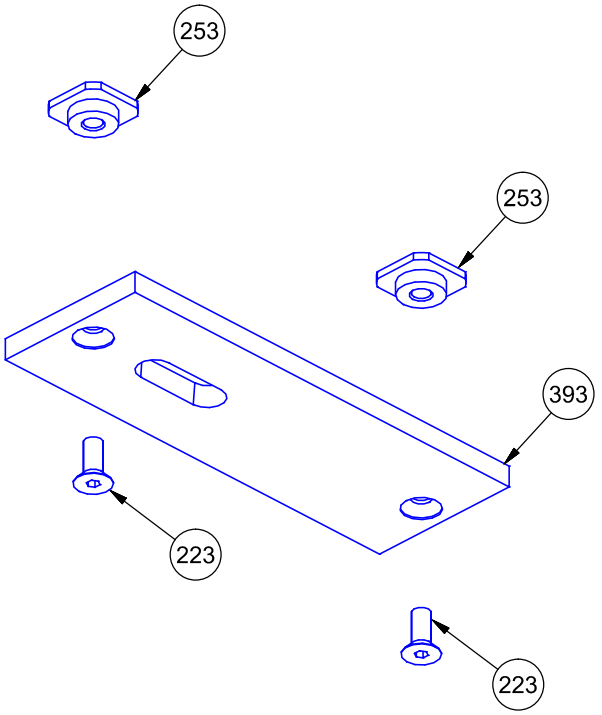


Colore argento codice articolo 4150IA
Colore nero codice articolo 4150IN

| Rif. | Q.tà | Elenco parti |
|---|---|---|
| 223 | 1 | Vite TSPEI M5x12 |
| 253 | 1 | Inserto di fissaggio piastra |
| 393 | 1 | Piastra incontro magnetico |

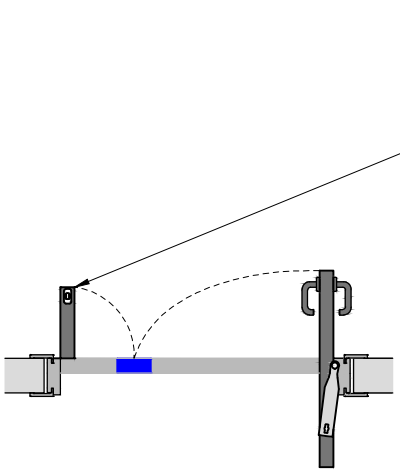

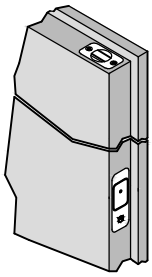

Per le specifiche sulle lavorazioni vedi manuale tecnico "Push&Go EVO"

Kit unione binari cod. 564000
(vedi pagine 19-20)

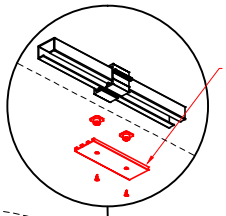

Componenti non necessari in caso di utilizzo del "Push&Go EVO".

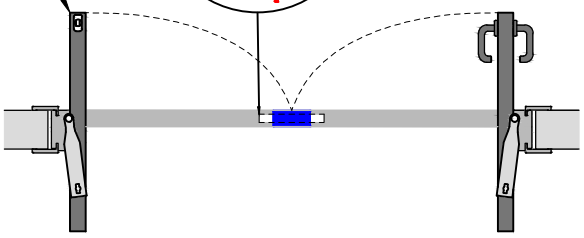

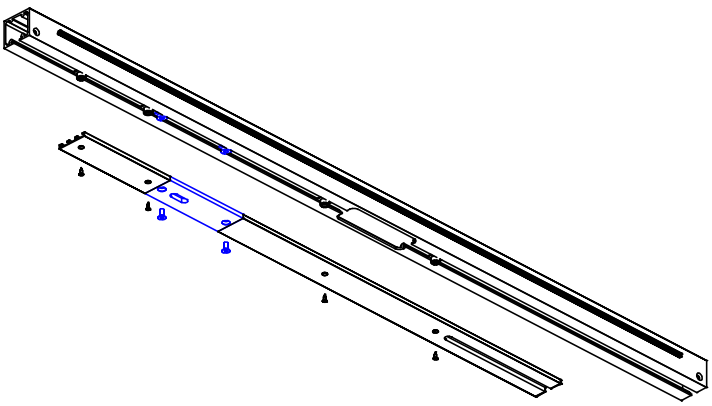

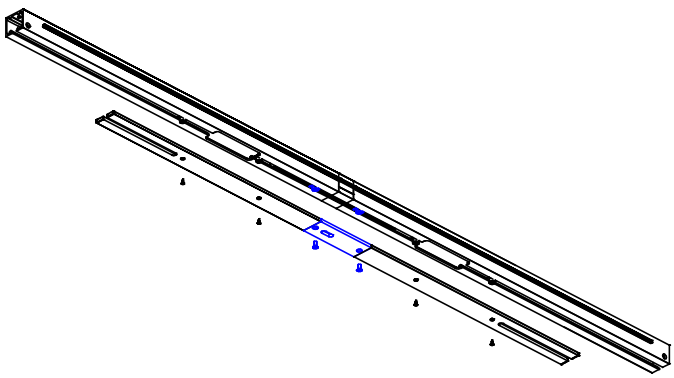

# MONTAGGIO DELLA FERRAMENTA SULL'ANTA

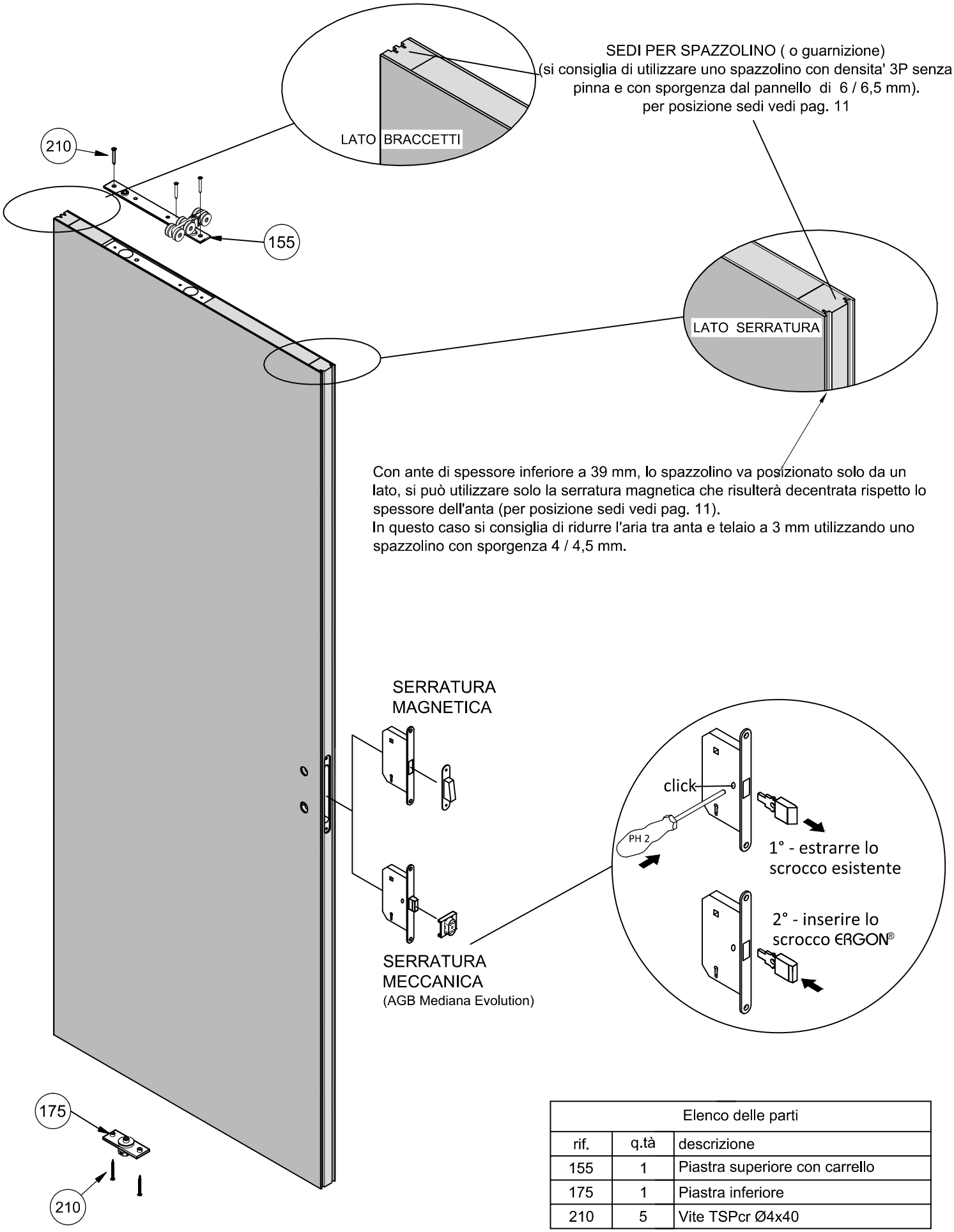


| Elenco delle parti | | |
|---|---|---|
| rif. | q.tà | descrizione |
| 155 | 1 | Piastra superiore con carrello |
| 175 | 1 | Piastra inferiore |
| 210 | 5 | Vite TSPcr Ø4x40 |

## ASSEMBLAGGIO ASTA DI COLLEGAMENTO CON BRACCETTO SUPERIORE ED INFERIORE

Montare il braccetto superiore e inferiore sull'asta già all'interno del profilo facendo attenzione all'allineamento, nell'inserimento delle bronzine fare attenzione ai piolini presenti sulle bronzine stesse: devono inserirsi negli esagoni presenti sulle teste delle viti.

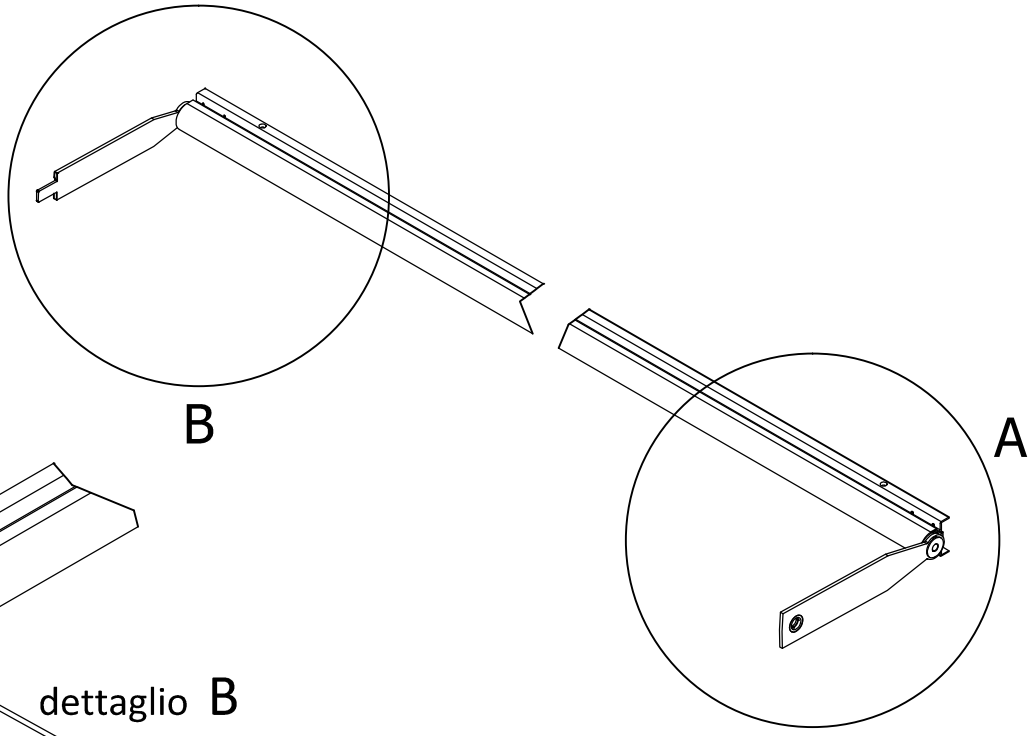


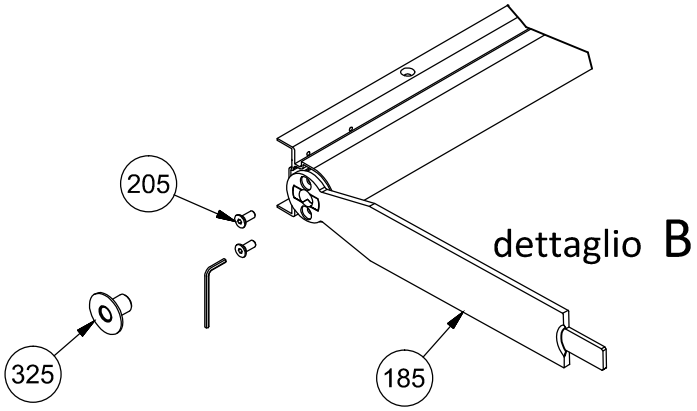


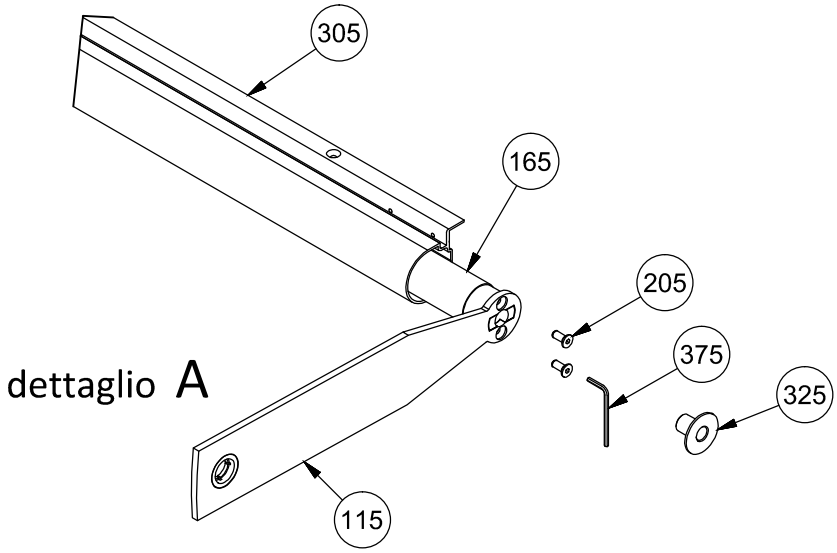


### Attenzione!

Fissare con accuratezza le viti (205) mediante la chiave a barra esagonale da 2,5 mm e assicurarsi che il braccio sia aderente al piano del perno dell'asta di collegamento.

| Elenco delle parti | | |
|---|---|---|
| rif. | q.tà | descrizione |
| 115 | 1 | Braccio superiore |
| 165 | 1 | Asta di collegamento |
| 185 | 1 | Braccio inferiore |
| 205 | 4 | Vite TSPei M4x10 - ISO 10642 |
| 305 | 1 | Profilo montante |
| 325 | 2 | Bronzina di rotazione asta |
| 375 | 1 | Chiave esagonale mm 2,5 |

## ASSEMBLAGGIO ASTA DI COLLEGAMENTO CON CARDINE E SQUADRETTE

N.B.: verificare che le bronzine (325) siano installate correttamente.

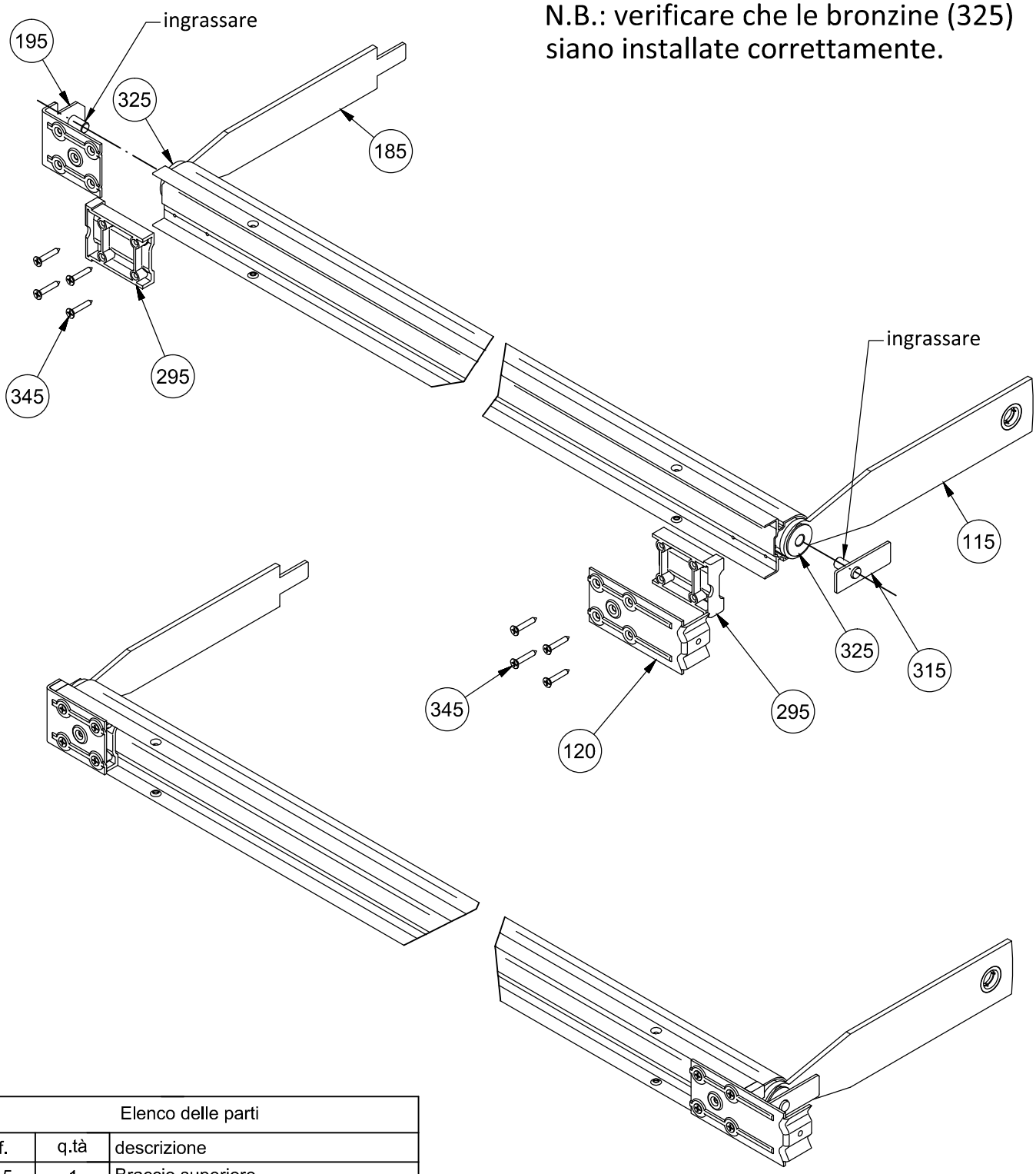


| Elenco delle parti | | |
|---|---|---|
| rif. | q.tà | descrizione |
| 115 | 1 | Braccio superiore |
| 120 | 1 | Squadretta sup. lato braccetti |
| 185 | 1 | Braccio inferiore |
| 195 | 1 | Squadretta inferiore |
| 295 | 2 | Distanziatore |
| 315 | 1 | Cardine superiore |
| 325 | 2 | Bronzine di rotazione asta |
| 345 | 8 | Vite TSPcr Ø3,5x22 |

## ASSEMBLAGGIO STIPITE AL PROFILO MONTANTE

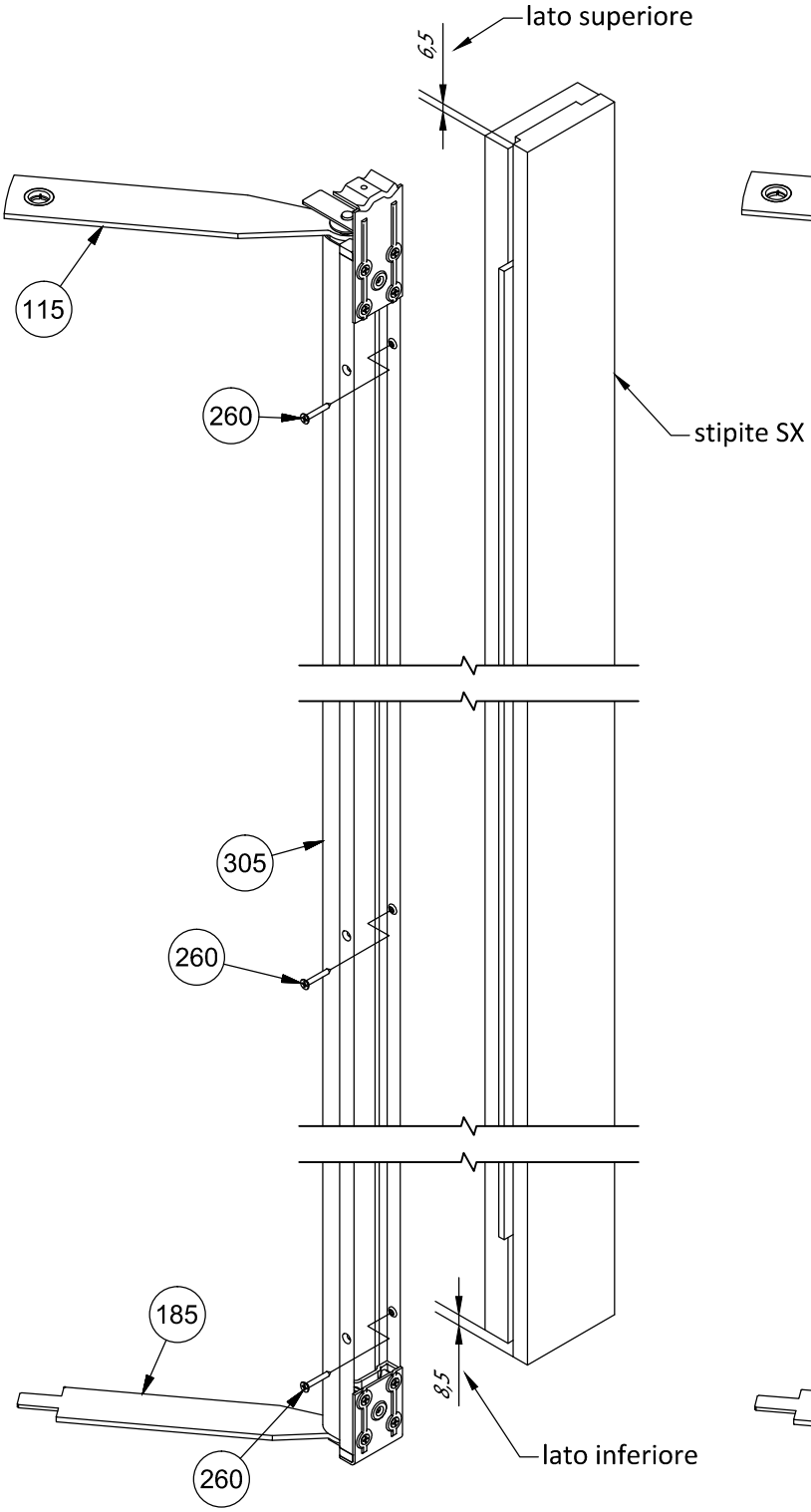


assemblaggio stipite

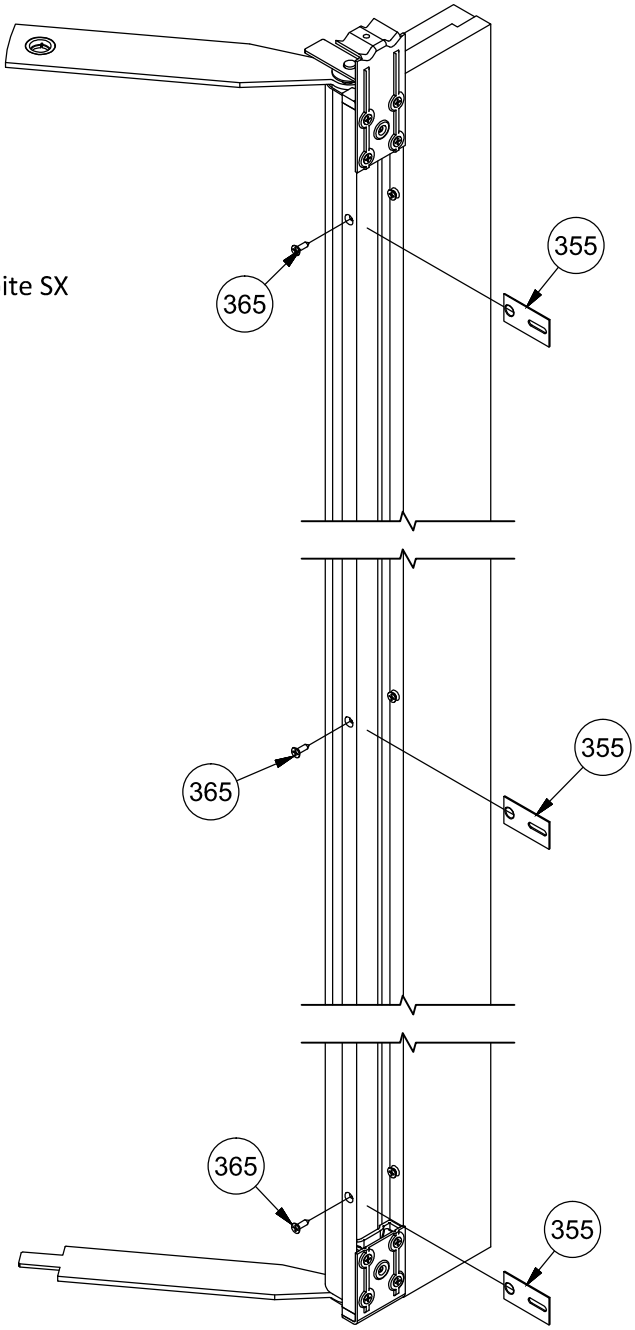


assemblaggio zanche di fissaggio

| Elenco delle parti | | |
|---|---|---|
| rif. | q.tà | descrizione |
| 115 | 1 | Braccio superiore |
| 185 | 1 | Braccio inferiore |
| 260 | 3 | Vite TSPcr Ø3,5x30 - DIN 7505-A |
| 305 | 1 | Profilo montante |
| 355 | 3 | Zanca di fissaggio |
| 365 | 3 | Vite TSPcr Ø3,5x13 - ISO 7050 |

## ASSEMBLAGGIO TELAIO E BINARIO

N.B. Dettagli C-D
vedi pagina 27

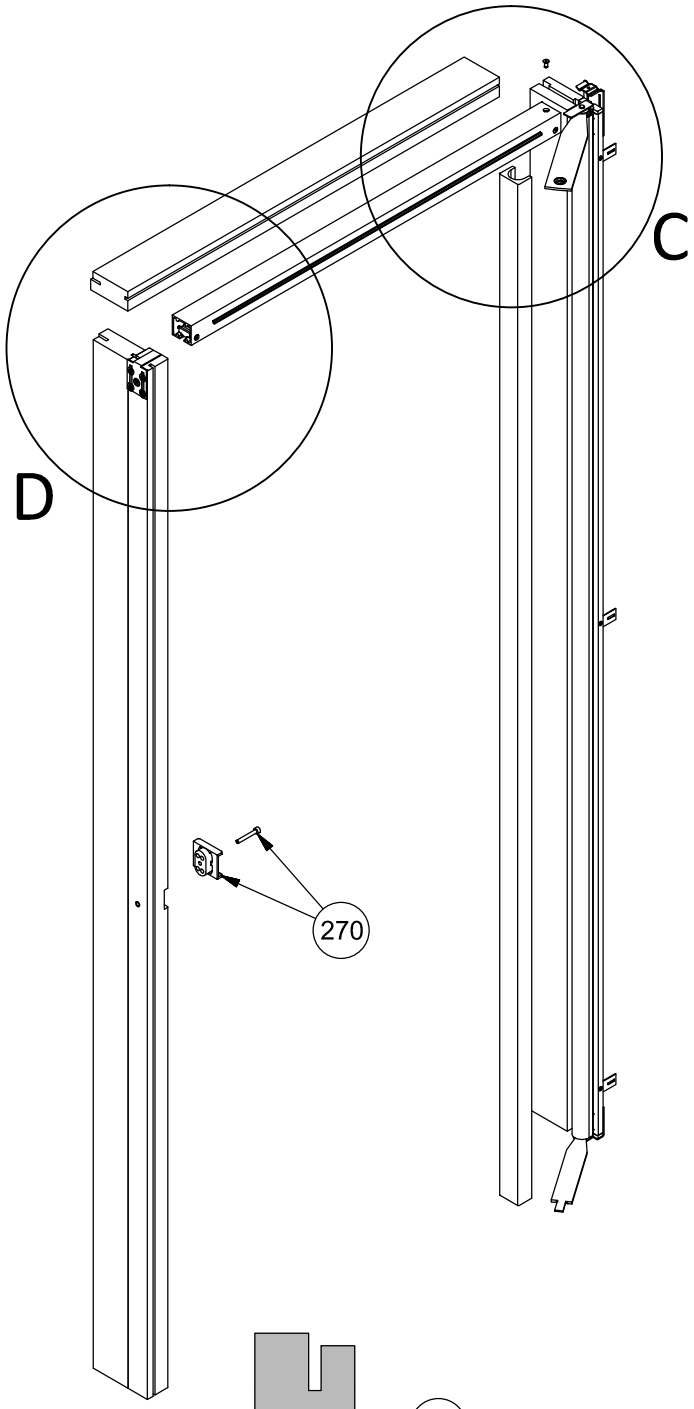


| Elenco delle parti | | |
|---|---|---|
| rif. | q.tà | descrizione |
| 260 | 3 | Vite TSPcr Ø3,5x30 - DIN 7505-A |
| 270 | 1 | Set per serratura mediana evolution |
| 355 | 3 | Zanca di fissaggio |
| 365 | 3 | Vite TSPcr Ø3,5x13 - ISO 7050 |

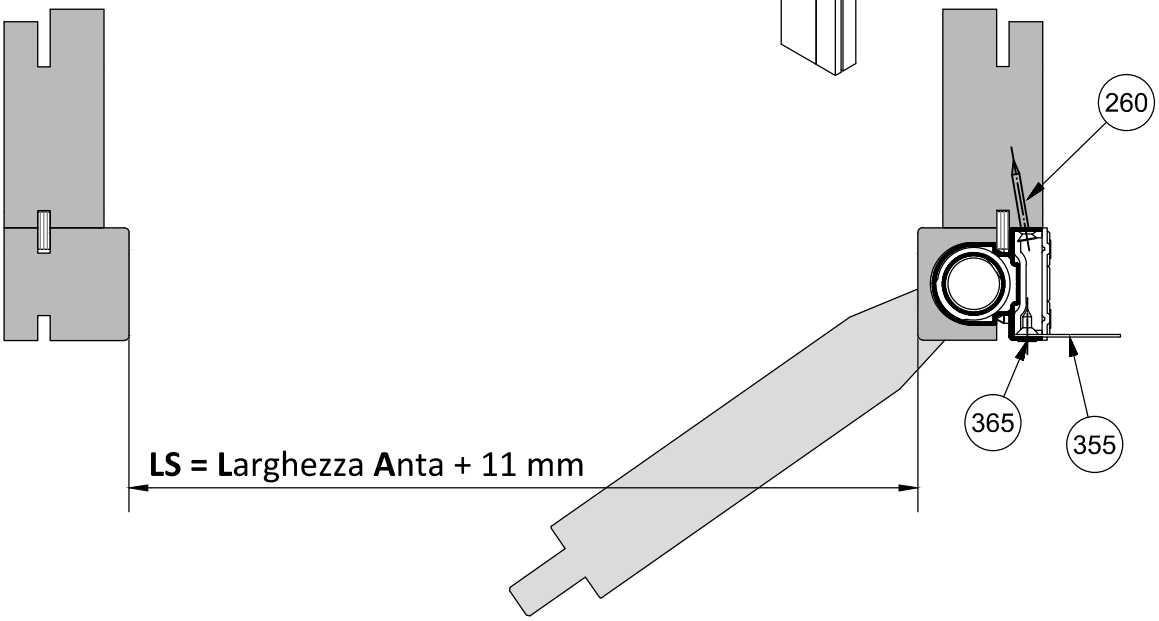

## ASSEMBLAGGIO TELAIO E BINARIO

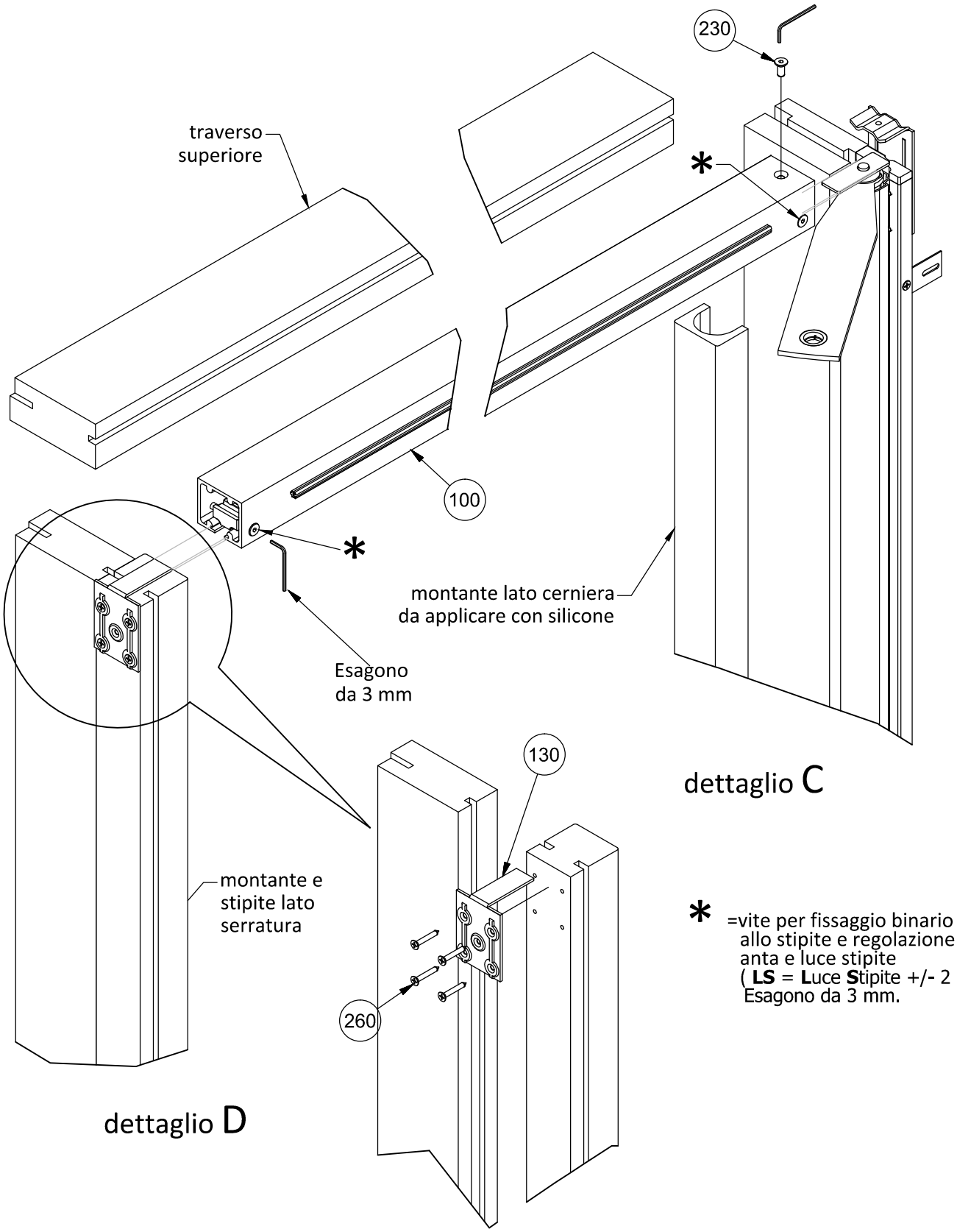


* =vite per fissaggio binario allo stipite e regolazione anta e luce stipite ( **LS** = **L**uce **S**tipite +/- 2 mm) Esagono da 3 mm.

| Elenco delle parti | | |
|---|---|---|
| rif. | q.tà | descrizione |
| 100 | 1 | Binario |
| 130 | 1 | Squadretta lato incontro |
| 230 | 1 | Vite TSPei M5x12 - ISO 10642 |
| 260 | 4 | Vite TSPcr Ø3,5x30 - DIN 7505-A |

## INSTALLAZIONE TELAIO COMPLETO

N.B. Rispettare tassativamente la messa a livella del binario e il filo a piombo degli stipiti.

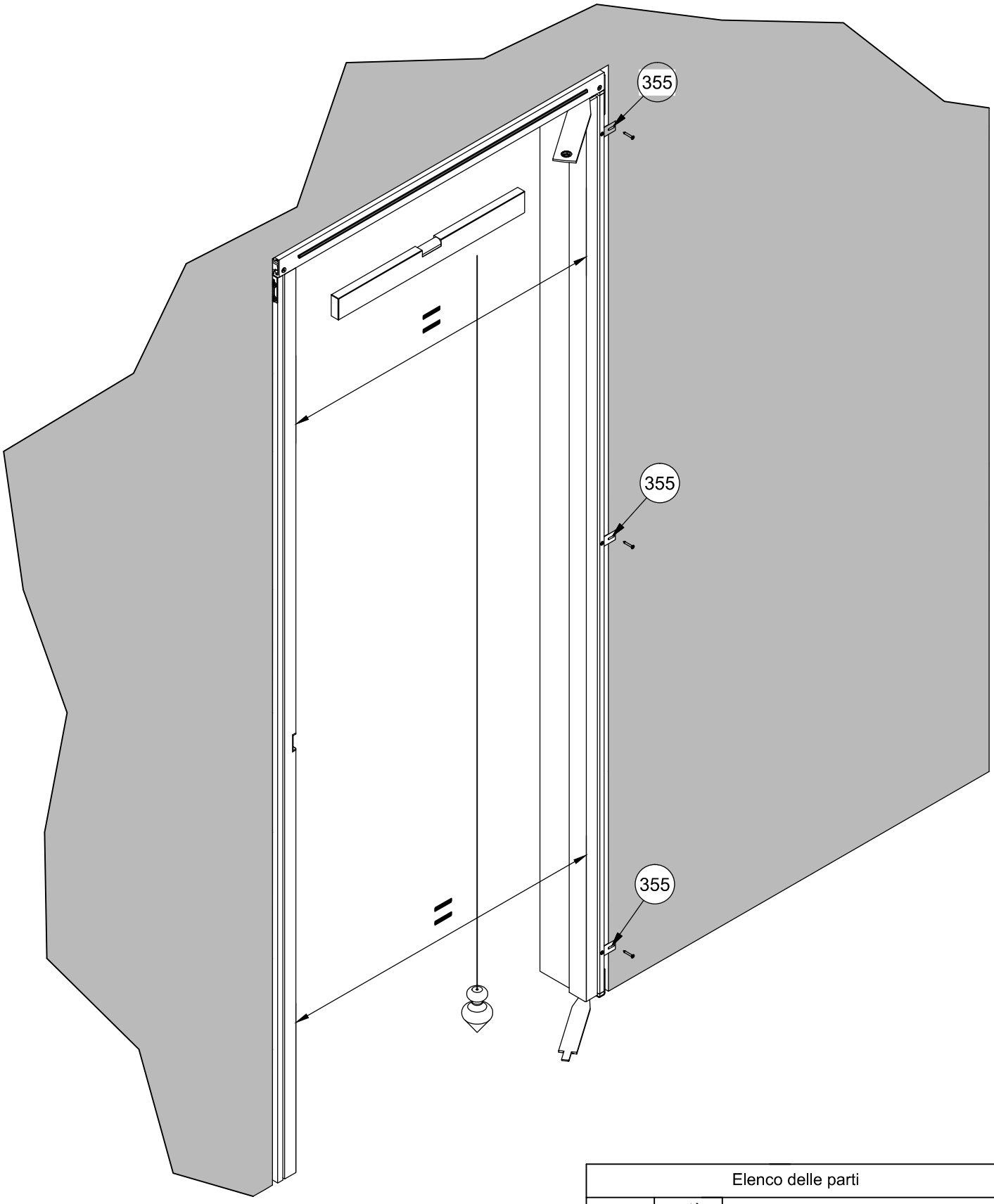


| Elenco delle parti | | |
|---|---|---|
| rif. | q.tà | descrizione |
| 355 | 3 | Zanche di fissaggio |

## INSTALLAZIONE DELL' ANTA

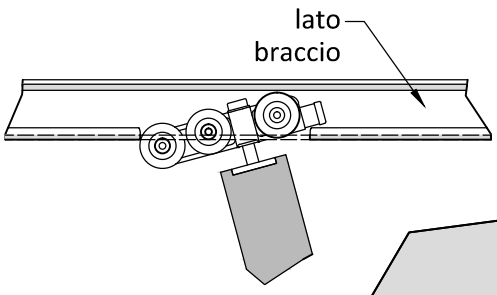


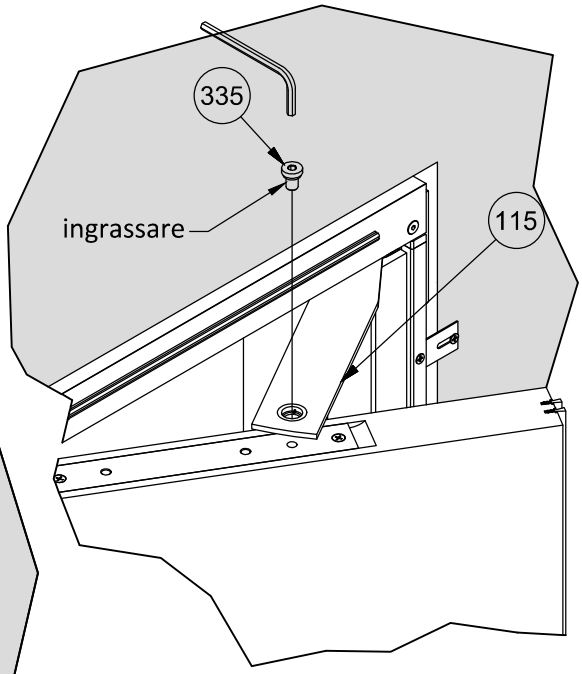


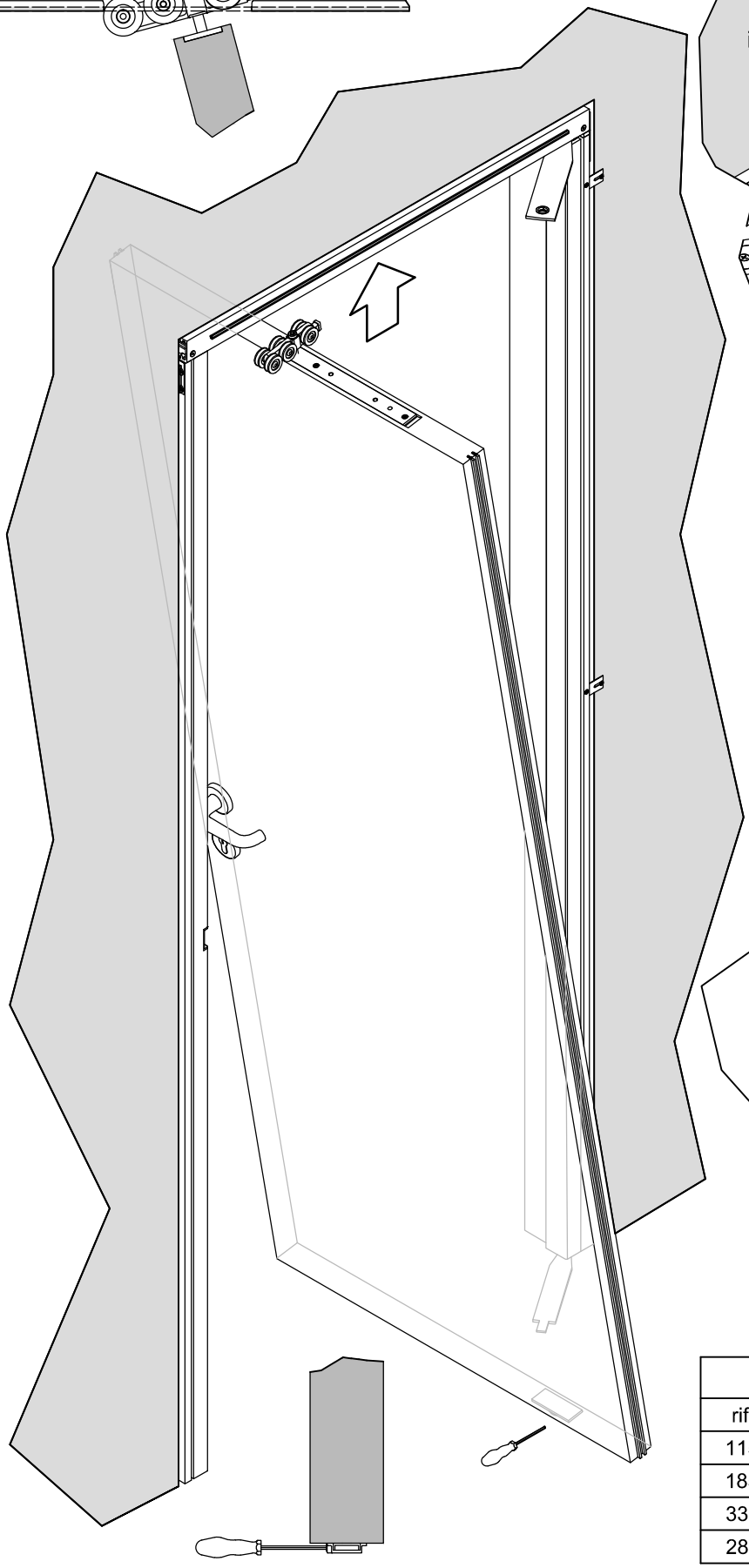

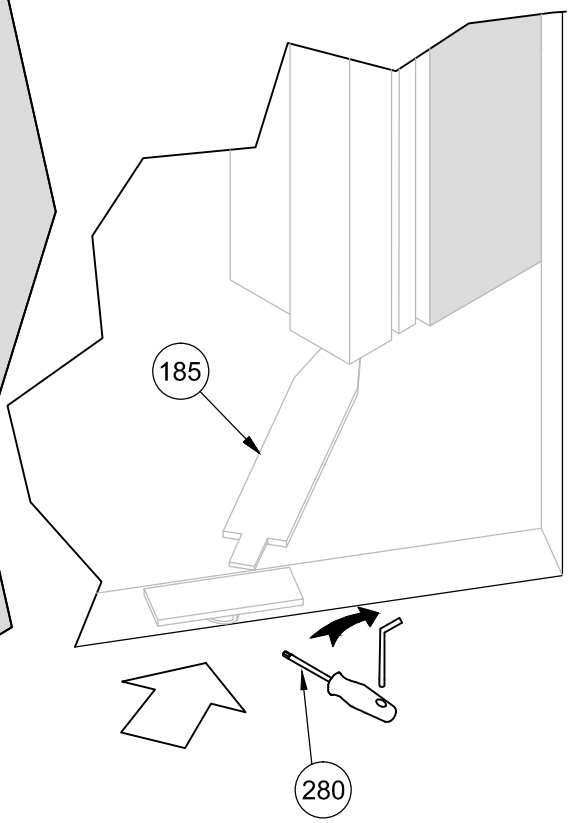


| Elenco delle parti | | |
|---|---|---|
| rif. | q.tà | descrizione |
| 115 | 1 | Braccio superiore |
| 185 | 1 | Braccio inferiore |
| 335 | 1 | Perno fissaggio braccio superiore |
| 280 | 1 | Cacciavite esagonale da 2,5 mm |

## REGOLAZIONE ANTA E TELAIO

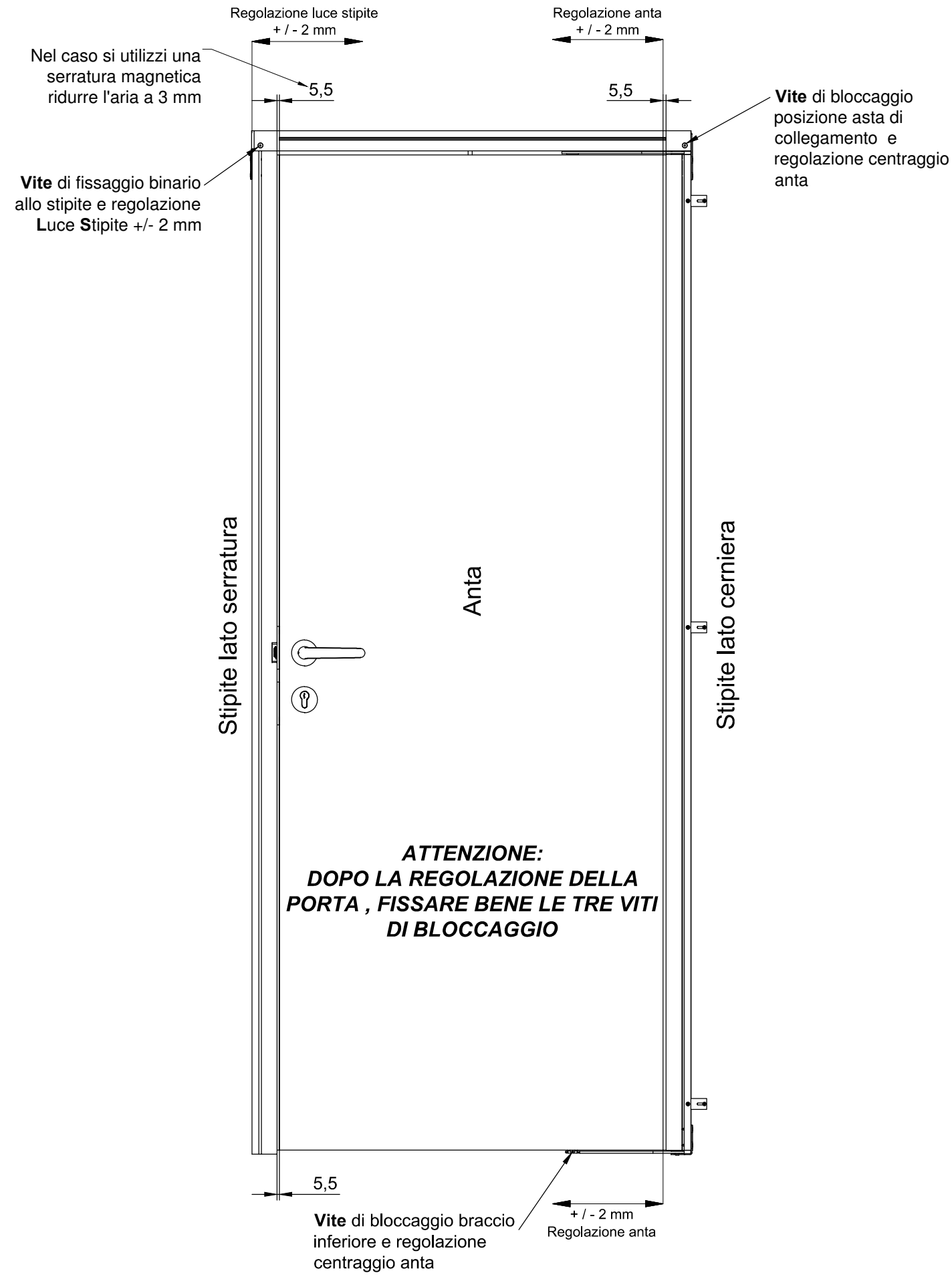

## INSTALLAZIONE AMMORTIZZATORE "SOFT OPENING" (OPTIONAL)

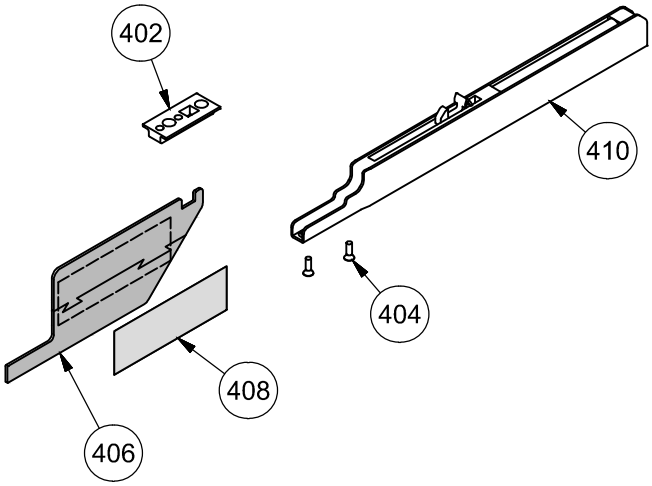


| Elenco dei Componenti | | |
|---|---|---|
| RIF. | Q.tà | Descrizione |
| 402 | 1 | Attuatore |
| 404 | 2 | Vite TSP+ M3x8 - ISO 7046 |
| 406 | 1 | Dima di posizionamento attuatore |
| 408 | 1 | Targhetta adesiva |
| 410 | 1 | Soft Opening |

## Fasi di installazione

1) Assemblare e fissare al muro il gruppo stipiti e binario.

2) Controllare che il carrello fornito sia dotato del supporto per il fissaggio del Soft Opening.

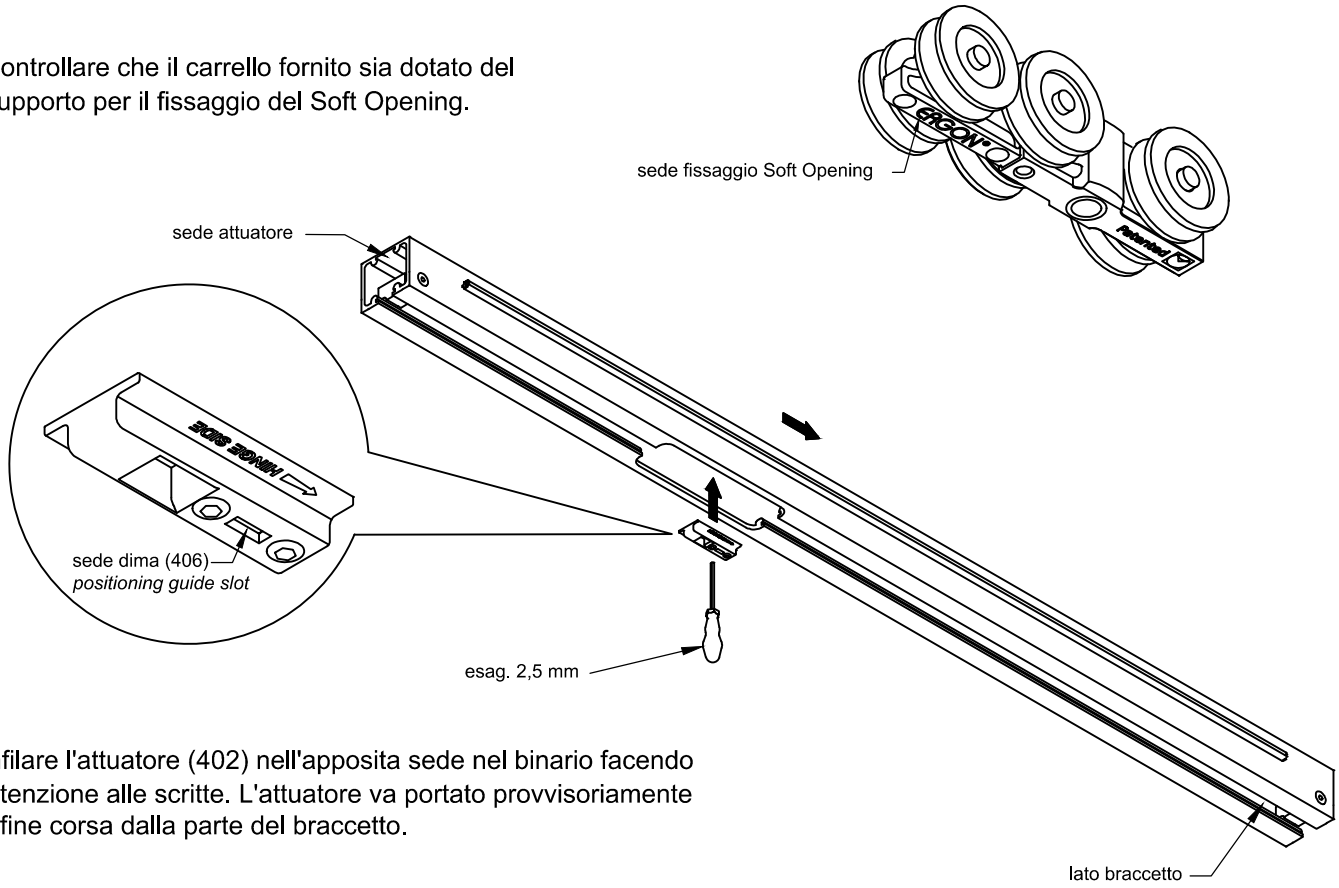


3) Infilare l'attuatore (402) nell'apposita sede nel binario facendo attenzione alle scritte. L'attuatore va portato provvisoriamente a fine corsa dalla parte del braccetto.

4) Appendere l'anta e fissare i braccetti cerniera. Eseguire le normali regolazioni della porta e aprire l'anta completamente.

N.B. Nel caso di una porta già installata infilare l'attuatore nella sede del binario dopo aver smontato il copribinario

# INSTALLAZIONE AMMORTIZZATORE "SOFT OPENING" (OPTIONAL)

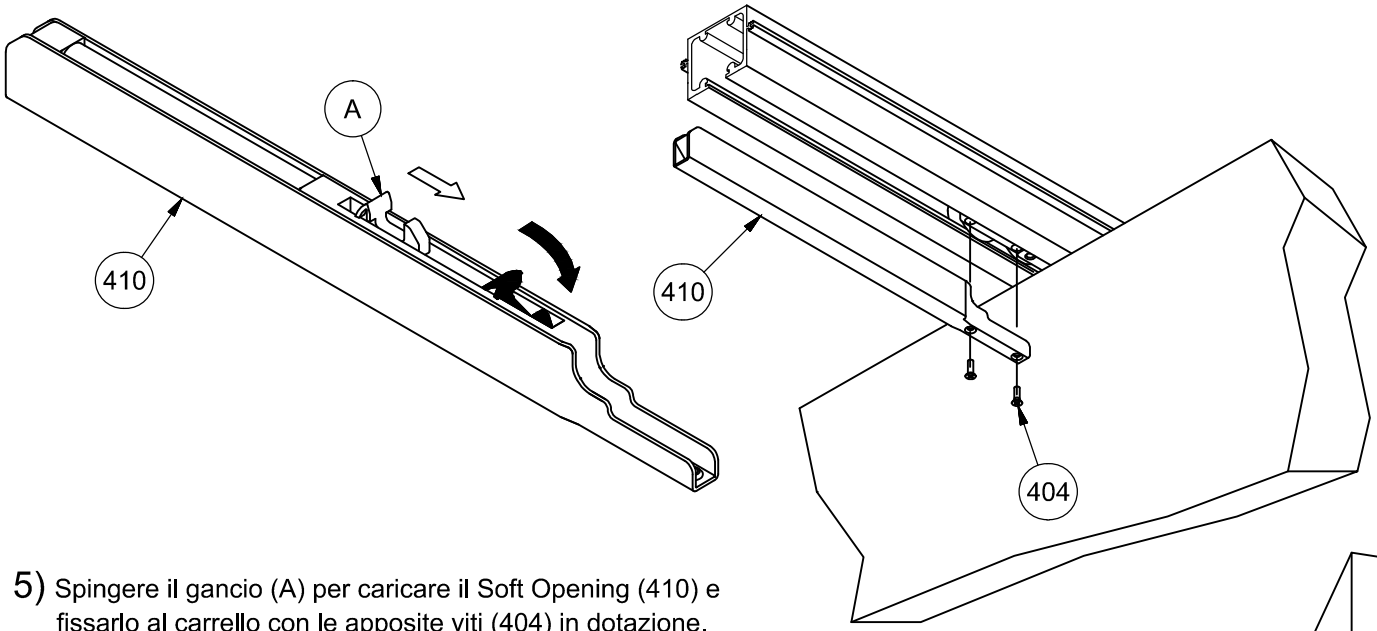


5) Spingere il gancio (A) per caricare il Soft Opening (410) e fissarlo al carrello con le apposite viti (404) in dotazione.

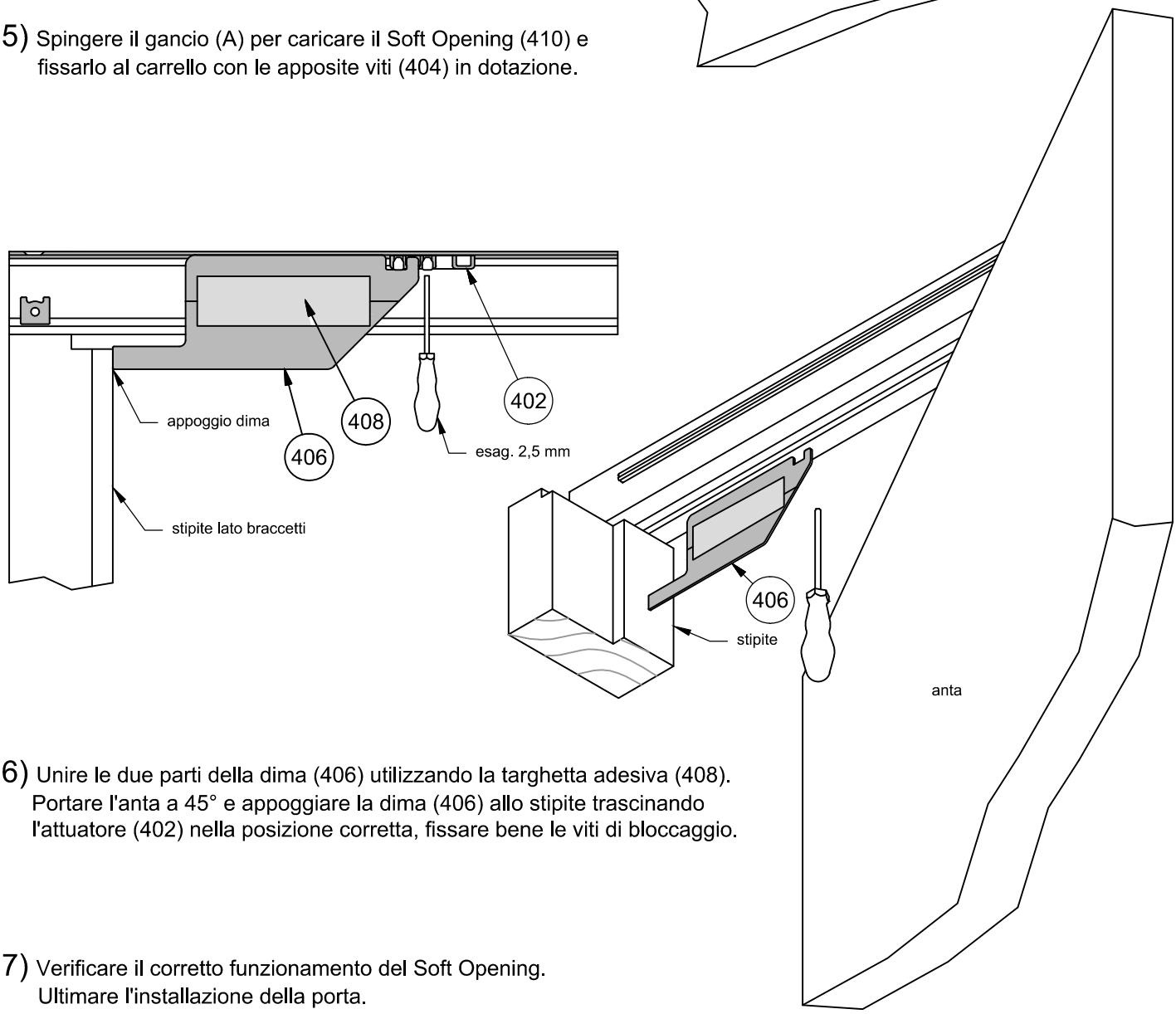


6) Unire le due parti della dima (406) utilizzando la targhetta adesiva (408). Portare l'anta a 45° e appoggiare la dima (406) allo stipite trascinando l'attuatore (402) nella posizione corretta, fissare bene le viti di bloccaggio.

7) Verificare il corretto funzionamento del Soft Opening. Ultimare l'installazione della porta.

# MONTAGGIO CORNICI E PROFILO COPRIBINARIO

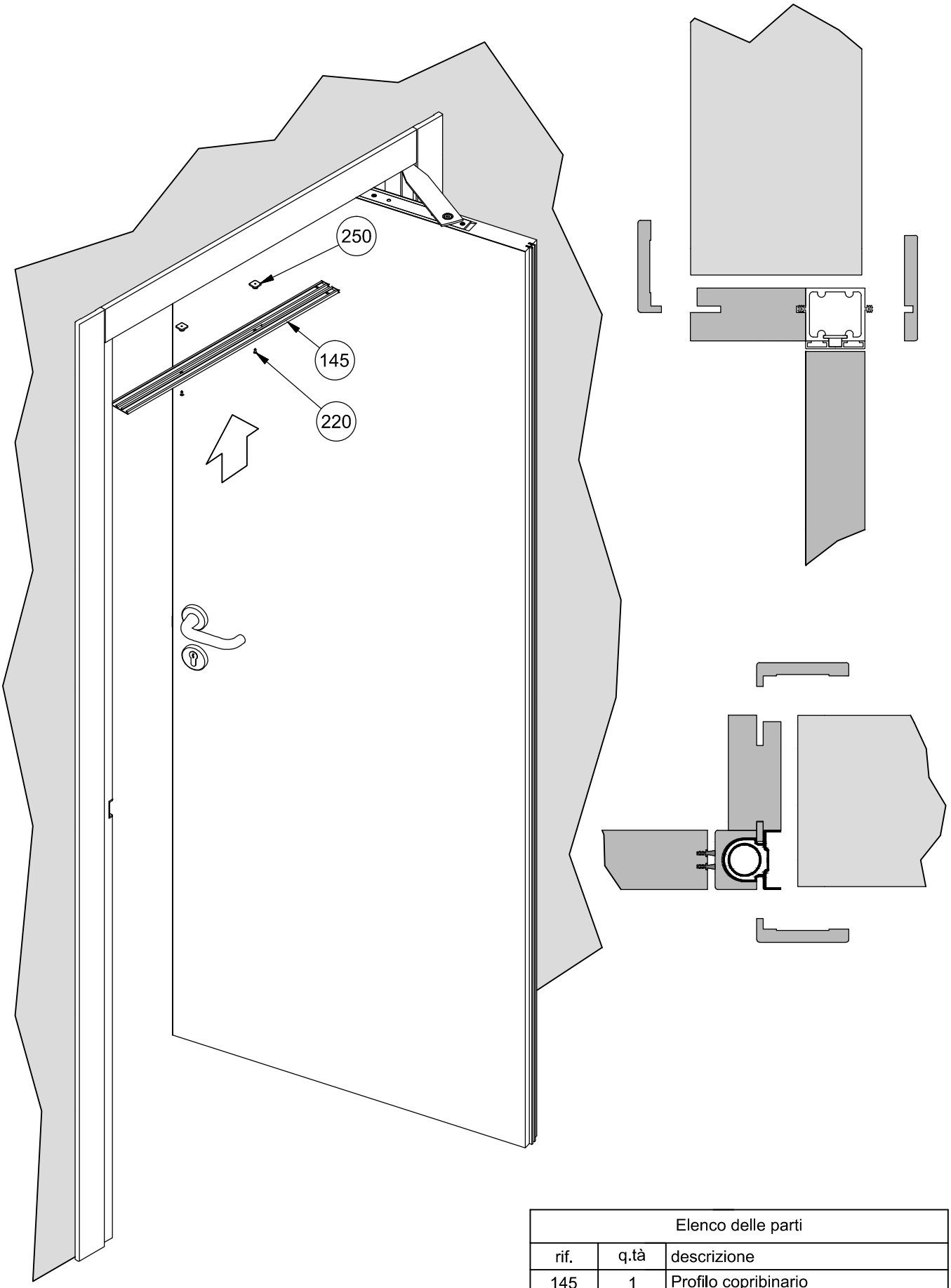


| Elenco delle parti | | |
|---|---|---|
| rif. | q.tà | descrizione |
| 145 | 1 | Profilo copribinario |
| 220 | 2 | Vite TSPcr Ø3x10 - DIN 7505-A |
| 250 | 2 | Inserto profilo copribinario |

*L'azienda si riserva la facoltà di apportare, in qualsiasi momento, senza l'obbligo di preavviso, tutte le modifiche tecniche ed estetiche che riterrà opportuno per migliorare la qualità e la funzionalità dei prodotti.*

*Tutti i contenuti del presente manuale sono coperti da copyright.*
*E' vietata la riproduzione anche parziale di testi e disegni tecnici, senza previa autorizzazione scritta da Celegon s.r.l.. Eventuali abusi verranno perseguiti a norma di legge.*

CELEGON
SMART OPENING SYSTEMS

ERGON living® è un'idea CELEGON
30035 Mirano (Venezia) | Via G. Galilei, 6 - Z.I.
T +39 041 572 8404 | F +39 041 572 8522
www.ergon.eu | info@ergon.eu